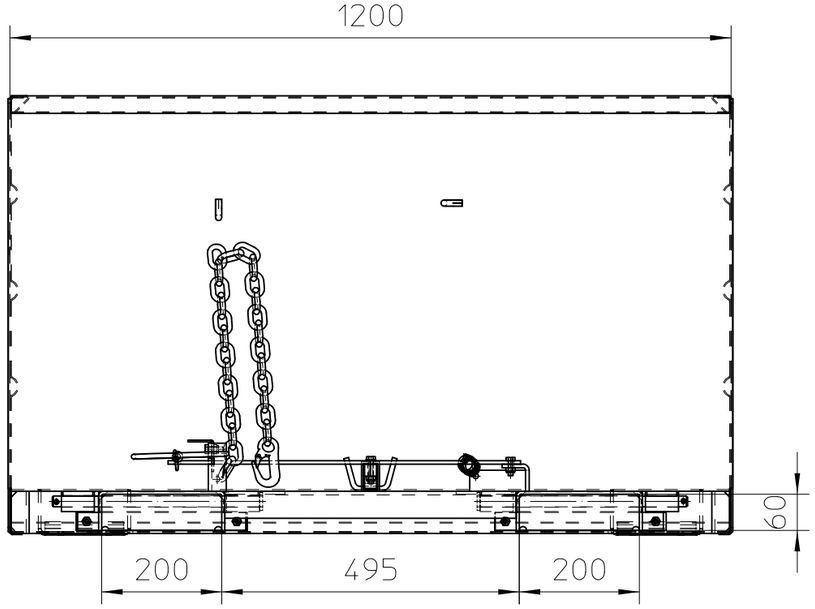

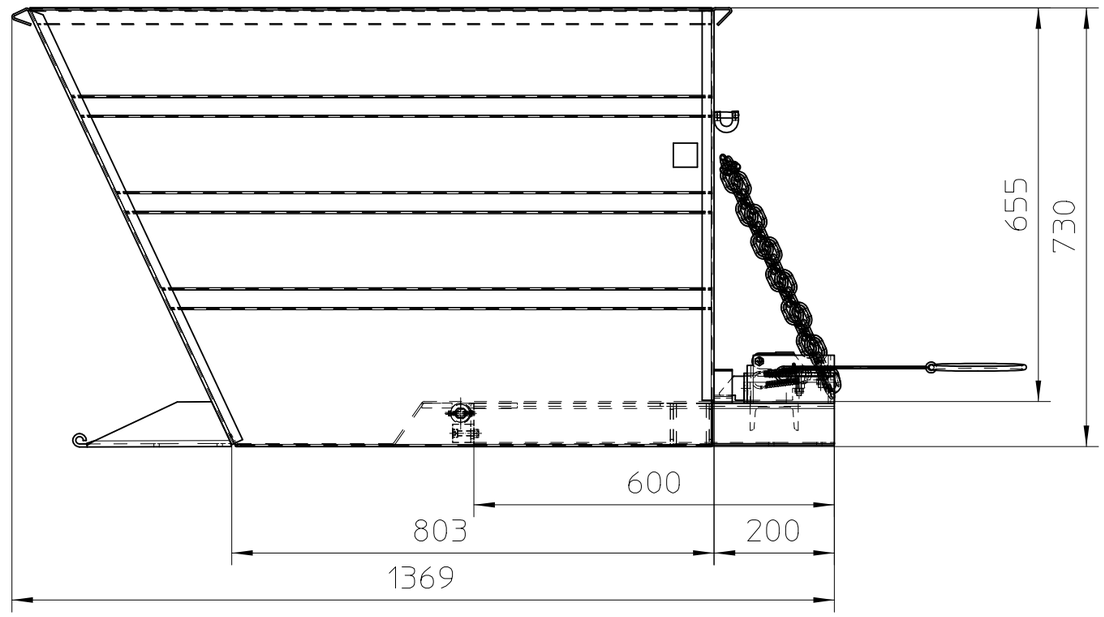

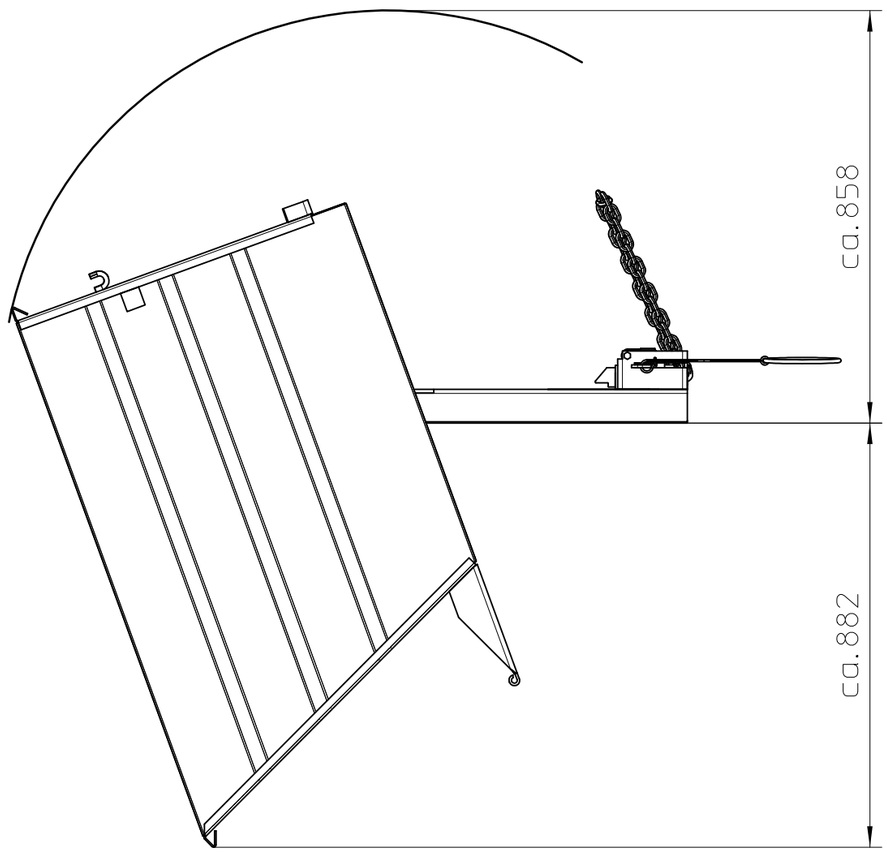

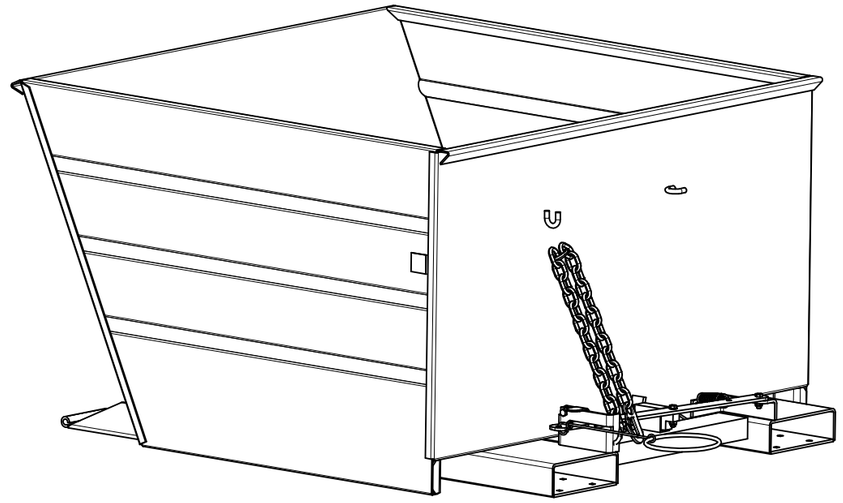

Techn. Daten
Eigengewicht lackiert 150 kg
Eigengewicht verzinkt 161 kg
Tragfähigeit 1000 kg
Inhalt 0.90 cbm
Eigenschwerpunkt 605 mm
Lastenschwerpunkt 695 mm

Das Urheberrecht an dieser Zeichnung verbleibt uns. Die Zeichnung ist nur vereinbarungsgemäß zu verwenden und darf ohne unsere ausdrückliche Genehmigung weder vervielfältigt, noch dritten Personen zugänglich gemacht werden. Im Falle einer Zuwiderhandlung steht uns das Recht der Geltendmachung jedes uns daraus entstandenen Schadens zu.

Vers.	Änderung	Datum	Name

Maße ohne Toleranzangaben nach DIN 7168 mittel

	Datum	Name
Bearb.	25.05.2010	spicker
Gepr.	28.06.2010	laing

BAUER SÜDLOHN

Maßstab: 1:10 Format: A3 Gewicht: 150 / 161 kg

Werkstoff : S235JR

Kippbehälter VG 900

4535-03-0000-S

0
Version

Ersatz für : Ersetzt durch :

PDF medmgr 08.04.2014 15:50:13