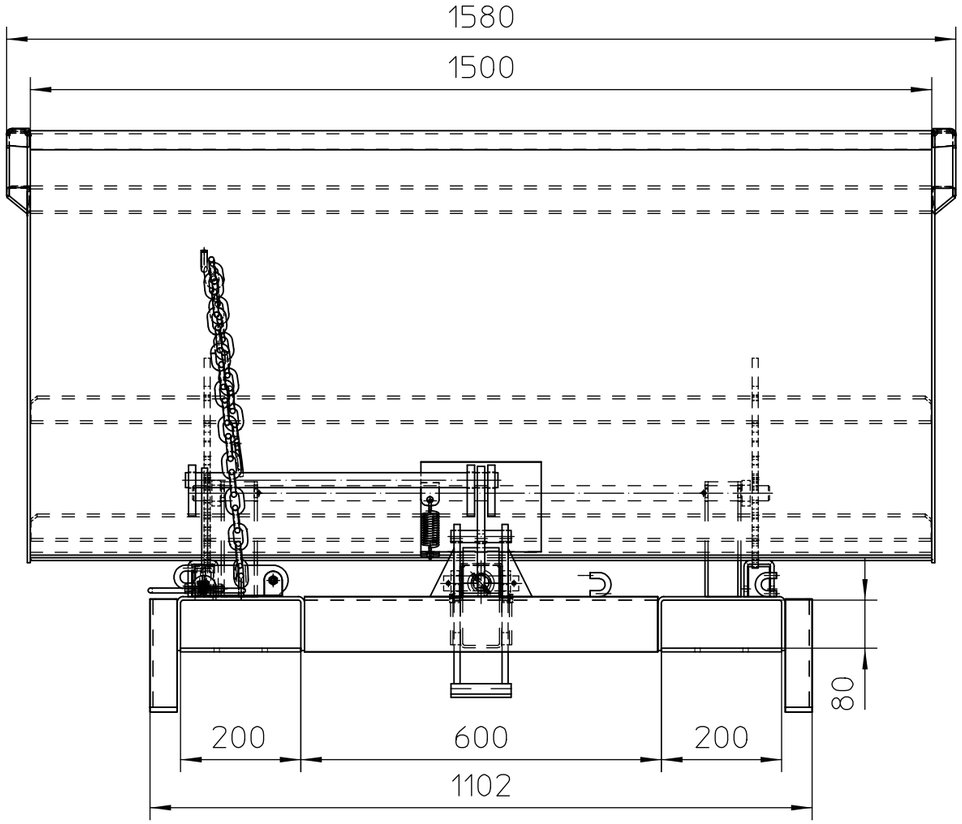

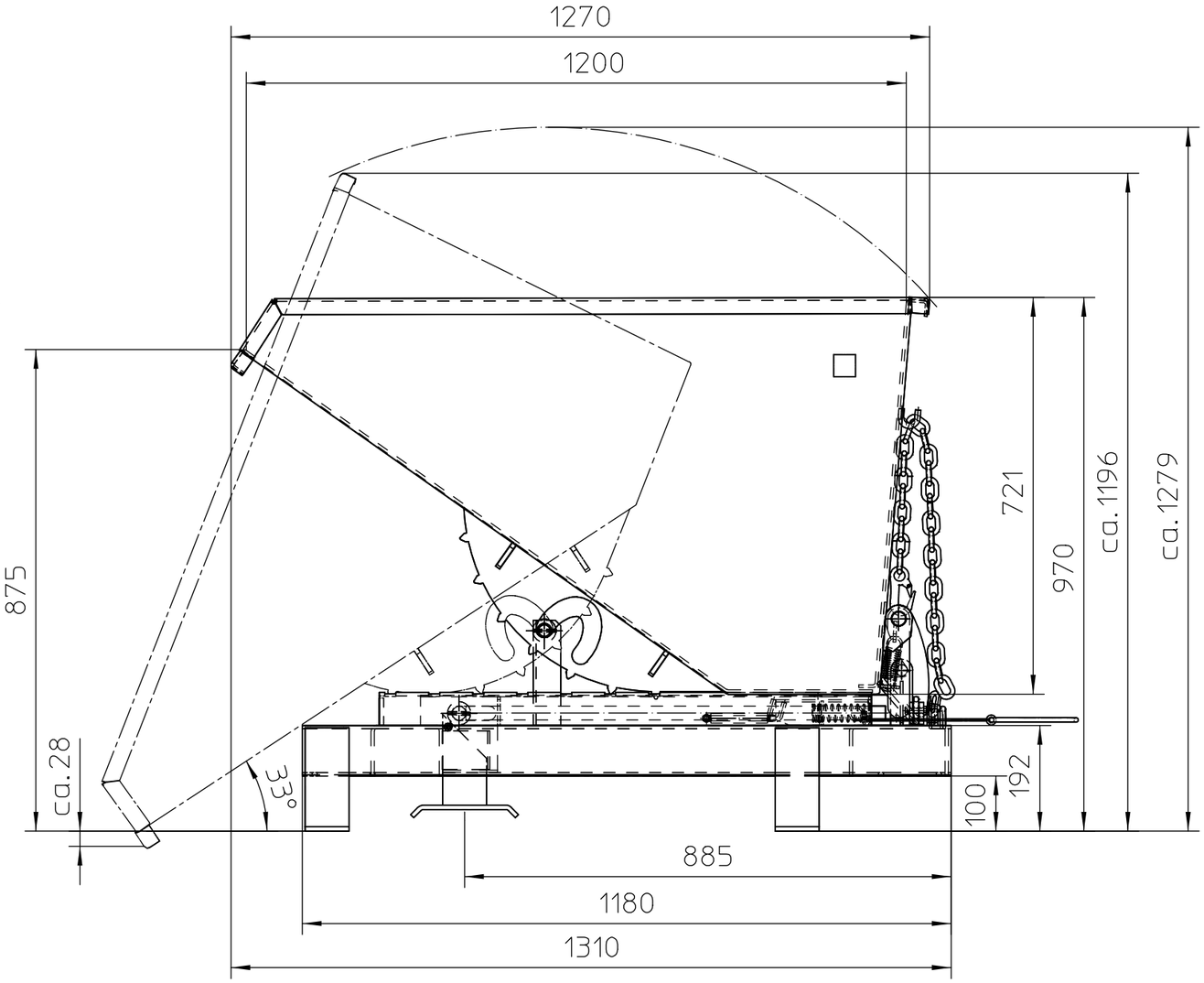

Techn. Daten:
Eigengewicht lackiert 328 kg
Eigengewicht verzinkt 353 kg
Tragfähigkeit 4000 kg
Inhalt 0.90 cbm
Eigenschwerpunkt 660 mm
Lastschwerpunkt 590 mm

Das Urheberrecht an dieser Zeichnung verbleibt uns. Die Zeichnung ist nur vereinbarungsgemäß zu verwenden und darf ohne unsere ausdrückliche Genehmigung weder vervielfältigt, noch dritten Personen zugänglich gemacht werden. Im Falle einer Zuwiderhandlung steht uns das Recht der Geltendmachung jedes uns daraus entstandenen Schadens zu.

Vers.	Änderung	Datum	Name
3		31.03.2016	spicker
2		28.11.2014	spicker
1		04.03.2011	spicker

Maße ohne Toleranzangaben nach DIN 7168 mittel

	Datum	Name
Bearb.	12.02.2010	spicker
Gepr.	20.04.2016	laing

BAUER SÜDLOHN

Maßstab: 1:10 Format: A3 Gewicht: 328 / 353 kg

Werkstoff : S235JR lack. / verz.

Schwerlast-Kipper Typ SK 900

4498-22-0000-S

Version 3

Ersatz für :

Ersetzt durch :

PDF 20.04.2016 12:00:57