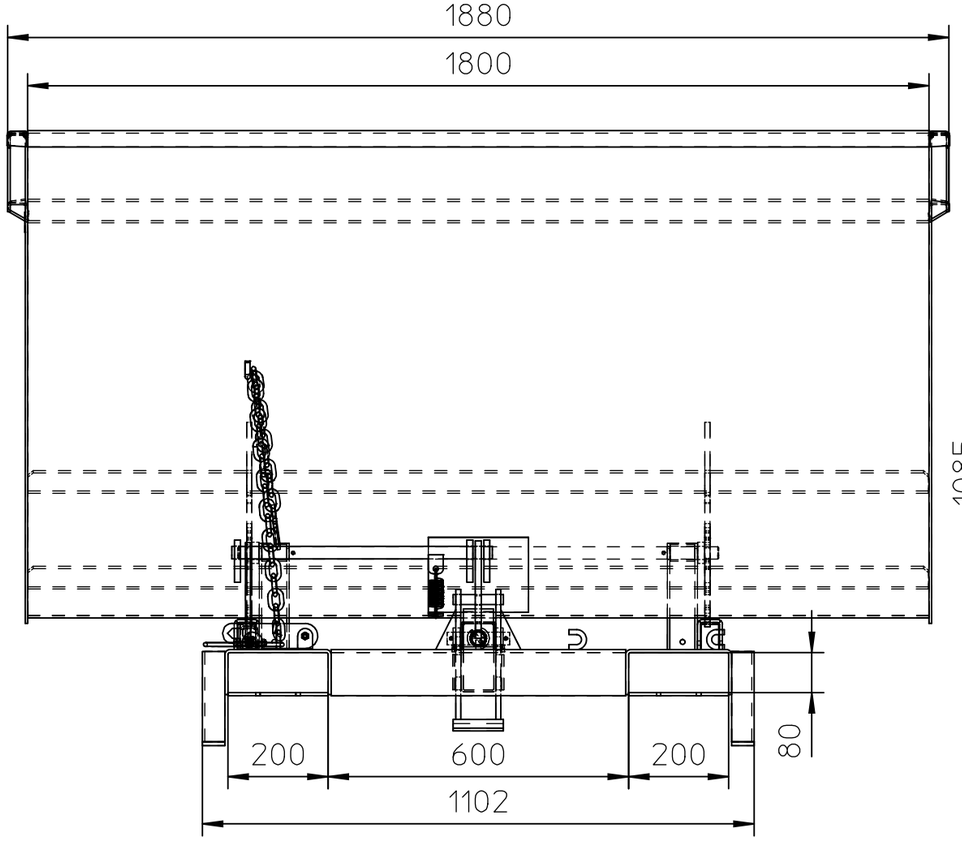

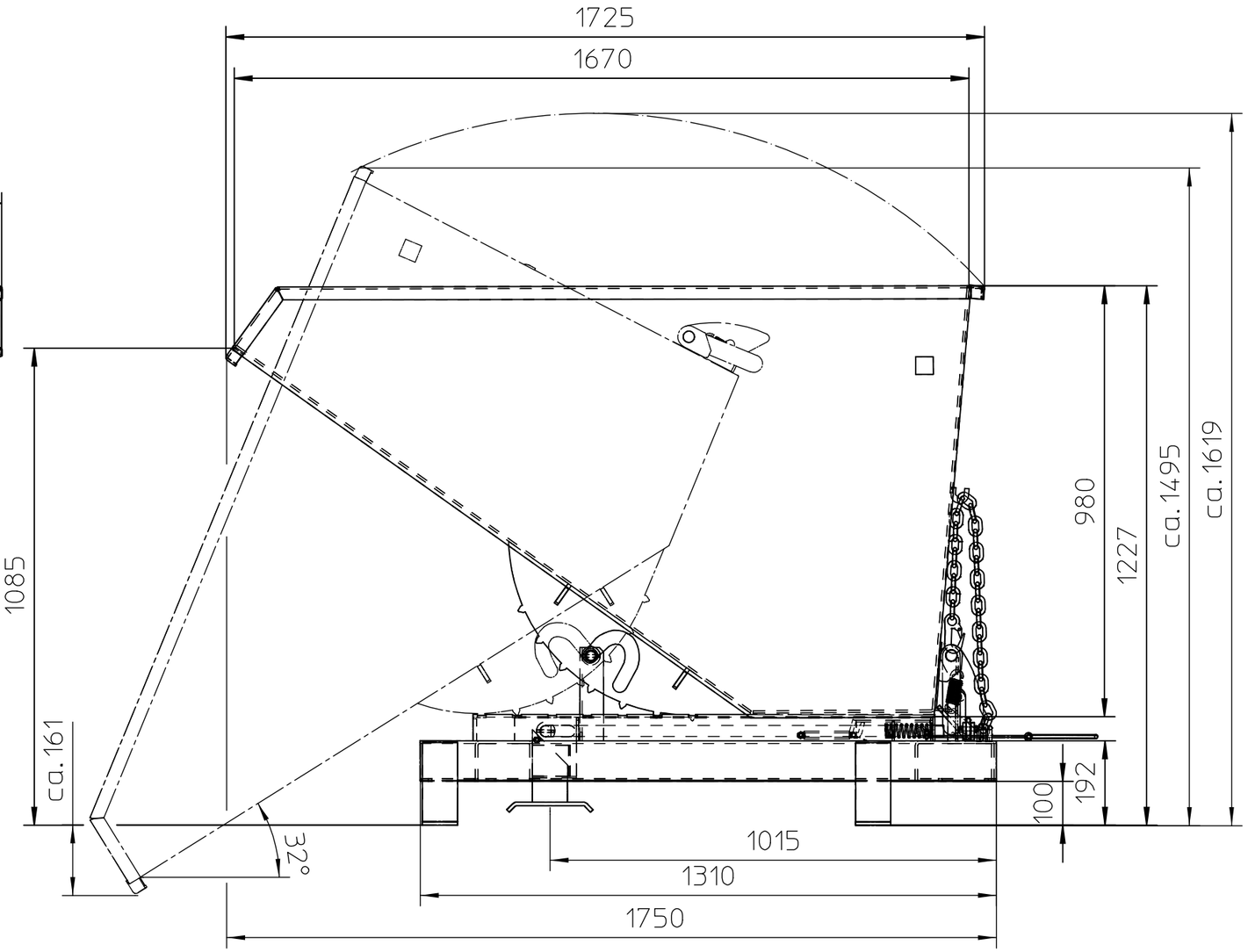

Techn. Daten:
Eigengewicht lackiert 466 kg
Eigengewicht verzinkt 501 kg
Tragfähigkeit 4000 kg
Inhalt 2.10 cbm
Eigenschwerpunkt 674 mm
Lastschwerpunkt 736 mm

Das Urheberrecht an dieser Zeichnung verbleibt uns. Die Zeichnung ist nur vereinbarungsgemäß zu verwenden und darf ohne unsere ausdrückliche Genehmigung weder vervielfältigt, noch dritten Personen zugänglich gemacht werden. Im Falle einer Zuwiderhandlung steht uns das Recht der Geltendmachung jedes uns daraus entstandenen Schadens zu.

Vers.	Änderung	Datum	Name
4		05.04.2016	riemenschn
3		11.12.2014	spicker
2		07.02.2014	spicker
1		04.03.2011	spicker

Allgemeintoleranzen nach DIN ISO 2768-1 mittel

	Datum	Name
Bearb.	12.04.2010	feldmann
Gepr.	20.04.2016	laing

BAUER SÜDLOHN

Maßstab: 1:12 Format: A3 Gewicht: 466 / 501 kg

Werkstoff : S235JR

Schwerlast-Kipper Typ SK 2100

4498-25-0000-S

Version 4

Ersatz für :

Ersetzt durch :

PDF 20.04.2016 12:00:36