NÁVOD K POUŽITÍ A ÚDRŽBĚ (CZ)

KASUTAMISE JA KORRASHOIU JUHEND (ET)

LIETOŠANAS UN APKOPES ROKASGRĀMATA (LV)

NAUDOJIMO IR EKSPLOATAVIMO INSTRUKCIJOS (LT)

INSTRUKCJA OBSŁUGI (PL)

РУКОВОДСТВО ПО ЭКСПЛУАТАЦИИ (RU)

PRÍRUČKA NA POUŽITIE A UDRŽBU (SK)

NAVODILO ZA UPORABO IN VZDRŽEVANJE (SL)

FELHASZNÁLÁSI ÉS KARBANTARTÁSI KÉZIKÖNYV (HU)

MANUAL DE FOLOSIRE ŞI ÎNTREŢINERE (RO)

НАРЪЧНИК ЗА ЕКСПЛОАТАЦИЯ И ПОДДРЪЖКА (BG)

KULLANIM VE BAKIM KILAVUZU (TR)

HX10E

CZ PŘEKLAD PUVODNÍHO NÁVODU K POUŽÍVÁNÍ - ÚVOD (2.1)

Tento návod obsahuje všechny nutné pokyny pro správné používání tohoto zařízení. Rádi bychom vám poděkovali za jeho koupi a upozornili vás na několik důležitých věcí, týkajících se tohoto návodu:
- Tento návod poskytuje užitečné rady pro správné používání a údržbu vidlicového vozíku, kterého se týká. Proto je důležité věnovat pozornost všem bodům, které popisují nejjednodušší a nejbezpečnější způsob používání vozíku.
- Tento návod musí být považován za nedílnou součást vozíku a měl by být předán v momentě prodeje.
- Žádná část této publikace nesmí být reprodukována bez písemného oprávnění výrobce.
- Všechny informace obsažené v tomto návodě jsou založeny na údajích dostupných v momentě tisku. Výrobce si vyhrazuje právo upravovat své výrobky kdykoli, bez upozornění, a bez jakékoli odpovědnosti. Doporučujeme tedy pravidelně se informovat kvůli případným změnám.

ET ALGUPÄRASE KASUTUSJUHENDI TÕLGE - SISSEJUHATUS (2.1)

Käesolev kasutusjuhend sisaldab kõiki masina kasutamiseks vajalikke juhendeid ja vajalikku teavet selle õigeks kasutamiseks. Tänades Teid meie tõstuki ostmise eest, juhime tähelepanu käesoleva kasutusjuhendi mõnedele olulistele aspektidele.
- See brošüür annab kasulikke juhiseid kahveltõstuki õigeks kasutamiseks ja hooldamiseks. Seetõttu on oluline pöörata suurt tähelepanu kõigile peatükkidele, mis illustreerivad masina kasutamise kõige lihtsamat ja ohutumat viisi.
- Seda brošüüri tuleb käsitleda kui tõstuki lahutamatut osa ning selle peab müügi korral masinaga kaasa andma.
- Ühtegi käesoleva trükise osa ei tohi ilma tootja kirjaliku loata kopeerida.
- Kogu selles brošüüris sisalduv informatsioon tugineb trükkimise ajal kättesaadavatele andmetele. Masina tootja jätab enesele õiguse oma toodete muutmiseks mis tahes ajal sellest eraldi ette teatamata ja ühegi kohustuseta. Seetõttu on soovitatav regulaarselt kontrollida võimalike muudatuste lisandumist.

LV INSTRUKCIJU TULKOJUMS NO ORIGINĀLVALODAS - IEVADS (2.1)

Šī rokasgrāmata satur visas iekārtas izmantošanas instrukcijas un nepieciešamo informācija par tās pareizu lietošanu. Pateicoties par mūsu autoiekrāvēja pirkumu, mēs vēlētos pievērst Jūsu uzmanību dažiem svarīgiem šīs rokasgrāmatas aspektiem:
- Šis buklets sniedz noderīgas norādes par attiecīgā dakšu iekrāvēja pareizu lietošanu un apkopi; tāpēc ir svarīgi pievērst uzmanību visām nodaļām, kas apraksta vienkāršāko un drošāko autoiekrāvēja lietošanas veidu.
- Šis buklets ir jāuzskata par iekrāvēja neatņemamu daļu un pirkšanas brīdī tam ir jābūt komplektā ar iekārtu.
- Nevienu šīs publikācijas daļu nav atļauts pavairot bez ražotāja rakstiskas piekrišanas.
- Visa šajā bukletā iekļautā informācija balstās uz izdošanas brīdī pieejamiem datiem; ražotājs patur tiesības izmainīt savus izstrādājumus jebkurā brīdī, bez iepriekšēja paziņojuma un neuzņemoties nekādu atbildību. Tāpēc ir ieteicams regulāri pārbaudīt, vai nav kādu izmaiņu.

LT ORIGINALIOS INSTRUKCIJOS VERTIMAS - ĮVADAS (2.1)

Šiose Instrukcijose yra surašyti visi nurodymai apie tai, kaip teisingai naudotis šiuo įrengimu. Dėkodami klientui už nupirktą mūsų automobilinį krautuvą, mes norėtume atkreipti jo dėmesį į kai kuriuos svarbius šiose Instrukcijose aprašytus aspektus.
- Šioje knygelėje yra pateikti svarbūs paaiškinimai apie tai, kaip teisingai naudotis ir aptarnauti automobilinį krautuvą su šakėmis. Dėl to yra gana svarbu atidžiai perskaityti visus skirsnius, parodančius kaip pačiu paprasčiausiu ir saugiausiu būdu naudotis mūsų krautuvu.
- Šią knygelę reikėtų vertinti kaip neatsiejamą automobilinio krautuvo dalį ir pardavimo metu ji turi būti pridedama prie šios mūsų prekės.
- Be Gamintojo raštiško leidimo nė vienos šio leidinio dalies negalima dauginti.
- Visa šioje knygelėje sukaupta informacija yra pagrįsta jos spausdinimo metu surinktais duomenimis. Gamintojas pasilieka sau teisę modifikuoti savo produkciją bet kuriuo metu apie tai nieko nepranešęs ir neprisiimdamas jokios atsakomybės. Dėl to rekomenduotina pastoviai sekti bet kuriuos pakeitimus.

PL TŁUMACZENIE INSTRUKCJI ORYGINALNEJ - WSTĘP (2.1)

Niniejsza instrukcja zawiera wszelkie wskazówki dotyczące poprawnego użytkowania urządzenia. Dziękując za zakup naszego produktu, pragniemy zwrócić państwa uwagę na kilka ważnych punktów:
- Niniejsza broszura zawiera użyteczne wskazówki dotyczące właściwego użytkowania i konserwacji wózka, dlatego w szczególności należy zwrócić uwagę na paragrafy dotyczące obsługi wózka w najprostszy i najbezpieczniejszy sposób.
- Niniejsza broszura stanowi integralną część wózka, w związku z tym powinna zostać dołączona do produktu w momencie sprzedaży.
- Zadna część tejże publikacji nie może być kopiowana bez pisemnej zgody producenta.
- Wszelkie informacje zawarte w niniejszej broszurze są prawidłowe na dzień publikacji; producent zastrzega sobie prawo do dokonania zmian i modyfikacji produktu w każdej chwili bez uprzedniego powiadomienia. Producent nie ponosi z tego tytułu żadnej odpowiedzialności. W związku z powyższym zaleca się regularne sprawdzanie, czy wystąpiły zmiany.

RU Перевод оригинальной инструкции - ВВЕДЕНИЕ (2.1)

Данное руководство содержит все инструкции по эксплуатации и сведения, необходимые для правильного использования погрузчика. Мы благодарим Вас за приобретение нашего погрузчика и хотели бы обратить внимание на некоторые важные аспекты данного руководства:
- данный проспект дает указания для правильной эксплуатации и обслуживания соответствующей модели вилочного погрузчика; поэтому необходимо обращать внимание на все параграфы, разъясняющие самые простые и безопасные способы эксплуатации погрузчика.
- данный проспект считается неотъемлемой частью погрузчика и должен включаться в комплект в момент продажи.
- без письменного разрешения производителя запрещается любое, даже частичное вопроизведение данного издания.
- все сведения, содержащиеся в данном проспекте основаны на данных, доступных на момент опубликования; производитель оставляет за собой право внесения модификаций в любое время, без уведомления и принятия на себя обязательств. Рекомендуется регулярно осведомляться о наличии изменений.

SK PREKLAD PÔVODNÉHO NÁVODU NA POUŽITIE - ÚVOD (2.1)

Táto príručka obsahuje všetky inštrukcie na použitie stroja a potrebné vedomosti na jeho správne použitie. Okrem poďakovania zo to, že ste si zakúpili náš vozík, by sme vás radi upozornili na niektoré dôležité aspekty tejto príručky:
- Táto príručka poskytuje užitočné inštrukcie na správnu obsluhu a údržbu vozíka, ku ktorému je priložená; preto je dôležité venovať veľkú pozornosť všetkým odstavcom, kde sa uvádza najjednoduchší a najbezpečnejší spôsob používania vozíka.
- Túto príručku treba považovať za neoddeliteľnú súčasť vozíka v okamihu predaja.
- Žiadnu časť tejto príručky nemožno reprodukovať bez písomného súhlasu výrobného podniku.
- Všetky uvádzané informácie sa zakladajú na údajoch dostupných v čase tlače príručky; výrobný podnik si vyhradzuje právo vykonávať kedykoľvek akékoľvek úpravy na svojich výrobkoch a to bez upozornenia a bez znášania akýchkoľvek sankcií. Preto sa odporúča pravidelne overovať všetky zmeny.

SL PREVOD IZVIRNIH NAVODIL - UVOD (2.1)

To navodilo za uporabo vsebuje vse napotke za pravilno uporabo naprave. Zahvaljujemo se vam, da ste se odločili za enega izmed naših paletnih viličarjev. Radi bi vas opozorili na nekaj pomembejših točk, ki zadevajo ta navodila za uporabo:
- To navodilo za uporabo vsebuje pomembne informacije za pravilno uporabo in vzdrževanje viličarja. Zato je izredno pomembno, da pozorno pregledate celotno besedilo, kjer boste zasledili, kako ga najenostavneje in najvarneje uporabljati.
- To navodilo za uporabo predstavlja sestavni del viličarja in ga je zato potrebno ob prodaji priložiti.
- Tega navodila za uporabo ni dovoljeno reproducirati, ne delno in ne v celoti, brez pisnega dovoljenja proizvajalca.
- Vse v tem zvezku navedene informacije temeljijo na podatkih, ki so bili na voljo v času tiskanja. Proizvajalec si kadarkoli pridržuje pravico do sprememb, brez obvestil in kakršnihkoli posledic.

HU EREDETI HASZNÁLATI UTASÍTÁS FORDÍTÁSA - BEVEZETÉS (2.1)

A kézikönyv tartalmazza a gép használatára vonatkozó utasításokat és a berendezés megfelelő működtetéséhez szükséges ismereteket. Köszönjük Önöknek, hogy ezt a targoncánkat választották ki megvásárlásra, és szeretnénk felhívni a figyelmüket a kézikönyv néhány fontos szempontjára.
- Ez az ismertető füzet hasznos utalásokat tartalmaz az adott villástargoncának a helyes használatára és karbantartására vonatkozóan; ezért nagyon lényeges, hogy nagy figyelmet fordítsunk az összes olyan pontnak az elolvasására, amely a gép használatának legegyszerűbb és legbiztonságosabb módját mutatja be.
- Ezt az ismertető füzetet úgy kell figyelembe venni, mint a gép szerves részét, és az eladás pillanatában annak tartozékának kell lenni.
- Ennek a kiadványnak semmilyen része nem sokszorosítható a gyártó írásbeli engedélye nélkül.
- Az ebben az ismertető füzetben található összes információ a kinyomtatás idejében rendelkezésre álló adatokon alapul; a gyártó minden jogot fenntart arra vonatkozóan, hogy a terméket bármikor módosítsa, előzetes bejelentés és minden kötelezettség nélkül.

RO TRADUCERE A INSTRUCŢIUNILOR ORIGINALE - CUVÂNT ÎNAINTE (2.1)

Acest manual conţine toate instrucţiunile de folosire a aparatului, precum şi cunoştinţele necesare pentru utilizarea corectă a acestuia.
Mulţumindu-vă că aţi cumpărat elevatorul nostru, dorim să vă atragem atenţia asupra unor aspecte importante ale acestui manual:
- Documentul de faţă vă furnizează indicaţii utile pentru corecta funcţionare şi pentru întreţinerea corespunzătoare a elevatorului manual la care face referinţă; este deci indispensabil să citiţi cu maxima atenţie toate paragrafele care ilustrează modul cel mai simplu şi sigur de utilizare a elevatorului manual.
- Documentul de faţă este considerat parte integrantă a acestui elevator manual şi trebuie anexat actului de vânzare.
- Prezenta publicaţie sau părţile acesteia nu pot fi reproduse fără autorizaţia scrisă a casei constructoare.
- Toate informaţiile conţinute în acest document sunt bazate pe date disponibile în momentul tipăririi; casa constructoare îşi rezervă dreptul de a efectua modificări asupra propriilor produse în orice moment, fără preaviz şi fără să se expună nici unei sancţiuni. Vă sfătuim aşadar să verificaţi întotdeauna eventualele modificări.

BG ПРЕДГОВОР (2.1)

Това ръководство съдържа всички инструкции по експлоатация на машината и необходимите познания за правилното използване на същата.
Като Ви благодарим за покупката на нашия електрокар, бихме искали да предложим на Вашето внимание някои аспекти от това ръководство:
- Настоящата книжка предоставя полезни указания за правилното функциониране и поддържане на електрокара-количка, за който става дума в нея; следователно е необходимо да обърнем максимално внимание на всички параграфи, които илюстрират най-семплия и сигурен начин за работа с електрокара.
- Настоящата книжка трябва да бъде считана за неразделна част от електрокара-количка и трябва да бъде включена в договора за продажба.
- Тази публикация, нито която и да било част от нея, не може да бъде репродуцирана без писменото съгласие от страна за завода производител.
- Всички приведени тук сведения се базират на данни, които са на разположение в момента на отпечатване.
Заводът производител си запазва правото да извършва промени на собствения си продукт в който и да е момент, без предупреждение и без каквито и да е санкции. Затова се препоръчва да бъдат следни всички актуални осъвременявания.

TR ORIJINAL TALIMATLARIN ÇEVIRISI - ÖNSÖZ (2.1)

Bu kılavuzda makinenin kullanımı ile ilgili tüm talimatlar ve makinenin düzgün kullanımı için gerekli bilgiler yer almaktadır.
Firmamız tarafından üretilen taşıyıcı arabayı satın aldığınız için teşekkür eder bu kılavuzla ilgili aşağıdaki bilgilere dikkatinizi çekmek isteriz:
- bu kılavuz konu edilen arabanın düzgün çalıştırılması ve bakımı için faydalı bilgileri içerir; bu nedenle araba ile en basit ve güvenli bir şekilde çalışmak için tüm paragraflara azami dikkat gösterilmelidir.
- bu kılavuz arabanın tamamlayıcı bir parçası kabul edilmeli ve satış anında size teslim edilmelidir.
- bu kitapçık ne tamamen ne de kısmen üretici tarafından izin verilmediği sürece çoğaltılamaz.
- burada yer alan tüm bilgiler baskı anında mevcut olan verilere dayanmaktadır; üretici firma herhangi bir yaptırım olmadan ve bir ön bildirim yapmadan istediği an kendi ürünlerinde değişiklik yapma hakkını saklı tutar. Bu nedenle olası güncellemeleri her zaman kontrol etmeniz önerilir.

Obr.1
Joonis 1
1.Zim
1 Pa.
Rys.1
рис.1
Obr.1
Slika 1
1.Abra
Fig.1
фиг.1
Şek. 1

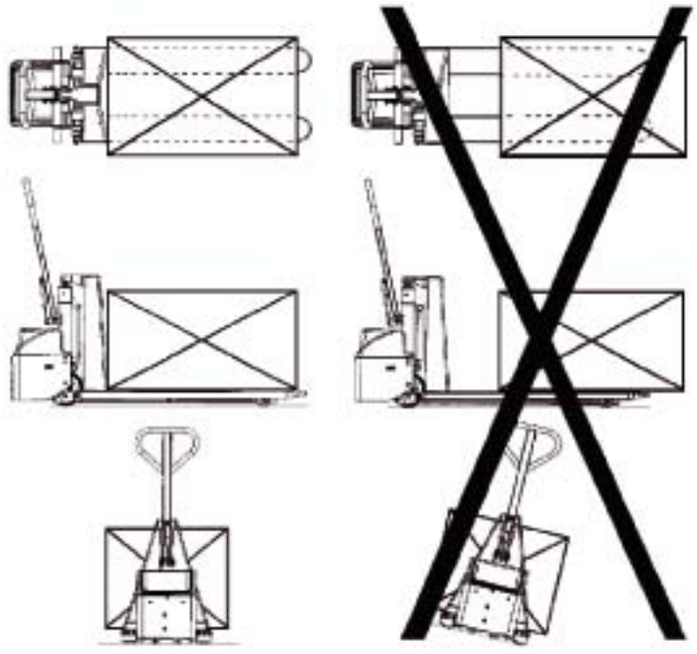

Obr.1
Joonis 1
1.Zim
1 Pa.
Rys.1
рис.1
Obr.1
Slika 1
1.Abra
Fig.1
фиг.1
Şek. 1

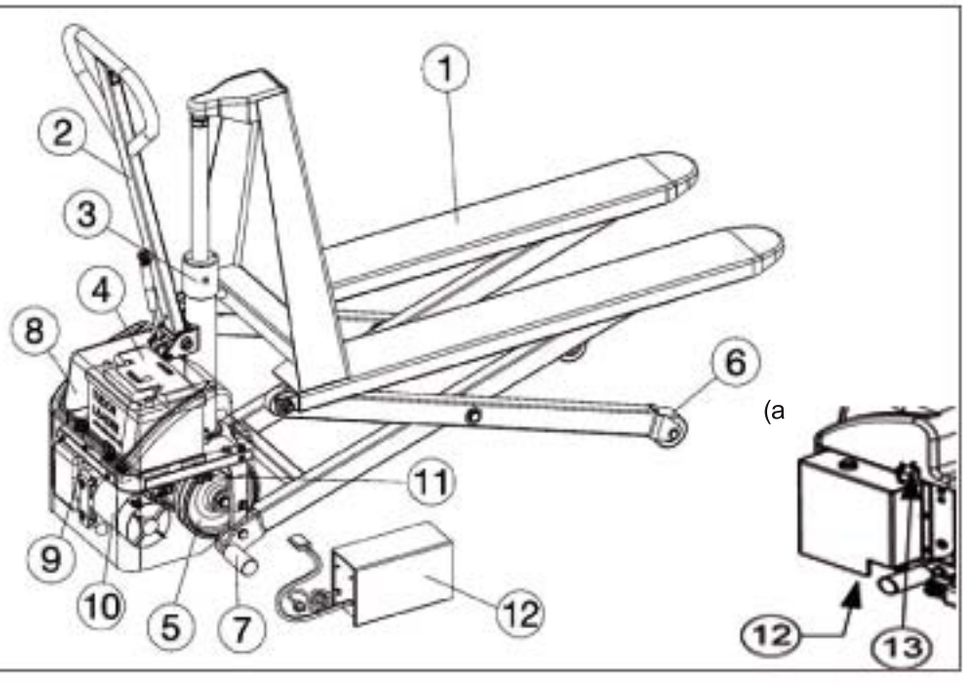

Obr.3
Joonis 3
3.Zim
3 Pa.
Rys.3
рис.3
Obr.3
Slika 3
3.Abra
Fig.3
фиг.3
Şek. 3

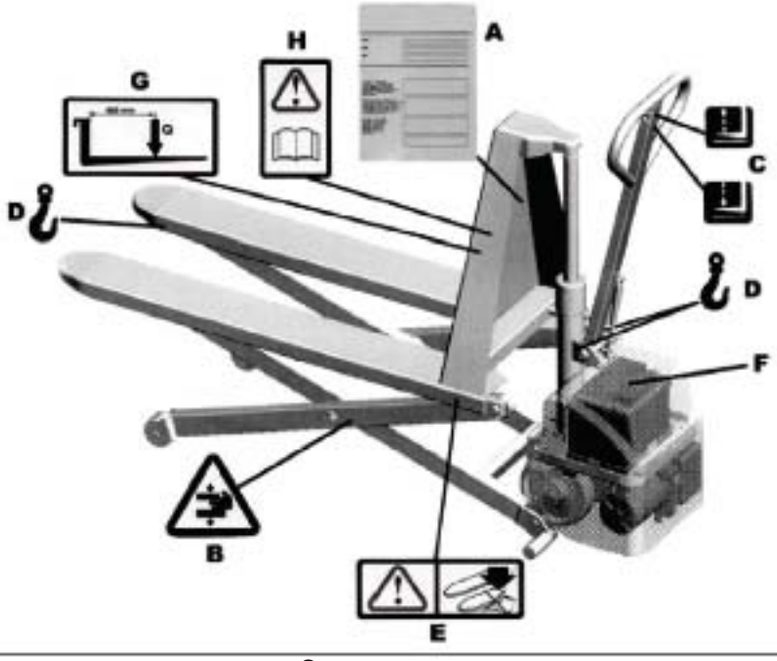

DEKLAROVÁNÍ HODNOT EMISE VIBRACÍ VIBRATSIOONI ERALDUMISE KINNITUS PAZIŅOJUMS PAR RADĪTO VIBRĀCIJU PRANEŠIMAS APIE VIBRACINĮ SPINDULIAVIMĄ DEKLAROWANIE EMISJI DRGAŃ ОПИСАНИЕ КОЛЕБАТЕЛЬНОЙ ТРАНСЛЯЦИИ		VYHLÁSENIE O HODNOTÁCH EMISIE VIBRÁCIÍ IZJAVA O VIBRACIJSKEM ODDAJANJU REZGÉSKIBOCSÁTÁSI NYILATKOZAT DECLARAŢIE DE EMISIUNE VIBRAŢII ДЕКЛАРАЦИЯ ЗА ВИБРАТОРНО ИЗЛЪЧВАНЕ TİTREŞİM EMİSYON BEYANI

Hodnoty emise vibrací deklarované v souladu s normou EN 12096 - Eralduva vibratsiooni väärtus on vastav normatiivile EN 12096- iga - Radītās vibrācijas līmenis noteikts saskaņā ar EN 12096 - Minimo vibracinio spinduliavimo kokybė atitinka EN 12096 - Wartości emisji drgań deklarowane zgodnie z normą EN 12096 - Значения колебательной трансляции в соответствии с нормативом EN 12096 - Hodnoty emisie vibrácií deklarované v súlade s normou EN 12096 - Izjavljene vrednosti vibracijskega oddajanja v skladu z EN 12096 - Az EN 12096 szabványnak megfelelően bejelentett rezgéskibocsátási értékek - Valori de emitere vibraţii declarate în conformitate cu EN 12096 - Стойности за вибраторно излъчване декларирани съгласно нормите на EN 12096 - Beyan edilen titreşim emisyon değerleri EN 12096'ya uygundur.

Popis - Kirjeldus - Apraksts - Aprašas - Opis - Описание - Popis - Opis - Ismertetése - Descriere - Наименование - Açıklama.	Hodnota - Väärtus - Līmenis - Kokybė - Wartość - Значение - Hodnota - Vrednost - Érték - Valoare - Стойност - Değer.	Normou Evropské - Euroopa Normatiivile - Eiropas Standarti - Standartas Europos - Norma Europejskiej - Норматива - Europskej Normou - Standard Evropske - Európai szabvány - Norma Europeană - Европейска Норма - Avrupa standardı **(EN).**	Zkušební plocha - Proovitööpind - Izmēģinājuma virsma - Tikrinimo plotas - Powierzchnia próbna - Испытательная поверхность - Skúšobná plocha - Poskusna površina - Vizsgált felület - Suprafaţă de probă - Пробна повърхност - Deneme yüzeyi.
Naměřená hodnota emise vibrací - Eralduva vibratsiooni mõõdetud väärtus vastab - Mērītais radītās vibrācijas līmenis - Vibracinio spinduliavimo matuota kokybė - Mierzona wartość emisji drgań - Значение колебательной трансляции, измеряемое в - Nameraná hodnota emisie vibrácií - Izmerjena vibracijska vrednost - Mért rezgéskibocsátási érték - Valoarea de emisiune a vibraţiilor măsurată în - Стойност вибраторно излъчваве измерена в. - Ölçülen titreşim emisyon değeri. **(m/s²)**	**1.13**	**EN ISO 20643** (Ruka/Paže - Käsi/Käsivars - Plauksta/Roka - Plaštaka/Ranka - Maszyny ręcznie trzymane i ręcznie prowadzone - Система Кисть/Рука - Ruka/Rameno - Dlan/Roka - Kéz/Kar - Mână/Braţ - Ръка/Рамо - El/Kol).	Průmyslová podlaha z hladkého betonu - Industriaalne tsemendist põrandapind - Pulēta betona grīda - Pramoninio poliruoto cemento grindinys - Przemysłowa podłoga z betonu gładkiego - Настил из промышленного гладкого цемента - Priemyselná podlaha z hladkého betónu - Industrijska tla iz gladkega cementa - Sima ipari beton padlózat - Paviment din ciment neted industrial - Под от гладък промишлен цимент - Düz sanayi betonlu zemin yer.
Nepřesnost - Ebakindlus - Neprecizitāte - Nepatikimumas - Niepewność - Неопределенность - Nepresnosť - Negotovost - Bizonytalanság - Incertitudine - Недостоверност - Kesin değil. **K (m/s²)**	**0.67**		
Naměřená hodnota emise vibrací - Eralduva vibratsiooni mõõdetud väärtus vastab - Mērītais radītās vibrācijas līmenis - Vibracinio spinduliavimo matuota kokybė - Mierzona wartość emisji drgań - Значение колебательной трансляции, измеряемое в - Nameraná hodnota emisie vibrácií - Izmerjena vibracijska vrednost - Mért rezgéskibocsátási érték - Valoarea de emisiune a vibraţiilor măsurată în - Стойност вибраторно излъчваве измерена в. - Ölçülen titreşim emisyon değeri. **(m/s²)**	**3.0**	**EN ISO 20643** (Ruka/Paže - Käsi/Käsivars - Plauksta/Roka - Plaštaka/Ranka - Maszyny ręcznie trzymane i ręcznie prowadzone - Система Кисть/Рука - Ruka/Rameno - Dlan/Roka - Kéz/Kar - Mână/Braţ - Ръка/Рамо - El/Kol).	Na zkušební dráze podle normy EN 13059 - Proovitööpinnal vastavalt EN 13059 - Izmēģinājuma trasē atbilstoši EN 13059 - Garso takeliu pagal EN 13059 - Na torze do prób według EN 13059 - На испытательной площадке в соответствии с нормативом EN 13059 – Na skúšobnej dráhe podľa normy EN 13059 - Na poskusni stezi po EN 13059 - Az EN 13059 szerinti próbapályán - Pe pistă de probă, în conf. cu EN 13059 - Върху пробна писта съгласно EN 13059 - EN 13059'a göre deneme pisti.
Nepřesnost - Ebakindlus - Neprecizitāte - Nepatikimumas - Niepewność - Неопределенность - Nepresnosť - Negotovost - Bizonytalanság - Incertitudine - Недостоверност - Kesin değil. **K (m/s²)**	**0.7**		

Hodnoty stanovené v souladu s normou EN ISO 20643 a EN 13059 - Kindlaks määratud väärtused on vastavuses EN ISO 20643 –ga ja EN 13059-ga - Līmenis noteikts saskaņā ar EN ISO 20643 un EN 13059 - Aprašyta kokybė atitinka EN ISO 20643 ir EN 13059 - Wartości określone zgodnie z normą EN ISO 20643 i EN 13059 - Значения, установленные в соответствии с нормативами EN ISO 20643 и EN 13059 - Hodnoty stanovené v súlade s normou EN ISO 20643 a EN 13059 - Vrednosti določene v skladu z EN ISO 20643 in EN 13059 - Az EN ISO 20643-nak és az EN 13059-nek megfelelő, meghatározott értékek - Valori determinate în conformitate cu EN ISO 20643 şi cu EN 13059 - Определени стойности в съответствие с EN ISO 20643 и EN 13059 - EN ISO 20643 ve EN 13059'a uygun belirlenen değerler.

Rev.05 del 08/08/2017

Prohlášení o Splnění Požadavků CE CE Vastavustunnistus ES Atbilstības Deklarācija CE Atitikties Deklaracija Deklaracja Zgodności CE Заявление о соответствии нормам Совета Европы	Lifter	CE Prehlásenie o Zhode CE Izjava Proizvajalca o Skladnosti Izdelka CE Megfelelőségi Nyilatkozat Declarație de conformitate CE Декларация Е С за Съответствие CE Uygunluk Beyanı

PR INDUSTRIAL S.r.l. – Loc. Il Piano – 53031 Casole d'Elsa (SI) – ITALIA

Výrobce a majitel technické dokumentace - Toote tehnilised andmed - Izgatavotājrūpnīcas tehniskā dokumentācija - Gamintojo techniné dokumentacija - Dokumantacja techniczna jest wasnoscia firmy - Изготовитель и держатель технической документации - Výrobca a držiteľ technickej dokumentácie - Proizvajalec in imetnik tehnične dokumentacije - A műszaki dokumentáció készítője és megőrzője – Fabricant şi proprietar al documentaţiei tehnice - Изготвил и собственик на техническата документация - Teknik dokümantasyonu düzenleyen ve elinde bulunduran

Prohlášení o převzetí plné odpovědnosti za to, že zařízení - Tunnistab täielikku ja ainuisikulist vatutust, masina suhtes - Deklarē ar pilnu atbildību, ka zemāk minētā iekārta - Visiškai atsakingai pareiškia, kad įrenginys - Deklaruje z pełną odpowiedzialnością , że urządzenie - Принимается полная степень ответственности, что погрузчик - Prehlasuje v rámci svojej kompetencie a zodpovednosti, že stroj - V polni odgovornosti izjavljamo, da je naprava - Teljes és kizárólagos felelősségére kijelenti, hogy a gép - Declară pe propria răspundere că apar - Декларира на единствена Своя отговорност, че машината - Makinenin kendi münferit sorumluluğuna tabii olduğunu beyan etmektedir

Typ, Tüüp, Tips, Tipas, Typu, Тип, Typu, Tip, Típus, Tip, Тип, Tip

Ruční skladový vozík, Forklift käsikahveltõstuk, Ratiņi ar manuālo bīdīšanu, Ranka stumiamas dėtuvės vežimėlis, Ręczny wózek magazynowy, Ручная тележка для склада, Ruční skladový vozík, Ročni skladiščni voziček, Kézi hajtású raktári kocsi, Stivuitor cu manevrare manuală pentru deservire depozit, Складова количка с ръчно избутване, Yaya kumandalı depo aracı

Model, Mudel, Modelis, Modelis, Model, Модель, Model, Model, Modell, Modelul, Модел, Model

HX10E

Výrobní číslo, Seeria Nr., Sērijas numurs, Serijos Nr., Numer seryjny, Серийный номер, Sériové číslo , Serijska Št., Sorozatszám, N° de serie, Сериен номер, Seri No

Rok výroby, Ehitusaasta, Izlaiduma gads, Pagaminimo metai, Rok produkcji, Год выпуска, Rok výroby , Leto proizvodnje, A gyártás éve, An de construcţie, Година на производство, Yapım yılı

Ke kterému se toto prohlášení vztahuje je v souladu s Direktivou
Vastab EC Direktiivile
Ir saskaņā ar atbilstošo Direktīvu
Kuriam taikoma ši Deklaracija, atitinka Direktyvos
Do którego odnosię się ninjesza deklaracja spełnia wymogi zawarte w Dyrektywie
Упомянутый в данном заявлении, соответствует Директиве

Na ktorý sa vzťahuje toto prehlásenia spĺňa ustanovenia Smernice
Ustreza Smernici
Amelyre ez a nyilatkozat vonatkozik, megfelel a
La care se referă prezenta declaraţie este conform Directivelor
Декларира на единствена Своя отговорност, че машината
Bu beyana konu olan yukarıdaki makine aşağıdaki Yönetmeliklere uygundur

2006/42/CE – 2014/30/UE a následnými úpravami a rozšířeními – ja selle järgnevatele muudatustele ja lisadele – un sekojošām modifikācijām un saskaņošanām – ir vėlesnių jos dalinių pakeitimų ir papildymų reikalavimus – wraz z jej późniejszymi zmianami – Совета Европы и более поздних обновлений и дополнений – a nasledovných úprav a doplnkov – in naknadnim spremembam in dodatkom – Direktívának, valamint az azt követő módosításoknak és kiegészítéseknek – cu succesivele modificări şi integrări – ЕС и последвалите изменения и допълнения – ve sonraki değişiklikler ve ilaveler

Jméno a adresu osoby pověřené sestavením technické dokumentace – Nimi ja aadress, kellel on õigus koostada tehniline toimik – Tās personas vārds un adrese, kura pilnvarota sastādīt tehnisko lietu – Asmens, įgalioto sudaryti atitinkamą techninę bylą, kuris turi būti įsisteigęs Bendrijoje, pavadinimas ir adresas – Nazwisko i adres osoby mającej miejsce zamieszkania lub siedzibę we Wspólnocie, upoważnionej do przygotowania dokumentacji technicznej – Имя и адрес ответственного за обеспечение комплекта технической документации – Meno a adresu osoby oprávnenej na zostavenie súboru technickej dokumentácie – Ime in naslov osebe, pooblaščene za sestavljanje tehnične dokumentacije – A műszaki dokumentáció összeállítására felhatalmazott személy – Numele şi adresa persoanei autorizate pentru întocmirea cărţii tehnice – името и адреса на лицето, оторизирано да съставя техническото досие, като то трябва да е установено в Общността - Teknik kılavuzun oluşturulmasıyla yetkili kişinin adı ve soyadı:

PR INDUSTRIAL S.r.l. – Loc. Il Piano – 53031 Casole d'Elsa (SI) – ITALIA

Oprávněn, Volitatud, Pilnvarots, Sankcionavo, Potwierdzone przez, Разрешительный орган, Schválil , Pooblaščen od, Engedélyezt, Responsabilul, Отговорен, Sorumlu

PAOLO CAMPINOTI

Podepsán, Alla kirjutatud, Paraksts, Pasirašė, Podpis, Подпись
Podpis, Podpis, Aláírás, Semnătură , Подпис, İmza

Casole d'Elsa 08/08/2017

CZ SHRNUTÍ (1.3)

TECHNICKÉ ÚDAJE..... str. 6
POUŽÍVÁNÍ ZAŘÍZENÍ..... str. 6
POPIS VOZÍKU..... str. 7
ŠTÍTKY..... str. 7
PŘEPRAVA A UVEDENÍ DO PROVOZU..... str. 7
BATERIE..... str. 7
POUŽÍVÁNÍ..... str. 8
ÚDRŽBA..... str. 9
ŘEŠENÍ POTÍŽÍ..... str. 9

TECHNICKÉ ÚDAJE

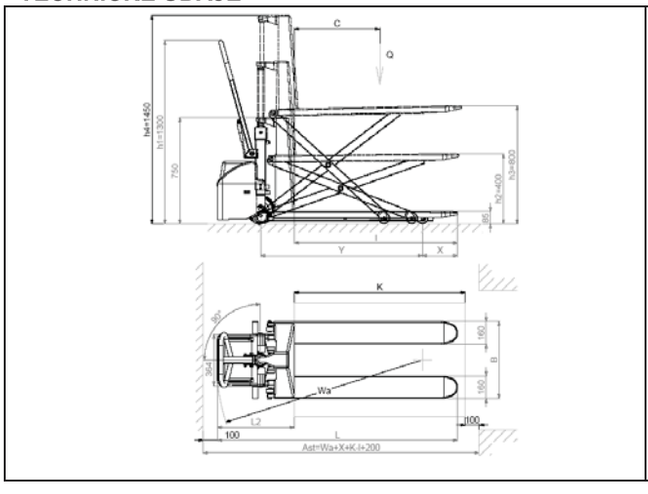

Verze s usměrňovačem na panelu

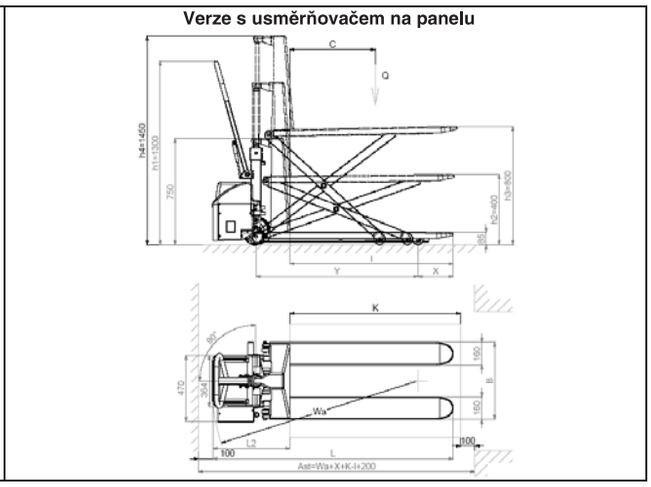

POPIS	1.1	VÝROBCE			PR INDUSTRIAL	PR INDUSTRIAL	PR INDUSTRIAL	PR INDUSTRIAL	PR INDUSTRIAL
	1.2	MODEL			HX10E 1150x540	HX10E 1150x680	HX10E 1525x540	HX10E 1800x540	HX10E 2000x540
	1.3	POHON			RUČNÍ	RUČNÍ	RUČNÍ	RUČNÍ	RUČNÍ
	1.4	SYSTÉM ŘÍZENÍ			VEDENÝ	VEDENÝ	VEDENÝ	VEDENÝ	VEDENÝ
	1.5	NOSNOST	Q	kg	1000	1000	1000	1000	1000
	1.6	TĚŽIŠTĚ	c	mm	600	600	762	900	1000
	1.8	VZDÁLENOST OSY ZÁTĚŽOVÝCH KOL OD ZÁKLADNY VIDLE	x	mm	993	993	1283	1509	1509
	1.9	ROZVOR	y	mm	1231	1231	1531	1748	1748
HMOTNOST	2.1	PROVOZNÍ HMOTNOST S BATERIÍ (viz řádek 6,5)		kg	139 (144*)	146	235 (240*)	259 (264*)	262 (267*)
	2.2	ZATÍŽENÍ NA OSÁCH S NÁKLADEM, VPŘEDU/VZADU		kg	433/706 (438/706*)	436/710	499/736 (504/736*)	518/741 (523/741*)	461/801 (466/801*)
	2.3	ZATÍŽENÍ NA OSÁCH BEZ NÁKLADU, VZPŘEDU/VZADU		kg	112/27 (117/27*)	118/28	159/76 (164/76*)	170/89 (175/89*)	169/93 (174/93*)
RÁMKOLA	3.1	PNEUMATIKY			G/P	G/P	G/P	G/P	G/P
	3.2	ROZMĚRY PŘEDNÍCH KOL (Ø x šířka)			200x50	200x50	200x50	200x50	200x50
	3.3	ROZMĚRY ZADNÍCH KOL (Ø x šířka)			80x50	80x50	80x50	80x50	80x50
	3.4	ROZMĚRY BOČNÍCH KOL (Ø x šířka)			-	-	-	-	-
	3.5	POČET KOL (x=HNACÍ JEDNOTKA) VPŘEDU/VZADU			2/2	2/2	2/2	2/2	2/2
	3.6	ROZCHOD KOL VPŘEDU	b10	mm	155	155	155	155	155
	3.7	ROZCHOD KOL VZADU MIN/MAX	b11	mm	447	587	447	447	447
ROZMĚRY	4.4	VÝŠKA ZDVIHU	h3	mm	715	715	715	715	715
	4.9	VÝŠKA ŘÍDÍCÍ OJE V POLOZE ŘÍZENÍ MIN/MAX	h14	mm	915/1300	915/1300	915/1300	915/1300	915/1300
	4.15	VÝŠKA SPUŠTĚNÝCH VIDLÍ	h13	mm	85	85	85	85	85
	4.19	CELKOVÁ DÉLKA	l1	mm	1690	1690	2076	2343	2543
	4.20	DÉLKA HNACÍ JEDNOTKY	l2	mm	540	540	540	540	540
	4.21	CELKOVÁ ŠÍŘKA, VPŘEDU/VZADU MIN/MAX	b1	mm	540	680	540	540	540
	4.22	ROZMĚRY VIDLÍ	s/e/l	mm	48/160/1150	48/160/1150	48/160/1525	48/160/1800	48/160/2000
	4.25	ŠÍŘKA VIDLÍ MIN/MAX	b5	mm	540	680	540	540	540
	4.32	SVĚTLOST VE STŘEDU ROZVORU	m2	mm	21	21	21	21	21
	4.34	PROSTOR PRO PODÉLNÉ ULOŽENÍ PALET 800x1200	Ast	mm	2193	2193	2450	2763	2763
	4.35	POLOMĚR OTÁČENÍ	Wa	mm	1543	1543	1841	2058	2058
VÝKON	5.2	RYCHLOST ZDVIHU, S/BEZ NÁKLADU		m/s	0,08/0,13	0,08/0,13	0,08/0,13	0,08/0,13	0,08/0,13
	5.3	RYCHLOST SESTUPU, S/BEZ NÁKLADU		m/s	0,13/0,06	0,13/0,06	0,13/0,06	0,13/0,06	0,13/0,06
ELEKTROMOTORY	6.2	VÝKON ZDVIŽNÉHO MOTORU		kW	1,6	1,6	1,6	1,6	1,6
	6.4	NAPĚTÍ BATERIE, JMENOVITÁ KAPACITA		V/Ah	12/60 (C20)	12/60 (C20)	12/60 (C20)	12/60 (C20)	12/60 (C20)
	6.5	HMOTNOST BATERIE		kg	14	14	14	14	14
	8.4	HLUČNOST PRO UCHO OBSLUHY		dB(A)	67	67	67	67	67

G=Guma, P=Polyuretan *Verze s usměrňovačem na panelu

1.2	MODEL			HX10E 1150x540 GEL-PLUS	HX10E 1525x540 GEL-PLUS	HX10E 1800x540 GEL-PLUS	HX10E 2000x540 GEL-PLUS
2.1	PROVOZNÍ HMOTNOST S BATERIÍ (viz řádek 6,5)		kg	145	241	265	268
2.2	ZATÍŽENÍ NA OSÁCH S NÁKLADEM, VPŘEDU/VZADU		kg	439/706	505/736	524/741	467/801
2.3	ZATÍŽENÍ NA OSÁCH BEZ NÁKLADU, VZPŘEDU/VZADU		kg	118/27	165/76	176/89	175/93
4.19	CELKOVÁ DÉLKA	l1	mm	1720	2106	2373	2573
4.20	DÉLKA HNACÍ JEDNOTKY	l2	mm	570	570	570	570
4.34	PROSTOR PRO PODÉLNÉ ULOŽENÍ PALET 800x1200	Ast	mm	2223	2480	2793	2793
4.35	POLOMĚR OTÁČENÍ	Wa	mm	1573	1871	2088	2088
6.4	NAPĚTÍ BATERIE, JMENOVITÁ KAPACITA		V/Ah	12/50-60	12/50-60	12/50-60	12/50-60
6.5	HMOTNOST BATERIE		kg	19	19	19	19

POUŽÍTÍ ZAŘÍZENÍ (4.2) (VIZ OBR. 1)

Toto zařízení je určeno ke zdvihání a přepravě břemen na zcela rovném povrchu, bez jakýchkoli vystupujících hrbolů, za pěšího doprovodu řidiče/obsluhy. Štítek “A” (obr. 3) upozorňuje na maximální nosnost, která nesmí být nikdy překročena z důvodu bezpečnosti personálu a nebezpečí poruchy vozíku. Dodržujte, prosím, přesně pokyny týkající se bezpečnosti, použití a údržby. Montáž jakéhokoli přídavného zařízení musí být autorizována výrobcem. Tento vozík je možno používat v provozech, kde je obsluha často nucena se ohýbat při ručním zdvihání břemen. Může být používán jako běžný paletový vozík, nebo jako zdvižná pracovní deska. Zdvihání břemen do požadované výše zvyšuje efektivitu a ergonomicky zlepšuje pevná i pohyblivá pracovní místa. Elektricky poháněné zdvihání zrychluje a umožňuje opakované změny v pracovních polohách.

POZNÁMKA: Toto zařízení způsobuje hlučnost 70dB(A) naměřenou při plném naložení v pracovním stavu. Z tohoto důvodu se doporučuje používat ochranné prostředky proti hluku (sluchátka, zátky do uší, atd.).

POPIS ZAŘÍZENÍ (5.3) (VIZ OBR. 2)

1 – Podvozek vozíku

Konstrukce svařená z vysoce kvalitních materiálů s odpovídající odolností zátěže, pro které je vozík vystaven. Dva přední válečky a boční stabilizátory zaručují vysokou stabilitu na 4 opěrných bodech.

2 – Táhlo

Táhlo se používá k tažení vozíku a k potřebné manipulaci. Pokud ho obsluha pustí, pneumatická pružina ho okamžitě navrátí do vertikální polohy. Je také zkonstruováno tak, aby chránilo ruce obsluhy.

3 – Zdvihací válec

Jednočinným pohybem zdvihá podvozek vozíku do požadované výšky. Použité materiály zaručují bezpečnost obsluhy z hlediska mechanických nebezpečí.

4 - Baterie

Baterie je startovacího typu a je snadno přístupná (odkaz.8). Pokud chcete baterii nabíjet, zasuňte kolík nabíječky do nabíjecí zdířky (odkaz 11), která je umístěna na držáku (odkaz 9).4 držáky jejího uložení (odkaz 9) a elastický pás zabraňují jakémukoli bohybu baterie (odkaz 4). Štítek “F” (obr. 3) zobrazuje základní údaje o baterii.

5 – Řídící kola

Dvě pružná gumová kola zaručují manévrovací schopnosti bez nadměrné námahy ze strany obsluhy.

6 – Nakládací válečky

Dva nylonové válečky s kuličkovými ložisky lehce unesou břemeno, které na nich spočívá.

7 – Stabilizátory

Dva postranní stabilizátory jsou automaticky uvedeny do činnosti, když vidle přesáhnou výšku 400 mm od země. Vozíku poskytují značnou stabilitu a zabraňují bočnímu převrácení. Zdvihají také řídící kola vozíku do výše 10 mm od země.

8 – Kryt

Ochraňuje baterii od nárazů a je snadno snímatelný pro účely údržby všech částí, které chrání.

9 – Sloupek

Hydraulika s baterií jsou součástí sloupku, jehož účelem je chránit:

A) Nohy obsluhy
B) Elektroinstalace
C) Hydrauliku
D) Baterii

10 – Ovládání hydrauliky

Zde se nacházejí bezpečnostní a ochranná zařízení, tj. kontrola poklesu a tlakový ventil.

11 – Nabíjecí zdířka

Je umístěna na držáku a slouží k nabíjení baterie. Toto se děje zasunutím nabíjecího kolíku nabíječky.

12 - Nabíječka

Nabíječka byla vyrobena tak, aby po úplném nabití baterie se automaticky přerušil přívod proudu. Při použití pečlivě dodržujte pokyny uvedené v tomto návodu.

13 - Nabíjecí zdířka

Verze s usměrňovačem na panelu (obr. 2a)

14 - Hlavní vypínač

OCHRANNÁ ZAŘÍZENÍ (6.10) - (VIZ OBR. 1)

1) HLAVNÍ VYPÍNAČ (REF.14); 2) VENTIL OMEZUJÍCÍ TOK; 3) VENTIL MAXIMÁLNÍHO TLAKU; 4) OCHRANA PROTI NÁRAZŮM.

ŠTÍTKY (13.2) (VIZ OBR. 3)

Na zařízení se nalézají následující štítky:

A) Štítek určující typ zařízení;
B) Štítek nebezpečí skluzu;
C) Symboly upozorňující na funkce ovládacích zařízení;
D) Štítky upozorňující na místa, kde je možno připevnit popruhy;
E) Štítky upozorňující na nebezpečí rozdrcení nohou;
F) Štítek baterie;
G) Štítek upozorňující na místo těžiště břemene;
H) Štítek upozorňující na příslušné pokyny;

Poznámka. Štítky nesmí být v žádném případě nečitelné nebo odstraněny.

PŘEPRAVA A UVEDENÍ DO PROVOZU (14.2)

Při přepravě vozíku používejte místa pro upnutí popruhů, na která upozorňují štítky “D” (obr. 3). Na váhu zařízení upozorňuje identifikační štítek “A” (obr. 3). Před uvedním do provozu se ujistěte, že všechny části zařízení, včetně bezpečnostních a ochranných zařízení, jsou v perfektním provozním stavu.

BATERIE (16.2)

Pokyny, bezpečnostní opatření a údržba

Kontrola, nabíjení a výměna baterie musí být prováděna oprávněným personálem za dodržování pokynů výrobce. Je zakázáno kouřit nebo pohybovat se v blízkosti vozíku, či nabíječky s hořlavými nebo jiskřivými předměty. Provoz musí být dobře větrán. Uzávěry jednotlivých částí musí být udržovány suché a čisté. Vyteklou kyselinu okamžitě odstraňte a svorky baterie namažte trochou vazelíny. Poté je utáhněte (gelové baterie nepotřebují údržbu, protože jsou naplněny gelovým elektrolytem). Váha a velikost baterií může ovlivnit stabilitu vozíku. Proto je v případě použití nestandardní baterie vhodné kontaktovat výrobce kvůli autorizaci. Je zakázáno zdvihat nebo pokládat vidle během nabíjení. Vyměněnou baterii uskladněte odpovídajícím způsobem.

Nabíjení baterie

Baterie se doporučuje nabíjet následujícím způsobem:

- Odstraňte kryt (odkaz 8/str.2).
- Spusťte vidle.
- Odkryjte baterii.
- Zapojte nabíjecí zdířku do kolíku nabíječky (odkaz 11/obr.2).

• Přepněte spínač nabíječky do polohy “ON”.
• Po nabití baterie nabíječka přeruší přívod proudu a rozsvítí se kontrolka STOP. Přepněte spínač nabíječky do polohy “OFF” a vyndejte kolík.
• Jednou za týden zkontrolujte hladinu elektrolytu v baterii.
• Přikryjte baterii a otřete ji.

Verze s usměrňovačem na panelu

• Snížit vidlice
• Zasunout zástrčku napájecího kabelu (bod 13/obr. 2) do zásuvky
• Během fáze dobíjení zamezí nabíječka akumulátorů jakémukoliv zdvihání. Konec nabíjení signalizuje zelené LED světlo. V tomto okamžiku je možné vyndat zástrčku a přístroj znovu použít

DŮLEŽITÉ: Pro dobíjení gelových baterií používejte pouze speciální nabíječku.

VAROVÁNÍ: Nikdy nenechávejte baterii zcela vybít. Vyhněte se také částečnému nabíjení. Pokud budete nechávat baterie vybíjet příliš, jejich životnost se sníží.

Výměna baterie (17.3)

a) Vyjměte baterii z jejího uložení. b) Odpojte kabely od svorek. c) Vysuňte baterii. d) Opačným postupem vložte novou baterii, uložte ji zpět a správně zapojte.

Pozn. Baterie musí být vždy stejného druhu jako ta, kterou nahrazuje. DŮLEŽITÉ: S KYSELINOU SÍROVOU NAKLÁDEJTE OPATRNĚ. JE JEDOVATÁ A ŽÍRAVÁ (ELEKTROLYT GELOVÉ BATERIE JE TAKÉ ŽÍRAVÝ, PROTO JE PŘÍSNĚ ZAKÁZÁNO BATERIE OTEVÍRAT). POKUD DOJDE KE KONTAKTU S KŮŽÍ NEBO ŠATY, OMYJTE POSTIŽENÁ MÍSTA MÝDLEM A VODOU. V PŘÍPADĚ ÚRAZU SE SPOJTE S LÉKAŘEM!!! Pozn. Po výměně uložte starou baterii odpovídajícím způsobem (také gelové baterie obsahují olovo, a proto se s nimi musí zacházet jako s normálními bateriemi).

Kontrola baterie

Pečlivě si přečtěte pokyny výrobce týkající se používání a údržby baterie. Zkontrolujte, zda nedošlo ke korozi, zda je vazelína na svorkách v dostatečném množství (gelové baterie už nemusíte dále kontrolovat), a zda je kyselina cca 15 mm nad deskami. Pokud není vnitřek baterie zcela ponořen v tekutině, dolijte destilovanou vodu. Změřte hustotu elektrolytu hustoměrem pro kontrolu hodnoty nutné pro nabíjení.

POUŽITÍ (18.3)

Tento paletový vozík je určen ke zdvihání a přepravě břemen na paletách, nebo standardizovaných přepravek, na rovném, hladkém a přiměřeně pevném povrchu. Obsluha musí vykonat následující úkony tak, aby zůstala v bezpečné vzdálenosti od potenciálně nebezpečných částí (jako zdvihací válce, vidle, řetězy, válečky, stabilizační a poháněcí kola, či jiné pohyblivé součásti), které mohou zapříčinit rozdrcení rukou nebo nohou.

Bezpečnostní předpisy

Vozík musí být používán podle následujících předpisů:
A) Nenakládejte na vozík více, než je jeho maximální nosnost, která je uvedena na štítku “A” (obr.3), protože jinak nebude schopen zdvihnout břemeno a může dojít k vážnému poškození.
B) Nenakládajete pouze na jednu vidli.
C) Břemeno rovnoměrně rozložte na obě vidle.
D) Nezdvihejte břemeno na špicích vidlí.
E) Přeprava nebo zdvih osob je zakázáno.
F) Je zakázáno přibližovat se na nebezpečnou vzdálenost k místům, kde jsou pohyblivé části.
G) Je zakázáno provádět úpravy vozíku.
H) Je zakázáno vozík táhnout, když jsou vidle nad 400mm nad zemí.
I) Obsluha zařízení musí znát pokyny k používání vozíku a musí být vhodně oblečena.
L) Je zakázáno vozík táhnout za pomoci elektrického nebo mechanického zařízení. Vozík může být obsluhován pouze ručně.
M) Je zakázáno používat tlačítko pro zdvih/pokles, pokud se právě nabíjí baterie.
N) Bezpečnostní a ochranná zařízení nesmí být odpojována nebo snímána.
O) Před započetím práce musí řidič vozíku zkontrolovat:
- Stav nakládacích vidlí – musí být v perfektním stavu.
- Zda je baterie nabitá, dobře upevněná a její součásti suché a čisté.
P) Obsluha odpovědná za vozík nesmí dovolit neoprávněnému personálu vozík řídit, nebo vstupovat na vidle.
Q) Pokud je vozík přepravován výtahem, musí do něj zajet nákládacími vidlemi napřed (nejdříve se ujistěte, že má výtah dostatečnou nosnost).
R) Vozík musí být vždy používán nebo zaparkován tak, aby byl chráněn před deštěm a sněhem a za žádných okolností nesmí být používán ve velmi vlhkých provozech.
S) Teplota pro provoz vozíku je -12°C až +40°C

POZN. VÝROBCE NENESE ŽÁDNOU ODPOVĚDNOST ZA PORUCHY NEBO NEHODY ZAPŘÍČINĚNÉ NEDBALOSTÍ, NESCHOPNOSTÍ, ÚDRŽBOU NEKVALIFIKOVANÝCH TECHNIKŮ A NEVHODNÝM POUŽÍVÁNÍM VOZÍKU.

VAROVÁNÍ: Díky svému designu reguluje vozík svou stabilitu během zdvihu, a tak snižuje schodek mezi stabilizátorem a nakládacími válečky. Dávejte dobrý pozor na to, aby bylo břemeno na vidle umístěno správným způsobem a ujistěte se, že těžiště břemene odpovídá tomu, které je zaručeno výrobcem. Pokud dojde k nesprávnému rozmístění břemen a ta mají odlišná těžiště, než ta, která jsou zaručena výrobcem, vozík se může zdát stabilní během první fáze zdvihu, ale může se náhle převrátit, pokud se těžiště přesune mimo linii válečků.

Manipulace

K dosažení určeného místa používejte táhlo. (odkaz 2/obr.2). S vozíkem manipulujte opatrně, protože náhlé pohyby mohou vést k nebezpečným situacím. S břemenem na vidlích manipulujte s vozíkem s vidlemi zdviženými max 300mm od země.

Práce

Pro zdvižení nakládacích vidlí stiskněte vrchní část tlačítka, dokud není dosaženo požadované výšky. Pokud je chcete položit, stiskněte spodní část tlačítka. Vozík se bude pohybovat volně do té doby, dokud vidle nedosáhnou výšky 400mm nad zemí. Tehdy začnou fungovat dva postranní stabilizátory (odkaz 7/obr.2), které zablokují zařízení a zamezí jakémukoli horizontálnímu pohybu.

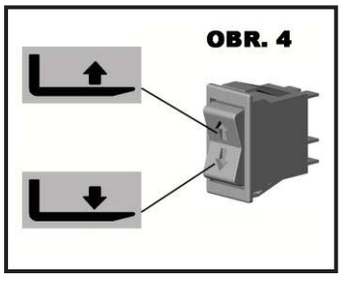

ÚDRŽBA (20.3)

Údržba musí být prováděna speciálně vyškoleným personálem a minimálně jednou za rok musí vozík projít celkovou kontrolou.
Pozn. Před provedením údržby nebo prohlídky vždy odpojte baterii.

Pravidelná údržba

ČÁST VOZÍKU	KONTROLA	JEDNOU ZA		
		3 Měsíce	6 Měsíce	12 Měsíce
PODVOZEK VOZÍKU	Zkontrolujte části, které nesou břemeno		X	
KOLEČKA	Zkontrolujte opotřebení kuličkových ložisek a uchycení	X		
ŘÍZENÍ	Zkontrolujte vůli	X		
HYDRAULICKÝ SYSTÉM	Zkontrolujte funkčnost hadic a propojení	X		
	Zkontrolujte hladinu oleje		X	
	Vyměňte olej 1,75 lt. (32 Cst., 40°C)			X
	Zkontrolujte tlakový ventil			X
ELETROINSTALACE	Zkontrolujte funkčnost	X		
	Zkontrolujte spojení a kabely	X		
	Zkontrolujte tlačítka	X		
ELEKTROMOTOR	Zkontrolujte opotřebení kartáčků		X	
MAZÁNÍ	Namažte spoje	X		

Pozn. Používejte zvlášť hydraulický olej, motorový olej a brzdový olej.
Pozn. Likvidujte použité oleje s ohledem na životní prostředí. Olej by měl být skladován v samostatné nádobě a později zlikvidován příslušným způsobem. Nezbavujte se oleje zakopáním do země nebo jiným nevhodným způsobem.

ČISTĚNÍ VOZÍKU: Vozík čistěte vyjma jeho elektrických a elektronických součástí vlhkým hadrem. Nepoužívejte přímý proud vody, páry, nebo hořlavé látky. Elektrické a elektronické součásti čistěte vysušeným stlačeným vzduchem při nízkém tlaku (max. 5 barů), nebo jiným než kovovým kartáčem.

ŘEŠENÍ POTÍŽÍ

VIDLE SE NEZDVIHAJÍ (22,2+X3):

PŘÍLIŠ MÁLO OLEJE	ANO ➡	NAPLŇTE OLEJOVOU NÁDRŽ
↓ NE		
VYBITÁ BATERIE	ANO ➡	VIZ STR. 2 “NABÍJENÍ BATERIE”
↓ NE		
OPOTŘEBENÉ TĚSNĚNÍ VÁLCE	ANO ➡	VYMĚŇTE TĚSNĚNÍ
↓ NE		
ROZBITÉ RELÉ MOTORU	ANO ➡	ZKONTROLUJTE A VYMĚŇTE
↓ NE		
OPOTŘEBENÉ KARTÁČKY MOTORU	ANO ➡	VYMĚŇTE KARTÁČKY
↓ NE		
POŠKOZENÁ ELEKTROINSTALACE	ANO ➡	ZKONTROLUJTE ZAPOJENÍ ELEKTROINSTALACE A OVLÁDACÍ TLAČÍTKO
↓ NE		
VEZMĚTE VOZÍK DO NEJBLIŽŠÍHO SERVISNÍHO CENTRA		

VIDLE SE NEPOKLÁDAJÍ (29,1):

VADNÝ ELEKTROMAGNETICKÝ VENTIL HYDRAULIKY	ANO ➡	ZKONTROLUJTE A VYMĚŇTE
↓ NE		
VADNÁ ELEKTROINSTALACE	ANO ➡	ZKONTROLUJTE ZAPOJENÍ ELEKTROINSTALACE A OVLÁDACÍ TLAČÍTKO
↓ NE		
VEZMĚTE VOZÍK DO NEJBLIŽŠÍHO SERVISNÍHO CENTRA		

ET SISUKORD (1.3)

TEHNILISED ANDMED..... lk 10
TÕSTUKI KASUTAMINE..... lk 10
TÕSTUKI KIRJELDUS..... lk 11
ANDMEPLAADID..... lk 11
TRANSPORT JA KASUTUSELEVÕTMINE..... lk 11
AKU..... lk 11
KASUTAMINE..... lk 12
HOOLDUS..... lk 13
RIKKEOTSING..... lk 13

TEHNILISED ANDMED

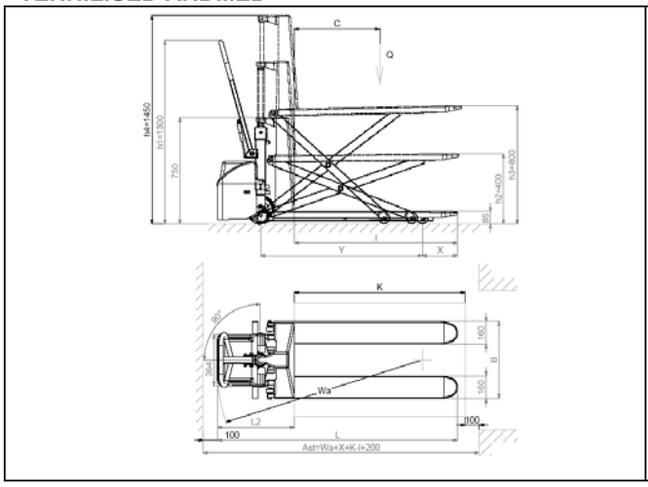

Masinale paigaldatud alaldiga versioon

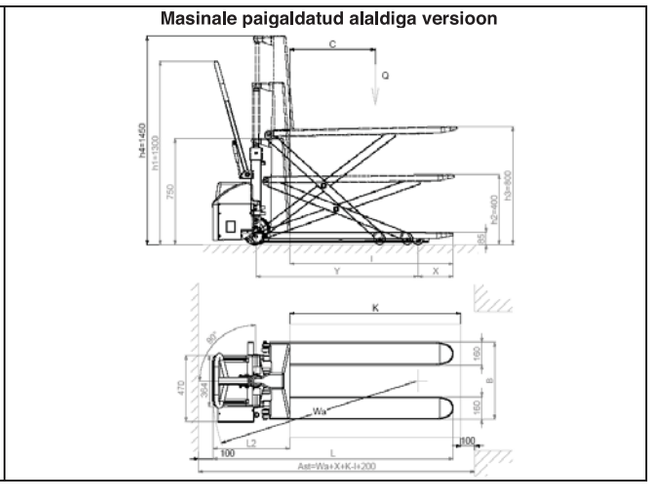

KIRJELDUS	1.1	VALMISTAJA			PR INDUSTRIAL	PR INDUSTRIAL	PR INDUSTRIAL	PR INDUSTRIAL	PR INDUSTRIAL
	1.2	MUDEL			HX10E 1150x540	HX10E 1150x680	HX10E 1525x540	HX10E 1800x540	HX10E 2000x540
	1.3	KÄITAMINE			KÄSITSI	KÄSITSI	KÄSITSI	KÄSITSI	KÄSITSI
	1.4	JUHTIMISSÜSTEEM			LIIKUDES	LIIKUDES	LIIKUDES	LIIKUDES	LIIKUDES
	1.5	KANDEVÕIME	Q	kg	1000	1000	1000	1000	1000
	1.6	RASKUSKESE	c	mm	600	600	762	900	1000
	1.8	KANDVA RATTATELJE KAUGUS KAHVELALUSEST	x	mm	993	993	1283	1509	1509
	1.9	TELJEVAHE	y	mm	1231	1231	1531	1748	1748
KAALUD	2.1	KAAL KOOS AKUGA (vt rida 6,5)		kg	139 (144*)	146	235 (240*)	259 (264*)	262 (267*)
	2.2	TELJEKOORMUS KOOS KOORMAGA, EESMINE/TAGUMINE		kg	433/706 (438/706*)	436/710	499/736 (504/736*)	518/741 (523/741*)	461/801 (466/801*)
	2.3	TELJEKOORMUS ILMA KOORMATA, EESMINE/TAGUMINE		kg	112/27 (117/27*)	118/28	159/76 (164/76*)	170/89 (175/89*)	169/93 (174/93*)
ŠASSII/RATTAD	3.1	RATTAKUMMID			G/P	G/P	G/P	G/P	G/P
	3.2	EESMISTE RATASTE MÕÕDUD (Ø x laius)			200x50	200x50	200x50	200x50	200x50
	3.3	TAGUMISTE RATASTE MÕÕDUD (Ø x laius)			80x50	80x50	80x50	80x50	80x50
	3.4	KÜLGMISTE RATASTE MÕÕDUD (Ø x laius)			-	-	-	-	-
	3.5	RATASTE ARV (x = MOOTOR) EESMINE/TAGUMINE			2/2	2/2	2/2	2/2	2/2
	3.6	EESMINE LIIKUMISTRAJEKTOOR	b10	mm	155	155	155	155	155
	3.7	TAGUMINE LIIKUMISTRAJEKTOOR MIN/MAX	b11	mm	447	587	447	447	447
MÕÕDUD	4.4	TÕSTEKÕRGUS	h3	mm	715	715	715	715	715
	4.9	JUHTPULDI KÕRGUS JUHTIMISASENDIS MIN/MAX	h14	mm	915/1300	915/1300	915/1300	915/1300	915/1300
	4.15	ALLALASTUD KAHVLITE KÕRGUS	h13	mm	85	85	85	85	85
	4.19	KOGUPIKKUS	l1	mm	1690	1690	2076	2343	2543
	4.20	MOOTORIÜKSUSE PIKKUS	l2	mm	540	540	540	540	540
	4.21	KOGULAIUS, EESMINE/TAGUMINE MIN/MAX	b1	mm	540	680	540	540	540
	4.22	KAHVLITE MÕÕDUD	s/e/l	mm	48/160/1150	48/160/1150	48/160/1525	48/160/1800	48/160/2000
	4.25	KAHVLITE LAIUS MIN/MAX	b5	mm	540	680	540	540	540
	4.32	KÕRGUS MAAPINNAST KESKOSAS	m2	mm	21	21	21	21	21
	4.34	800 x 1200 KAUBAALUSE LAADIMISKORIDOR PIKKUPIDI	Ast	mm	2193	2193	2450	2763	2763
	4.35	PÖÖRDERAADIUS	Wa	mm	1543	1543	1841	2058	2058
JÕUDLUSED	5.2	TÕSTMISKIIRUS, KOORMAGA/KOORMATA		m/s	0,08/0,13	0,08/0,13	0,08/0,13	0,08/0,13	0,08/0,13
	5.3	LANGETAMISKIIRUS, KOORMAGA/KOORMATA		m/s	0,13/0,06	0,13/0,06	0,13/0,06	0,13/0,06	0,13/0,06
ELEKTRIMOOTORID	5.4	TÕSTEMOOTORI VÕIMSUS		kW	1,6	1,6	1,6	1,6	1,6
	6.4	AKUPINGE, NIMIVÕIMSUS		V/Ah	12/60 (C20)	12/60 (C20)	12/60 (C20)	12/60 (C20)	12/60 (C20)
	6.5	AKUKAAL		kg	14	14	14	14	14
	8.1	MÜRA KASUTAJA KÕRVADELE		dB(A)	67	67	67	67	67

1,2	MUDEL			HX10E 1150x540 GEL-PLUS	HX10E 1525x540 GEL-PLUS	HX10E 1800x540 GEL-PLUS	HX10E 2000x540 GEL-PLUS
2,1	KAAL KOOS AKUGA (vt rida 6,5)		kg	145	241	265	268
2,2	TELJEKOORMUS KOOS KOORMAGA, EESMINE/TAGUMINE		kg	439/706	505/736	524/741	467/801
2,3	TELJEKOORMUS ILMA KOORMATA, EESMINE/TAGUMINE		kg	118/27	165/76	176/89	175/93
4,19	KOGUPIKKUS	l1	mm	1720	2106	2373	2573
4,20	MOOTORIÜKSUSE PIKKUS	l2	mm	570	570	570	570
4,34	800 x 1200 KAUBAALUSE LAADIMISKORIDOR PIKKUPIDI	Ast	mm	2223	2480	2793	2793
4,35	PÖÖRDERAADIUS	Wa	mm	1573	1871	2088	2088
6,4	AKUPINGE, NIMIVÕIMSUS		V/Ah	12/50-60	12/50-60	12/50-60	12/50-60
6,5	AKUKAAL		kg	19	19	19	19

TÕSTUKI KASUTAMINE (4.2) (VT JOONIS 1)

See tõstuk on konstrueeritud koormate tõstmiseks ja transportimiseks täiesti tasastel, kühmudeta pindadel. Tõstuki juht kõnnib tõstukiga kaasaas. Andmeplaadil A (joonis 3) on näidatud tõstuki tõstevõime, mida ei tohi mitte kunagi ületada, et mitte ohustada töötajaid ja kahjustada tõstukit. Järgida ohutus-, kasutus- ja hooldusjuhendeid! Igasuguste lisaseadmete paigaldamiseks tõstukile peab olema TOOTJA luba. Tõstukit saab kasutada kohtades, kus kasutaja peab sageli koormate tõstmiseks kummardama, seda saab kasutada nii tavalise tõstukina kui ka tõstetava töölauana. Koorma tõstmine nõutavale kõrgusele vähendab asjatut jõukulu ning parandab töötamismugavust nii statsionaarsete kui ka teisaldatavate töötamiskohtade korral. Elektriajamiga tõstmine kiirendab ja hõlbustab korduvaid töökõrguse muutmisi.

NB! Tõstuk tekitab akustilise rõhu kuni 70 dB(A) mõõdetuna töökohas täiskoormusel, seetõttu on soovitatav kasutada kaitseid müra eest (kõrvaklapid, kuulmekaitsed jms).

TÕSTUKI KIRJELDUS (5.3) (VT JOONIS 2)

1 – Šassii

Kvaliteetsetest materjalidest piisava tugevusega keeviskonstruktsioon, mis talub sellele rakendatavaid koormusi. Kaks eesmist rullikut ja külgmised tugirattad tagavad neljas toetuspunktis hea stabiilsuse.

2 – Juhtkang

Juhtkangi kasutatakse tõstuki tõmbamiseks ja manööverdamiseks. Gaasamortisaator viib vabastamise korral juhtkangi automaatselt vertikaalasendisse. See on konstrueeritud kasutaja käte kaitseks.

3 – Tõstesilinder

Ühe töökäiguga tõstab see šassii soovitud kõrgusele. Kasutatavad materjalid tagavad kasutaja ohutuse mehaanikaseadmetest tuleneva ohu eest.

4 – Aku

Käivitusaku on kaane all kergesti juurdepääsetav (viide 8). Aku laadimiseks ühendada akulaaduri pistik pistikupessa (viide 11) toe küljel (viide 9). Neli kinnitustuge (viide 9) ja elastne rihm takistavad aku (viide 4) kohaltliikumist. Andmeplaadil F (joonis 3) on esitatud aku tehnilised andmed.

5 – Juhtrattad

Kaks elastset kummist juhtratast tagavad tõstuki juhitavuse, tekitamata kasutajale ülemäärast pingutust.

6 – Koormarullikud

Koormat kannavad kaks kuullaagritel nailonrullikut.

7 – Toed

Kui haarade kõrgus maapinnast ületab 400 mm, asetuvad automaatselt oma kohale kaks külgtuge. Need annavad tõstukile hea stabiilsuse, takistades selle külgsuunalist ümberminekut ning tõstavad juhtrattad maapinnast 10 mm kõrgusele.

8 – Kate

Kaitseb akut löökide eest ning on kõigi seesmiste osade hooldamiseks kergesti eemaldatav.

9 – Tugi

Hüdraulikasõlm ja aku on kinnitatud toe külge. Tugi on konstrueeritud selleks, et kaitsta:

A) Kasutaja jalgu
B) Elektriseadmeid
C) Hüdraulikaseadmeid
D) Akut

10 – Hüdraulikasüsteemi juhtseadised

Siia on monteeritud kasutaja ohutusseadised, st langetamise juhtseadis ja rõhu piiramisventiil.

11 – Laadimise pistikupesa

Paikneb toe küljes ning seda kasutatakse aku laadimiseks, ühendades selle akulaaduri pistikuga.

12 – Akulaadur

Allasendis haaradega seisva tõstuki korral ühendada akulaaduri pistik laadimise pistikupessa (viide 11). Akulaadur on konstrueeritud nii, et see lülitab laetud aku korral toitevoolu automaatselt välja. Akulaaduri kasutamisel järgida hoolikalt käesolevat kasutamisjuhendit.

13 – Laadimise pistikupesa

Masinale paigaldatud alaldiga versioon (joonis 2a).

14 – Pealüliti

OHUTUSSEADISED (6.9) - (VT JOONIS 2)

1) PEALÜLITI (viide 14); 2) ÜLEVOOLUKLAPP; 3) RÕHUKLAPP; 4) KAITSEKATE.

TÄHISED (13.2) (VT JOONIS 3)

Tõstukile on kinnitatud järgmised tähised:

A) Tõstuki tüübitähis.
B) Lõikamisohu tähis.
C) Juhtimisfunktsioonidele osutavad tähised.
D) Tõstetroppide kinnituskoha tähis
E) Kasutaja jalgade muljumisohu tähis.
F) Aku tähis.
G) Raskuskeskme asukoha tähis.
H) Tähis „Lugeda juhendit“.

Märkus. Tähiseid ei tohi mitte mingil juhul eemaldada ega loetamatuks muuta.

TRANSPORT JA KASUTUSELEVÕTMINE (14.2)

Tõstuki transportimisel kasutada troppide kinnituspunkte, mis on näidatud andmeplaadil D (joonis 3). Tõstuki kaal on näidatud andmeplaadil A (joonis 3). Enne töötamise alustamist kontrollida, kas kõik tõstuki osad, sealhulgas ohutusseadised, on täiesti töökorras.

AKU (16.2)

Juhendid, ohutusmeetmed ja hooldus

Aku ülevaatust, laadimist ja vahetamist peab teostama selleks volitatud personal vastavalt tootja juhendile. Tõstuki või akulaaduri läheduses on keelatud suitsetada või hoida sädemeid tekitavaid või kergsüttivaid materjale. See ala peab olema hästi ventileeritud. Akuelementide korgid tuleb hoida kuivad ja puhtad. Kõrvaldada lekkinud hape ning määrida klemmidele õhuke kiht vaseliini ja pingutada klemmide mutrid (geelakud on hooldusvabad, sest nendes on geelelektrolüüt). Akude kaal ja suurus võib mõjutada tõstuki stabiilsust, seetõttu tuleb mittestandardsete akude paigaldamisel võtta loasaamiseks ühendust TOOTJATEHASEGA. Akude laadimise ajal on keelatud kahvlit tõsta või langetada. Pärast aku vahetamist toimetada kasutatud aku lähimasse ohtlike jäätmete kogumispunkti.

Akude laadimine

Soovitatav on akut laadida mõne tunni vältel pärast tõstuki kasutamist, järgides järgmisi juhiseid:

- Võtta maha kaas (viide 8/joonis 2).
- Langetada haarad.
- Võtta maha elementide kate.
- Ühendada alaldi pesa akulaaduri pistikuga (viide 11/joonis 2).
- Seada alaldi lüliti asendisse ON (sisselülitatud).

• Kui aku on täielikult laetud, katkestab akulaadur automaatselt toitevoolu ning süttib STOP märgutuli. Lülitada alaldi välja ning eemaldada pistik.
• Üks kord nädalas kontrollida elementides elektrolüüdi taset.
• Kuivatada elemendid ja sulgeda need.

Masinale paigaldatud alaldiga versioon

• Laske kahvel alla
• Torgake toitekaabli pistik (joon 2/nr 13) pistikupessa
• Aku laadimise ajaks tõkestab akulaadija kõik tõstmistoimingud. Laadimise lõppemisest annab märku ROHELINE LED. Nüüd võib pistiku välja tõmmata ja masinat uuesti kasutada.

NB! Geelakude laadimiseks kasutada eranditult spetsiaalset akulaadurit.

HOIATUS: Mitte kunagi akut täielikult tühjendada ning vältida osalist laadimist: kui akud lastakse liialt tühjeneda, siis nende tööiga lüheneb.

Aku vahetamine (17.3)

a) Eemaldada aku hoidikust. b) Ühendada juhtmed klemmide küljest lahti. c) Tõmmata aku välja. d) Aku tagasiasetamiseks toimida vastupidises järjekorras, paigutada aku kindlalt kohale ning ühendada õigesti. **Märkus. Vahetusaku peab olema sama tüüpi. NB! KASUTADA VÄÄVELHAPET ETTEVAATLIKULT – SEE ON MÜRGINE JA SÖÖVITAV (GEELAKU ELEKTROLÜÜT ON SAMUTI KORRODEERIV, SEETÕTTU ON RANGELT KEELATUD AKUT LAHTI VÕTTA). KUI NAHK VÕI RIIDED PUUTUVAD HAPPEGA KOKKU, SIIS PESTA NEID ROHKE VEE JA SEEBIGA. ÕNNETUSJUHTUMI KORRAL PÖÖRDUDA ARSTI POOLE! Märkus. Pärast aku vahetamist toimetada kasutatud aku lähimasse ohtlike jäätmete kogumispunkti (et ka geelakud sisaldavad pliid, peab need asendamise korral taaskasutusse suunama).**

Aku kontrollimine

Lugeda tähelepanelikult läbi aku tootja antud kasutus- ja hooldusjuhend. Kontrollida, kas ei esine korrosiooni, kas klemmidele on määritud vaseliini (geelakud ei vaja kontrollimist) ning kas hape ulatub 15 mm üle plaatide. Kui elemendid ei ole happega kaetud, lisada purkidesse destilleeritud vett. Laadimistaseme kontrollimiseks mõõta elektrolüüdi tihedust areomeetriga.

KASUTAMINE (18.3)

Kahveltõstuk on konstrueeritud kaubaalustel või standardkonteinerites olevate koormate tõstmiseks ja teisaldamiseks siledal ja nõuetekohase tugevusega sillutisel. Juht peab sõitmisel järgima alljärgnevad kasutusjuhiseid, et jääda mõistlikule kaugusele ohtlikest tsoonidest (nagu näiteks sammas, kahvlid, ketid, rihmarattad, vedavad ja stabiliseerimisrattad ja teised liikuvad osad), mis võivad põhjustada käte ja/või jalgade muljumist.

Ohutusnõuded

Tõstukit peab kasutama vastavalt alljärgnevatele eeskirjadele:
A) Tõstukit ei tohi koormata üle andmesildil A (joonis 3) näidatud maksimaalkoormuse, sest tõstuk ei ole võimeline koormust tõstma ning saab tugevasti kahjustada.
B) Kahvlit ei tohi koormata ebaühtlaselt.
C) Jaotada koormus ühtlaselt mõlemale kahvlile.
D) Koormat ei tohi tõsta kahvli otstega.
E) Keelatud on transportida või tõsta inimesi.
F) Keelatud on siseneda liikuvate osadega piirkonda.
G) Keelatud on muuta tõstuki konstruktsiooni.
H) Keelatud on tõstukit pukseerida, kui selle kahvlid on üle 400 mm kõrgusel maapinnast.
I) Masina juht peab tundma kasutusjuhendit ning kandma sobivat riietust.
L) Tõstukit on keelatud pukseerida elektriliste või mehaaniliste veovahenditega, tõstukit tohib liigutada üksnes käsitsi.
M) Aku laadimise ajal on keelatud kasutada tõstmise/langetamise nuppu.
N) Turvaseadiseid ei tohi blokeerida ega demonteerida.
O) Enne töötamise algust peab tõstuki juht kontrollima:
- Kas laadimiskahvlid on täielikult töökorras.
- Kas aku on laetud, korralikult kinnitatud ning kas selle elemendid on kuivad ja puhtad.
P) Kahveltõstuki eest vastutav juht ei tohi lubada volitamata isikutel tõstukit juhtida ega selle kahvli haaradele astuda.
Q) Kui tõstukit transporditakse liftis, peab see lifti sisenema laadimiskahvlid eespool (kõigepealt veenduda, kas lifti kandevõime on küllaldane).
R) Tõstukit peab alati kasutama ja parkima vihma ja lume eest varju all ning kunagi ei tohi seda kasutada väga niiskes kohas.
SKasutustemperatuur -12°C/+40°C.

MÄRKUS. TÕSTUKI TOOTJA EI VASTUTA MINGITE RIKETE EGA ÕNNETUSJUHTUMITE EEST, MIS ON TINGITUD HOOLETUSEST, TÕSTEVÕIME ÜLETAMISEST, KVALIFITSEERIMATA TEHNIKUTE POOLT TEHTUD TÖÖDEST VÕI TÕSTUKI MITTENÕUETEKOHASEST KASUTAMISEST.

HOIATUS: Konstruktsioonitüübi tõttu muutub tõstmisel rööpliigend-kahveltõstuki stabiilsus, sest väheneb stabilisaatori ja laadimisrullide vahekaugus. Asetada koorem kahvli haaradele õigesti ning veenduda, kas koorma raskuskese vastab tootja poolt näidatule. Kui koormused ei ole ühtlaselt jaotatud ning kui nende raskuskeskmed erinevad tunnistusel märgitutest, võib rööpliigend-kahveltõstuk näida tõstmisel esimeses faasis stabiilsena, kuid võib ootamatult ümber kalduda, kui raskuskese liigub rullikute joonelt eemale.

Liikumine

Tõmmata tõstuk juhtraua abil (pos 2/joonis 2) töötamispiirkonda. Juhtida tõstukit aeglaselt, sest ootamatud liigutused võivad tekitada ohtliku olukorra. Liigutada masinat ainult siis, kui koormus ja kahvlid on maapinnast maksimaalselt 300 mm kõrgusel.

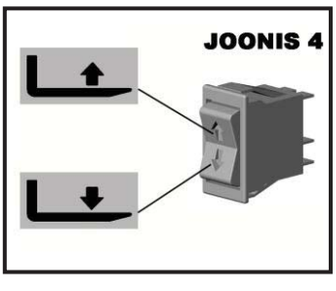

Töötamine

Laadimiskahvli tõstmiseks vajutada nupu ülemist osa, kuni kahvlid tõusevad soovitud kõrgusele. Kahvli langetamiseks vajutada nupu alumisele osale. Tõstuk liigub vabalt, kuni kahvel jõuab maapinnast ligikaudu 400 mm kõrgusele; pärast seda käivituvad kaks külgstabilisaatorit (pos 7/joonis 2), blokeerides masina ning tõkestades igasuguse horisontaalse liikumise.

HOOLDUS (20.3)

Tõstuki hooldust peab teostama vastava ettevalmistusega personal ning vähemalt üks kord aastas peab teostama tõstuki üldise ülevaatuse.

Märkus. Enne hooldustoimingute või ülevaatuse teostamist tuleb aku alati lahti ühendada.

Regulaarhooldus

KOMPONENT	KONTROLLIDA	IGA		
		3 Kuu järel	6 Kuu järel	12 Kuu järel
ŠASSII	Kontrollida koormust kandvaid komponente		X	
RATTAD	Kontrollida kulumist ja purunemist Kuullaagrid ja kinnitused	X X		
JUHTKANG	Kontrollida lõtku	X		
HÜDRAULIKASEADMED	Kontrollida torusid ja ühendusi Õlitase Vahetada õli 1,75l (32 Cst. 40°C) Kontrollida rõhu piiramisventiili	X	X	 X X
ELEKTRISEADMED	Kontrollida toimimist Ühendused ja kaablid Juhtnupud	X X X		
ELEKTRIMOOTOR	Kontrollida harjade kulumist ja purunemist		X	
MÄÄRIMINE	Määrida liigendühendusi	X		

Märkus. Kasutada hüdraulikaõli, mitte mootori- ega piduriõli.

Märkus. Kasutatud õli utiliseerimisel järgida keskkonnakaitse nõudeid. Õli peab hoidma vaadis, mis hiljem saadetakse lähimasse bensiinijaama. Mitte kallata õli maha ega mujale ebasobivasse kohta.

TÕSTUKI PUHASTAMINE: Puhastada tõstuki osi (välja arvatud elektri- ja elektroonikakomponente) niiske lapiga. Mitte kasutada puhastamiseks otsest surve all veejuga, auru ega kergsüttivaid vedelikke. Elektri- ja elektroonikakomponente puhastada madala survega (max 5 bar) niiskusevaba suruõhu või mittemetallist harjaga.

RIKKEOTSING

KAHVEL EI TÕUSE (22,2+X3)

LIIGA VÄHE ÕLI	JAH ➡	TÄITA ÕLIPAAK
↓ EI		
AKU ON TÜHI	JAH ➡	VT LK 6 AKU LAADIMINE
↓ EI		
SILINDRI TIHENDID ON KULUNUD	JAH ➡	TIHENDID VÄLJA VAHETADA
↓ EI		
MOOTORI RELEE ON PURUNENUD	JAH ➡	KONTROLLIDA JA VÄLJA VAHETADA
↓ EI		
MOOTORI HARJAD ON KULUNUD	JAH ➡	HARJAD VÄLJA VAHETADA
↓ EI		
ELEKTRISEADMED ON KAHJUSTATUD	JAH ➡	KONTROLLIDA ELEKTRIÜHENDUSI JA JUHTNUPPU
↓ EI		
VIIA TÕSTUK LÄHIMASSE HOOLDUSPUNKTI		

KAHVEL EI LASKU ALLA (29,1):

MAGNETVENTIIL ON RIKKIS	JAH ➡	KONTROLLIDA JA VÄLJA VAHETADA
↓ EI		
ELEKTRISEADMED ON RIKKIS	JAH ➡	KONTROLLIDA ELEKTRIÜHENDUSI JA JUHTNUPPU
↓ EI		
VIIA TÕSTUK LÄHIMASSE HOOLDUSPUNKTI		

LV APKOPOJUMS (1.3)

TEHNISKĀ INFORMĀCIJA..... 14. lpp.
IEKĀRTAS LIETOŠANA..... 14. lpp.
IEKRĀVĒJA APRAKSTS..... 15. lpp.
PLĀKSNES..... 15. lpp.
TRANSPORTS UN UZSTĀDĪŠANA..... 15. lpp.
AKUMULATORS..... 15. lpp.
LIETOŠANA..... 16. lpp.
APKOPE..... 17. lpp.
PROBLĒMU NOVĒRŠANA..... 17. lpp.

TEHNISKĀ INFORMĀCIJA (3.10)

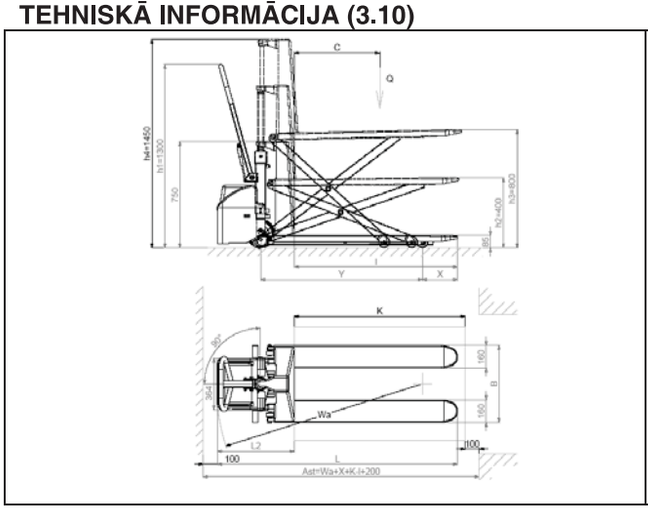

Versija ar taisngriezi uz borta

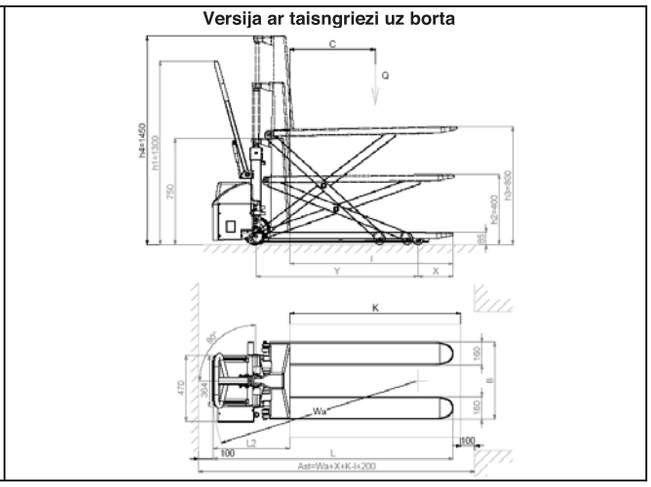

APRAKSTS	1.1	RAŽOTĀJS			PR INDUSTRIAL	PR INDUSTRIAL	PR INDUSTRIAL	PR INDUSTRIAL	PR INDUSTRIAL
	1.2	MODEĻIS			HX10E 1150x540	HX10E 1150x680	HX10E 1525x540	HX10E 1800x540	HX10E 2000x540
	1.3	DZINĒJS			ROKU		ROKU	ROKU	
	1.4	VADĪŠANAS SISTĒMA			ESKORTS	ESKORTS	ESKORTS	ESKORTS	ESKORTS
	1.5	CELTSPĒJA	Q	kg	1000	1000	1000	1000	1000
	1.6	SMAGUMA CENTRS	c	mm	600	600	762	900	1000
	1.8	ATTĀLUMS STARP PAMATSLODZES RITEŅU ASĪM PIE PACELŠANAS DAKŠAS PAMATNES	x	mm	993	993	1283	1509	1509
	1.9	ATTĀLUMS STARP PRIEKŠĒJIEM UN AIZMUGURĒJIEM RITEŅIEM (SOLIS)	y	mm	1231	1231	1531	1748	1748
SVARI	2.1	SAGATAVOŠANA EKSPLUATĀCIJAI (skatīt 6,5 rindu)		kg	139 (144*)	146	235 (240*)	259 (264*)	262 (267*)
	2.2	SLODZE UZ ASĪM AR KRAVU, PRIEKŠĒJĀ/AIZMUGURĒJĀ		kg	433/706 (438/706*)	436/710	499/736 (504/736*)	518/741 (523/741*)	461/801 (466/801*)
	2.3	SLODZE UZ ASĪM BEZ KRAVAS, PRIEKŠĒJĀ/AIZMUGURĒJĀ		kg	112/27 (117/27*)	118/28	159/76 (164/76*)	170/89 (175/89*)	169/93 (174/93*)
VIRSBŪVE/RITEŅI	3.1	RIEPAS			G/P	G/P	G/P	G/P	G/P
	3.2	PRIEKŠĒJO RITEŅU IZMĒRI (Ø x platums)			200x50	200x50	200x50	200x50	200x50
	3.3	AIZMUGURĒJO RITEŅU IZMĒRI (Ø x platums)			80x50	80x50	80x50	80x50	80x50
	3.4	SĀNU RITEŅU IZMĒRI (Ø x platums)			-	-	-	-	-
	3.5	RITEŅU SKAITS (x=PIEDZIŅA) PRIEKŠĒJĀ/AIZMUGURĒJĀ			2/2	2/2	2/2	2/2	2/2
	3.6	PRIEKŠĒJO RITEŅU SLIEDE	b10	mm	155	155	155	155	155
	3.7	AIZMUGURĒJO RITEŅU SLIEDE MIN/MAX	b11	mm	447	587	447	447	447
IZMĒRI	4.4	PACELŠANAS AUGSTUMS	h3	mm	715	715	715	715	715
	4.9	STŪRES AUGSTUMS VADĪŠANAS STĀVOKLĪ MIN/MAX	h14	mm	915/1300	915/1300	915/1300	915/1300	915/1300
	4.15	NOLAISTU PACELŠANAS DAKŠU AUGSTUMS	h13	mm	85	85	85	85	85
	4.19	KOPĒJAIS GARUMS	l1	mm	1690	1690	2076	2343	2543
	4.20	PIEDZIŅAS VIENĪBAS GARUMS	l2	mm	540	540	540	540	540
	4.21	KOPĒJAIS PLATUMS, PRIEKŠĒJĀ/AIZMUGURĒJĀ MIN/MAX	b1	mm	540	680	540	540	540
	4.22	PACELŠANAS DAKŠU IZMĒRI	s/e/l	mm	48/160/1150	48/160/1150	48/160/1525	48/160/1800	48/160/2000
	4.25	PACELŠANAS DAKŠU PLATUMS MIN/MAX	b5	mm	540	680	540	540	540
	4.32	ATTĀLUMS STARP GRĪDU UN PACELŠANAS DAKŠU APAKŠĒJO MALU PUSSOLĪ	m2	mm	21	21	21	21	21
	4.34	DARBA KORIDORA PLATUMS PALIKTNĒM 800x1200 GARENISKI	Ast	mm	2193	2193	2450	2763	2763
	4.35	PAGRIEZIENA RĀDIUSS	Wa	mm	1543	1543	1841	2058	2058
VEIKUMS	5.2	PACELŠANAS ĀTRUMS, AR/BEZ KRAVAS		m/s	0,08/0,13	0,08/0,13	0,08/0,13	0,08/0,13	0,08/0,13
	5.3	NOLAIŠANAS ĀTRUMS, AR/BEZ KRAVAS		m/s	0,13/0,06	0,13/0,06	0,13/0,06	0,13/0,06	0,13/0,06
ELEKTRISKĀ IEKĀRTA	6.2	PACELŠANAS DZINĒJA JAUDA		kW	1,6	1,6	1,6	1,6	1,6
	6.4	AKUMULATORA SPRIEGUMS, NOMINĀLĀ JAUDA		V/Ah	12/60 (C20)	12/60 (C20)	12/60 (C20)	12/60 (C20)	12/60 (C20)
	6.5	AKUMULATORA MASA		kg	14	14	14	14	14
	8.4	TROKŠŅU LĪMENIS VADĪTĀJAM		dB(A)	67	67	67	67	67

G=Gumija, P=Poliuretāns *Versija ar taisngriezi uz borta

1.2	MODEĻIS			HX10E 1150x540 GEL-PLUS	HX10E 1525x540 GEL-PLUS	HX10E 1800x540 GEL-PLUS	HX10E 2000x540 GEL-PLUS
2.1	SAGATAVOŠANA EKSPLUATĀCIJAI (skatīt 6,5 rindu)		kg	145	241	265	268
2.2	SLODZE UZ ASĪM AR KRAVU, PRIEKŠĒJĀ/AIZMUGURĒJĀ		kg	439/706	505/736	524/741	467/801
2.3	SLODZE UZ ASĪM BEZ KRAVAS, PRIEKŠĒJĀ/AIZMUGURĒJĀ		kg	118/27	165/76	176/89	175/93
4.19	KOPĒJAIS GARUMS	l1	mm	1720	2106	2373	2573
4.20	PIEDZIŅAS VIENĪBAS GARUMS	l2	mm	570	570	570	570
4.34	DARBA KORIDORA PLATUMS PALIKTNĒM 800x1200 GARENISKI	Ast	mm	2223	2480	2793	2793
4.35	PAGRIEZIENA RĀDIUSS	Wa	mm	1573	1871	2088	2088
6.4	AKUMULATORA SPRIEGUMS, NOMINĀLĀ JAUDA		V/Ah	12/50-60	12/50-60	12/50-60	12/50-60
6.5	AKUMULATORA MASA		kg	19	19	19	19

IEKĀRTAS LIETOŠANA (4.2) (SKATĪT 1. ZĪM.)

Šī mašīna ir paredzēta kravu transportēšanai un pacelšanai uz perfekti gludas grīdas bez jebkādiem izciļņiem, vadītājs seko mašīnai, ejot ar kājām. Uz identifikācijas plāksnes “A” (3. zīm.) ir norādīta celtspēja, kuru nekādā gadījumā nedrīkst pārsniegt, lai nodrošinātu personāla drošību un arī nebojātu transporta līdzekli. Lūdzu stingri ievērot drošības, lietošanas un apkopes noteikumus. Jebkādu papildus ierīču montāžu uz mašīnas ir jāapstiprina izgatavotājiem. Šo iekrāvēju var izmantot darba zonās, kur operatoram bieži ir jānoliecas, lai manuāli paceltu kravas, to var izmantot gan kā normālu transportēšanas paliktni, gan arī kā paceļamu darbgaldu. Kravas pacelšana vēlamajā augstumā samazina nevajadzīgu piepūli un ergonomiski uzlabo gan fiksētas, gan mobilas darbavietas. Elektriskās piedziņas pacelšana paātrina un atvieglo atkārtotas darba augstumu izmaiņas.

NB: Šī iekārta rada akustisko spiedienu 70 dB(A), kas izmērīts pie pilnas kravas darba stāvoklī; tāpēc tiek rekomendēts izmantot pienācīgu skaņas aizsardzības aprīkojumu (austiņas, u.c.).

MAŠĪNAS APRAKSTS (5.3) (SKATĪT 2. ZĪM.)

1 - Šasija
Lodēta konstrukcija, veidota no augstākās kvalitātes materiāliem ar augstu izturību pret satricinājumiem, kuriem iekrāvējs tiek pakļauts. Divi priekšējie rullīši un sānu stabilizatori garantē augstu stabilitāti uz 4 atbalsta punktiem.
2 - Vilktnis
Vilktni izmanto, lai vilktu un manevrētu iekrāvēju. Gāzes atspere pēc atlaišanas automātiski atgriežas tās vertikālajā stāvoklī. Konstrukcija ir domāta operatora roku aizsardzībai.
3 - Pacelšanas cilindrs
Tas ar vienu kustību paceļ šasiju vēlamajā augstumā. Izmantotie materiāli garantē operatora drošību un aizsardzību pret mehāniskiem riskiem.
4 - Akumulators
Akumulators ir palaišanas tipa un tam ir viegli piekļūt zem pārsega (ref.8). Lai uzlādētu, ievietot akumulatora lādētāja kontaktdakšu uzlādēšanas kontaktā (poz. 11) atbalsta sānos (poz. 9). Četri montāžas balsti (poz. 9) un elastīgā siksna nepieļauj akumulatora kustības (poz. 4). Uz plāksnes "F" (3. zīm.) ir parādīti akumulatora tehniskie dati.
5 - Vadības riteņi
Divi elastīgi gumijas vadības riteņi garantē manevrējamību, neuzliekot pārmērīgu spriedzi operatoram.
6 - Kraušanas rullīši
Divi neilona rullīši ar lodīšu gultņiem viegli iztur tiem uzlikto svaru.
7 - Stabilizatori
Divi sānu stabilizatori tiek novietoti automātiski, ja dakšas pārsniedz 400 mm augstumu no zemes. Tie nodrošina lielāku automašīnas stabilitāti, nepieļaujot apgāšanos uz sāniem, un paceļ vadības riteņus līdz 10 mm augstumam no zemes.
8 - Pārsegs
Aizsargā akumulatoru no triecieniem, un to var viegli noņemt, lai veiktu visu iekšpusē atrodošos daļu apkopi.
9 - Atbalsts
Hidraulikas mezgls un akumulators tiek stiprināti pie atbalsta. Tas ir konstruēts, lai aizsargātu:
A) Operatora kājas
B) Elektriskās ierīces
C) Hidraulikas mezglu
D) Akumulatoru
10 - Hidrauliskās vadības ierīces
Šeit ir montētas hidrauliskās drošības ierīces operatoram, t.i. nolaišanas kontrole un maksimālā spiediena aizsargvārsts.
11 - Uzlādēšanas kontaktligzda
Atrodas uz atbalsta, to izmanto akumulatora uzlādēšanai, savienojot to ar akumulatora lādētāja kontaktdakšu.
12 - Akumulatora lādētājs
Ja iekrāvējs ir apturēts un dakšas nolaistas, pievienot akumulatora lādētāja kontaktdakšu uzlādēšanas kontaktam (poz. 11).
Lādētājs ir konstruēts tā, ka tas automātiski pārtrauc elektriskās strāvas padevi, ja akumulators ir pilnībā uzlādēts. Lietošanas laikā uzmanīgi sekot instrukcijām šajā rokasgrāmatā.
13 - Uzlādēšanas kontaktligzda
Versija ar taisngriezi uz borta (2a. zīm.).
14 - Galvenais slēdzis

DROŠĪBAS IERĪCES (6.9) - (skatīt 2. zīm.)

1) GALVENAIS SLĒDZIS (norāde 14); 2) PLŪSMAS IEROBEŽOŠANAS VĀRSTS; 3) MAKSIMĀLĀ SPIEDIENA VĀRSTS; 4) PRETTRIECIENU AIZSARDZĪBA.

PLĀKSNES (13.2) (SKATĪT 3. ZĪM.)

Uz mašīnas ir redzamas šādas plāksnes:
A) Plāksne, kas identificē transporta līdzekļa veidu.
B) Griešanas briesmu plāksne.
C) Simboli, kas parāda vadības funkcijas.
D) Plāksnes, kas norāda cēlējstropes piestiprināšanas punktus.
E) Plāksnes, kas norāda, ka ir iespējams iespiest kājas.
F) Akumulatora plāksne.
G) Plāksne, kas norāda kravas smaguma centra atrašanās vietu.
H) Plāksne, uz kuras ir prasība izlasīt instrukcijas.
Piezīme. Nekādā gadījumā plāksnes nedrīkst noņemt vai padarīt nesalasāmas.

TRANSPORTS UN UZSTĀDĪŠANA (14.2)

Iekrāvēja transportēšanai izmantot cēlējstropju stiprinājumu punktus, kurus norāda „D" plāksnes (3. zīm.). Mašīnas svars ir norādīts uz A tipa identifikācijas plāksnes (3. zīm.). Pirms mašīnas palaišanas pārbaudīt, vai visas daļas, ieskaitot drošības ierīces, ir perfektā darba kārtībā.

AKUMULATORS (16.2)

Instrukcijas, drošības pasākumi un apkope
Akumulatora pārbaude, uzlādēšana un nomaiņa ir jāveic attiecīgi pilnvarotam personālam, sekojot izgatavotāja instrukcijām. Iekrāvēja un akumulatora lādētāja tuvumā ir aizliegts smēķēt un turēt viegli uzliesmojošus un dzirksteļojošus materiālus. Darba zonai ir jābūt ar labu ventilāciju. Elementu vāciņiem ir jābūt sausiem un tīriem. Notīrīt uz elementiem izšļakstīto skābi, notīriet spailes ar nedaudz vazelīna un kārtīgi pievelciet spaiļu uzgriežņus (gela akumulatoriem nav nepieciešama apkope, jo tie tiek piegādāti ar gela elektrolītu). Akumulatoru svars un izmērs var ietekmēt iekrāvēja stabilitāti, tāpēc uzstādot nestandarta akumulatora, ir ieteicams kontaktēties ar IZGATAVOTĀJU, lai saņemtu attiecīgu apstiprinājumu. Ir aizliegts pacelt un nolaist dakšas uzlādēšanas darbību laikā. Pēc akumulatora nomaiņas nogādājiet izlietoto akumulatoru tuvākajā benzīna uzpildes stacijā.
Akumulatora uzlādēšana
Ir ieteicams uzlādēt akumulatoru pēc iekrāvēja dažu stundu lietošanas, ievērojot šādus punktus:
• Noņemt vāku (poz. 8/2. zīm.).

• Nolaist dakšas.
• Atsegt akumulatora terminālus.
• Savienot taisngrieža ligzdu ar akumulatora lādētāja kontaktdakšu (poz. 11/2. zīm.).
• Pārvietot taisngrieža slēdzi uz "ON" (ieslēgts).
• Ja akumulators ir pilnībā uzlādēts, lādētājs pārtrauks strāvas piegādi un iedegsies "Stop" signālspuldze. Izslēgt taisngriezi ("OFF") un atvienot kontaktu.
• Vienu reizi nedēļā pārbaudīt elektrolīta līmeni visos elementos.
• Apsegt akumulatora elementus un nožāvēt tos

Versija ar taisngriezi uz borta

• Nolaist dakšas
• Ievietot barošanas kabeļa dakšu (att.13/att.2) rozetē.
• Ladēšanas fāzē, lādētājs bloķē jebkuru pacelšanas operāciju. Ladēšanas beigas norāda ZAĻAIS LED. Pēc tam ir iespējams izņemt dakšu no rozetes un no jauna izmantot autoiekrāvēju.

SVARĪGI: Gela akumulatoru uzlādēšanai izmantot tikai speciāli šim nolūkam paredzēto lādētāju.

BRĪDINĀJUMS. Nekad neļaut akumulatoram pilnībā izlādēties un izvairīties no daļējas uzlādēšanas: ja akumulatoriem atļauj par daudz izlādēties, saīsināsies to kalpošanas laiks.

Akumulatora nomaiņa (17.3)

a) Izņemt akumulatoru no tā turētājiem. b) Atvienot vadus no akumulatora spailēm. c) Izcelt akumulatoru. d) Ievērojot pretēju secību, samontēt akumulatoru, nostiprināt to un pareizi pievienot. **Piezīme. Akumulatoram vienmēr ir jābūt tā paša veida, kā tam, kuru nomaina. SVARĪGI: AR SĒRSKĀBI JĀAPEJAS ĻOTI RŪPĪGI, JO TĀ IR TOKSISKA UN KOROZĪVA (ARĪ GELA AKUMULATORU ELEKTROLĪTS IR KOROZĪVS, TĀPĒC IR STINGRI AIZLIEGTS ATVĒRT AKUMULATORU). JA SKĀBE NONĀK KONTAKTĀ AR ĀDU VAI APĢĒRBU, NOMAZGĀT AR LIELU ŪDENS DAUDZUMU UN ZIEPĒM. JA NOTICIS NELAIMES GADĪJUMS, KONSULTĒTIES AR ĀRSTU. Piezīme. Pēc akumulatora nomaiņas izlietoto akumulatoru nodot tuvākajā degvielas uzpildes stacijā (tā kā svins ir arī gela akumulatoros, tad pēc nomaiņas tie ir jāutilizē).**

Akumulatora pārbaude

Uzmanīgi izlasīt akumulatora izgatavotāja lietošanas un apkopes instrukcijas. Pārbaudīt, vai nav korozijas, vai uz spailēm ir uzziests vazelīns (gela akumulatoriem pārbaude nav nepieciešama) un vai skābe ir 15 mm pāri plāksnēm. Ja elementi nav klāti ar skābi, pieliet destilētu ūdeni. Lai pārbaudītu uzlādes līmeni, pārbaudīt elektrolīta blīvumu ar aerometru.

LIETOŠANA (18.3)

Šis iekrāvējs ir paredzēts kravu, kas atrodas uz paletēm vai standarta konteineros, pacelšanai un transportēšanai uz līdzenas, gludas un pietiekami izturīgas virsmas. Vadītājam ir jāizpilda šeit norādītās lietošanas instrukcijas braukšanas laikā, lai saglabātu pietiekamu attālumu no bīstamajām zonām (kā, piemēram, masti, dakšas, ķēdes, trīši, braukšanas un stabilizācijas riteņi un jebkādas citas kustīgās daļas), kas var izraisīt roku un/vai kāju traumas.

Drošības noteikumi

Iekrāvējs ir jāizmanto saskaņā ar šādiem lietošanas noteikumiem:
A) Nepārslogot dakšu iekrāvēju virs tā maksimālās celtspējas, kas norādīta uz plāksnes "A" (3. zīm.), jo tas nevarēs pacelt kravu un tiks nopietni bojāts.
B) Neuzkraut kravu uz dakšām nevienlīdzīgi.
C) Sadalīt kravu vienmērīgi pa abām dakšām.
D) Necelt kravu ar dakšu galiem.
E) Ir aizliegts transportēt vai pacelt cilvēkus.
F) Ir aizliegts iebraukt zonās, kur daļas atrodas kustībā.
G) Ir aizliegts veikt jebkādas izmaiņas mašīnas konstrukcijā.
H) Ir aizliegts vilkt iekrāvēju, kad dakšas ir paceltas augstāk par 400mm virs zemes.
I) Mašīnas vadītājam ir jāzina transporta līdzekļa lietošanas instrukcijas un jāvalkā piemērots apģērbs un ķivere.
L) Ir aizliegts vilkt mašīnu ar elektriskām un mehāniskām vilkšanas ierīcēm, to var pārvietot tikai ar rokām.
M) Ir aizliegts izmantot pacelšanas/ nolaišanas pogu, kad tiek lādēts akumulators.
N) Ir aizliegts deaktivizēt vai demontēt drošības ierīces.
O) Pirms darba uzsākšanas vadītājam ir jāpārbauda:
- Vai kravas dakšas ir perfektā kārtībā.
- Vai akumulators ir uzlādēts, labi nostiprināts un elementi ir pilnīgi sausi un tīri.
P) Vadītājs, kurš ir atbildīgs par dakšu iekrāvēju, nedrīkst atļaut nepilnvarotām personām vadīt transporta līdzekli vai kāpt uz dakšām.
Q) Ja mašīnu transportē liftā, tajā ir jāiebrauc ar kravas dakšām pa priekšu (vispirms ir jāpārliecinās, ka lifta celtspēja ir pietiekama).
R) Iekrāvējs vienmēr ir jāizmanto vai jānovieto nojumē, kur to neskar sniegs un lietus, un nekādā gadījumā to nedrīkst izmantot ļoti mitrās zonās.
S)Izmantošanas temperatūra -12°C/+40°C.

PIEZĪME. RAŽOTĀJS NEUZŅEMAS ATBILDĪBU PAR BOJĀJUMIEM UN AVĀRIJĀM, KO IZRAISĪJUSI NOLAIDĪBA, NEIZPILDE, NEKVALIFICĒTU TEHNIĶU VEIKTA UZSTĀDĪŠANA UN NEPIEMĒROTA IEKĀRTAS LIETOŠANA.

BRĪDINĀJUMS: Savas konstrukcijas dēļ pantogrāfa preču iekrāvējs pacelšanas laikā maina savu stabilitāti, samazinot soli starp stabilizatoru un iekraušanas riteņiešiem. Pievērst uzmanību tam, lai krava būtu pareizi novietota uz dakšām, un pārliecināties, ka kravas smaguma centrs atbilst tam, kādu ir apstiprinājis ražotājs. Ja svars nav vienmērīgi izlīdzināts un smaguma centri ir atšķirīgi no apstiprinātiem, pantogrāfa preču iekrāvējs var pacelšanas pirmajā fāzē izskatīties stabils, taču tas var pēkšņi apgāzties, ja smaguma centrs novirzās no riteņišu līnijas.

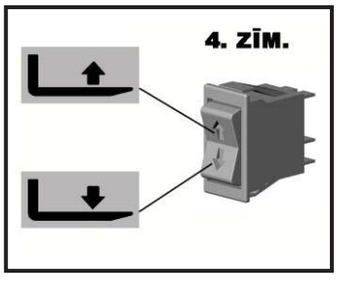

Kustība

Pārvilkt mašīnu darba zonas virzienā, izmantojot vadības stieni (poz. 2/2. zīm.). Vadīt mašīnu lēnām, jo straujas kustības var izraisīt bīstamas situācijas. Pārvietot mašīnu tikai tad, ja krava un dakšas ir nolaistas līdz līmenim, kas nepārsniedz 300 mm virs zemes.

Darbība

Lai paceltu kravu, nospiest pogas augšējo daļu, kamēr tiek sasniegts vēlamais augstums, bet nolaižot kravu, nospiest pogas apakšējo daļu. Iekrāvējs brīvi pārvietosies, kamēr dakšas sasniedz augstumu 400 mm no zemes, pēc tam iedarbojas abi laterālie stabilizatori (poz. 7/2. zīm.), bloķējot mašīnu un aizturot jebkādas horizontālas kustības.

APKOPE (20.3)

Apkope ir jāveic speciāli apmācītam personālam un krāvēja vispārējā pārbaude ir jāveic vismaz vienu reizi gadā.
Piezīme Pirms jebkādu apkopes darbību vai pārbaužu veikšanas vienmēr atvienot akumulatoru.

Periodiskā apkope

ELEMENTS	PĀRBAUDES	IK PĒC		
		3 Mē-nešiem	6 Mē-nešiem	12 Mē-nešiem
ŠASIJA	Pārbaudīt slodzi nesošos elementus		X	
RITEŅI	Pārbaudīt nodilumu Lodīšu gultņi un stiprinājumi	X X		
VADĪBA	Pārbaudīt brīvgājienu	X		
HIDRAULISKĀ INSTALĀCIJA	Pārbaudīt cauruļvadu un savienojumu darbību Eļļas līmenis Nomainīt eļļu 1,75 l (32 Cst. 40°C) Pārbaudīt maksimālā spiediena vārstu	X	X	X X
ELEKTRISKĀ INSTALĀCIJA	Pārbaudīt darbību Savienojumi un kabeļi Vadības poga	X X X		
ELEKTROMOTORS	Pārbaudīt suku nodilumu		X	
EĻĻOŠANA	Ieziest savienojumus	X		

Piezīme Izmantot hidraulisko eļļu atsevišķi no motora un bremžu eļļas.
Piezīme Atbrīvojoties no izlietotās eļļas, nepiesārņot apkārtējo vidi. Eļļa ir jāuzglabā tvertnē, ko vēlāk nosūta uz tuvāko degvielas uzpildes staciju. Neliet eļļu zemē un citās nepiemērotās vietās.

IEKRĀVĒJA TĪRĪŠANA: Notīrīt iekrāvēja daļas, izņemot elektriskos un elektroniskos elementus, ar mitru drānu. Neizmantot ūdens strūklas, tvaiku un viegli uzliesmojošus šķidrumus. Elektriskos un elektroniskos komponentus tīrīt ar sausinātu saspiesto gaisu ar zemu spiedienu (max 5 bar) vai nemetālisku suku.

TRAUCĒJUMU NOVĒRŠANA

DAKŠAS NEPACEĻAS (22.2+X3):

PĀRĀK ZEMS EĻĻAS LĪMENIS	JĀ ➡	PIEPILDĪT EĻĻAS TVERTNI
NE ↓		
IZLĀDĒJIES AKUMULATORS	JĀ ➡	SKATĪT 10. LPP - AKUMULATORA UZLĀDĒŠANA
NE ↓		
NODILUŠAS CILINDRA PAPLĀKSNES	JĀ ➡	NOMAINĪT PAPLĀKSNES
NE ↓		
BOJĀTS MOTORA RELEJS	JĀ ➡	PĀRBAUDĪT UN NOMAINĪT
NE ↓		
NODILUŠAS MOTORA SUKAS	JĀ ➡	NOMAINĪT SUKAS
NE ↓		
BOJĀTA ELEKTROINSTALĀCIJA	JĀ ➡	PĀRBAUDĪT ELEKTRISKOS SAVIENOJUMUS UN VADĪBAS SLĒDZI
NE ↓		
NOGĀDĀT IEKRĀVĒJU TUVĀKAJĀ SERVISA CENTRĀ		

DAKŠAS NENOLAIŽAS (29.1):

BOJĀTS SOLENOĪDA VĀRSTS	JĀ ➡	PĀRBAUDĪT UN NOMAINĪT
NE ↓		
BOJĀTA ELEKTROINSTALĀCIJA	JĀ ➡	PĀRBAUDĪT ELEKTRISKOS SAVIENOJUMUS UN VADĪBAS SLĒDZI
NE ↓		
NOGĀDĀT IEKRĀVĒJU TUVĀKAJĀ SERVISA CENTRĀ		

LT SANTRAUKA (1.3)

TECHNINIAI DUOMENYS..... psl.18
ĮRENGIMO NAUDOJIMAS..... psl.18
KRAUTUVO DARBO APRAŠYMAS..... psl.19
LENTELĖS..... psl.19
TRANSPORTAVIMAS IR NUSTATYMAS..... psl.19
BATERIJA..... psl.19
PANAUDOJIMAS..... psl.20
APTARNAVIMAS..... psl.21
GEDIMŲ SURADIMAS..... psl.21

TECHNINIAI DUOMENYS

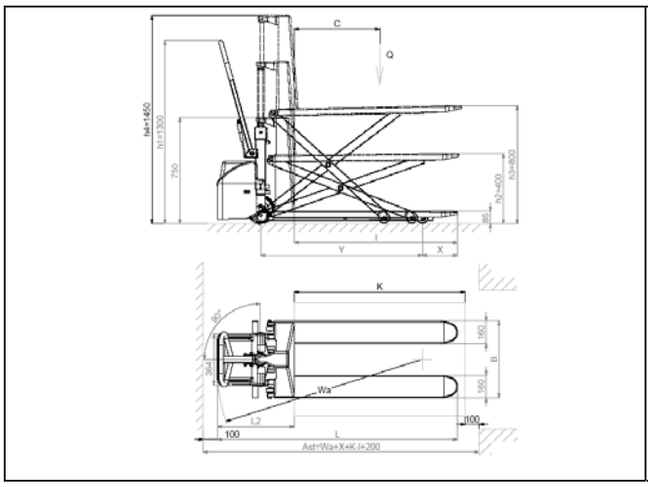

Variantas su tiesintoju

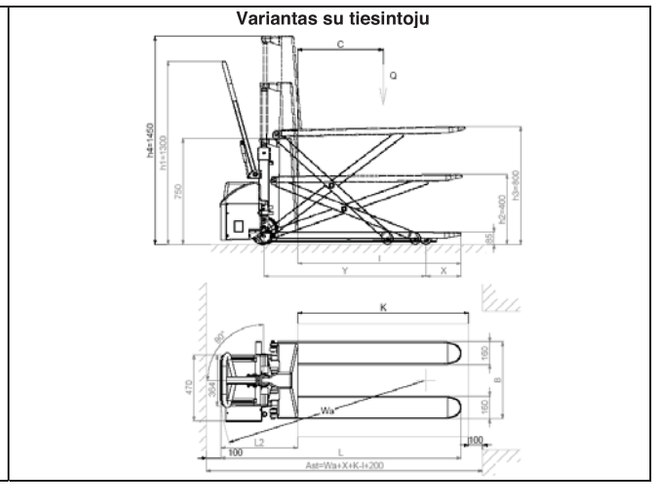

APRAŠYMAS	1.1	KONSTRUKTORIUS			PR INDUSTRIAL	PR INDUSTRIAL	PR INDUSTRIAL	PR INDUSTRIAL	PR INDUSTRIAL
	1.2	MODELIS			HX10E 1150x540	HX10E 1150x680	HX10E 1525x540	HX10E 1800x540	HX10E 2000x540
	1.3	VARYMO SISTEMA			RANKŲ	RANKŲ	RANKŲ	RANKŲ	RANKŲ
	1.4	VAIRAVIMO SISTEMA			PALYDINT VAŽIUOJANTĮ KRAUTUVĄ	PALYDINT VAŽIUOJANTĮ KRAUTUVĄ	PALYDINT VAŽIUOJANTĮ KRAUTUVĄ	PALYDINT VAŽIUOJANTĮ KRAUTUVĄ	PALYDINT VAŽIUOJANTĮ KRAUTUVĄ
	1.5	KELIAMOJI GALIA	Q	kg	1000	1000	1000	1000	1000
	1.6	SVORIO CENTRAS	c	mm	600	600	762	900	1000
	1.8	ATSTUMAS NUO ŠAKĖS PAGRINDO IKI AŠIES IR RATŲ, KURIEMS TENKA APKROVA	x	mm	993	993	1283	1509	1509
	1.9	RATŲ BAZĖ	y	mm	1231	1231	1531	1748	1748
SVORIAI	2.1	DARBUI PARUOŠTO ĮRENGINIO SVORIS SU AKUMULIATORIUMI (žr. 6,5 eil.)		kg	139 (144*)	146	235 (240*)	259 (264*)	262 (267*)
	2.2	AŠIMS (PRIEKINEI / GALINEI) TENKANTI APKROVA, ĮSKAITANT KROVINĮ		kg	433/706 (438/706*)	436/710	499/736 (504/736*)	518/741 (523/741*)	461/801 (466/801*)
	2.3	AŠIMS (PRIEKINEI / GALINEI) TENKANTI APKROVA (BE KROVINIO)		kg	112/27 (117/27*)	118/28	159/76 (164/76*)	170/89 (175/89*)	169/93 (174/93*)
REMAS/RATAI	3.1	PADANGOS			G/P	G/P	G/P	G/P	G/P
	3.2	PRIEKINIŲ RATŲ MATMENYS (Ø x plotis)			200x50	200x50	200x50	200x50	200x50
	3.3	UŽPAKALINIŲ RATŲ MATMENYS (Ø x plotis)			80x50	80x50	80x50	80x50	80x50
	3.4	ŠONINIŲ RATŲ MATMENYS (Ø x plotis)			-	-	-	-	-
	3.5	RATŲ SKAIČIUS (x=VILKIKO) PRIEKYJE/GALE			2/2	2/2	2/2	2/2	2/2
	3.6	PRIEKINĖ PROVĖŽA	b10	mm	155	155	155	155	155
	3.7	GALINĖ PROVĖŽA MINIMALUS/MAKSIMALUS	b11	mm	447	587	447	447	447
MATMENYS	4.1	KĖLIMO AUKŠTIS	h3	mm	715	715	715	715	715
	4.2	VAIRO AUKŠTIS VAIRUOJANT MINIMALUS/MAKSIMALUS	h14	mm	915/1300	915/1300	915/1300	915/1300	915/1300
	4.4	NULEISTŲ ŠAKIŲ AUKŠTIS	h13	mm	85	85	85	85	85
	4.19	BENDRAS ILGIS	l1	mm	1690	1690	2076	2343	2543
	4.20	VILKIKO MAZGO ILGIS	l2	mm	540	540	540	540	540
	4.21	BENDRAS PLOTIS, PRIEKYJE/GALE MINIMALUS/MAKSIMALUS	b1	mm	540	680	540	540	540
	4.22	ŠAKIŲ MATMENYS	s/e/l	mm	48/160/1150	48/160/1150	48/160/1525	48/160/1800	48/160/2000
	4.32	ŠAKIŲ PLOTIS MINIMALUS/MAKSIMALUS	b5	mm	540	680	540	540	540
	4.33	PROŠVAISTĖ RATŲ BAZĖS VIDURYJE	m2	mm	21	21	21	21	21
	4.34	ERDVĖ, REIKALINGA PRAVAŽIUOTI KELTUVUI, KURIUO VEŽAMI 800x1200 DYDŽIO PADĖKLAI	Ast	mm	2193	2193	2450	2763	2763
	4.35	POSŪKIO SPINDULYS	Wa	mm	1543	1543	1841	2058	2058
REŽIMAI	5.1	KĖLIMO GREITIS SU KROVINIU / BE KROVINIO		m/s	0,08/0,13	0,08/0,13	0,08/0,13	0,08/0,13	0,08/0,13
	5.2	NULEIDIMO GREITIS SU KROVINIU / BE KROVINIO		m/s	0,13/0,06	0,13/0,06	0,13/0,06	0,13/0,06	0,13/0,06
ELEKTRINĖ IR HIDRAULINĖ PAVARA	6.1	KĖLIMO VARIKLIO GALIA		kW	1,6	1,6	1,6	1,6	1,6
	6.2	AKUMULIATORIAUS ĮTAMPA, NOMINALI TALPA		V/Ah	12/60 (C20)	12/60 (C20)	12/60 (C20)	12/60 (C20)	12/60 (C20)
	6.3	AKUMULIATORIAUS SVORIS		kg	14	14	14	14	14
	8.1	OPERATORIAUS GIRDIMAS TRIUKŠMAS		dB(A)	67	67	67	67	67

G=Iš kaučiuko/gumos, P=Iš poliuretano *Variantas su tiesintoju

1.2	MODELIS			HX10E 1150x540 GEL-PLUS	HX10E 1525x540 GEL-PLUS	HX10E 1800x540 GEL-PLUS	HX10E 2000x540 GEL-PLUS
2.1	DARBUI PARUOŠTO ĮRENGINIO SVORIS SU AKUMULIATORIUMI (žr. 6,5 eil.)		kg	145	241	265	268
2.2	AŠIMS (PRIEKINEI / GALINEI) TENKANTI APKROVA, ĮSKAITANT KROVINĮ		kg	439/706	505/736	524/741	467/801
2.3	AŠIMS (PRIEKINEI / GALINEI) TENKANTI APKROVA (BE KROVINIO)		kg	118/27	165/76	176/89	175/93
4.19	BENDRAS ILGIS	l1	mm	1720	2106	2373	2573
4.20	VILKIKO MAZGO ILGIS	l2	mm	570	570	570	570
4.34	ERDVĖ, REIKALINGA PRAVAŽIUOTI KELTUVUI, KURIUO VEŽAMI 800x1200 DYDŽIO PADĖKLAI	Ast	mm	2223	2480	2793	2793
4.35	POSŪKIO SPINDULYS	Wa	mm	1573	1871	2088	2088
6.4	AKUMULIATORIAUS ĮTAMPA, NOMINALI TALPA		V/Ah	12/50-60	12/50-60	12/50-60	12/50-60
6.5	AKUMULIATORIAUS SVORIS		kg	19	19	19	19

ĮRENGIMO EKSPLOATAVIMAS (4.2) (ŽIŪR. 1 PAV.)

Šis įrengimas yra skirtas pakelti ir transportuoti kroviniams idealai lygiomis grindimis be jokių išsikišusių iškilimų ir nelygumų. Ant įrengimo šasi yra pritvirtinta identifikavimo lentelė “A” (3 pa.), nurodanti, kad pakėlimo jėgos niekada negalima viršyti tiek personalo saugumo, tiek šios transporto priemonės nesugadinimo tikslais. Todėl būtina griežtai laikytis saugumo, eksploatavimo ir aptarnavimo taisyklių. Norint sumontuoti ant šios transporto priemonės dar kokį nors mechanizmą, būtina gauti Gamintojo leidimą. Krautuvą galima naudoti tokiose darbo vietose, kur operatoriui dažnai reikia pasilenkti norint pakelti krovinius rankiniu būdu; juo galima naudotis kaip įprastiniu transportavimo padėklu ir kaip darbo stalu, kurį galima pakelti ir nuleisti. Keliant krovinį į reikiamą aukštį, nereikia įdėti bereikalingų pastangų ir ergonomiškai pagerėja tiek nejudamos, tiek judamos darbo pozicijos.Naudojama pakėlimo elektros pavara padeda greičiau ir lengviau keisti darbo aukščius.

PASTABA. Įrengimas generuoja70 dB(A) akustinį slėgį, kuris yra išmatuotas pilnai apkovus krautuvą darbo padėtyje. Dėl to yra rekomenduotina naudoti apsaugos nuo triukšmo priemones (ausines, ausims kištukus ir pan.).

ĮRENGIMO ATSKIRŲ DALIŲ APRAŠYMAS (5.3) (ŽIŪR. 2 PAV.)

1 - Šasi

Tai - prilituota konstrukcija, pagaminta iš aukščiausios kokybės medžiagų, kurios yra atsparios tiems įtempimams, kurių veikiamas yra krautuvas. Du priekiniai ritinėliai ir skersiniai stabilizatoriai užtikrina aukšto lygio stabilumą 4 atraminiuose taškuose.

2 - Vairalazdė

Vairalazdė yra naudojama krautuvui traukti ir manevravimo veiksmams atlikti. Atleidus vairalazdę, dujinė spyruoklė automatiškai ją sugrąžina į pradinę vertikalią padėtį. Ji yra pagaminta taip, kad apsaugotų operatoriaus rankas nuo sužeidimo.

3 - Pakėlimo cilindras

Vienos eigos judesiu cilindras pakelia šasi iki reikalingo aukščio. Cilindro pagaminimui panaudotos medžiagos apsaugo operatorių nuo mechaninio pavojaus rizikos.

4 - Baterija

Šią paleidimui skirtą bateriją galima lengvai pasiekti atidarius dangtelį (nuoroda 8). Norint pakartotinai įkrauti bateriją, įstatykite baterijos pakrovėjo kaištį į pakrovimui skirtą lizdą (nuoroda 11), sumontuotą ant atramos (nuoroda 9). 4 atramos prie stovo (nuoroda 9) ir elastinis diržas neleidžia baterijai judėti (nuoroda 4). Lentelėje “F” (3 pav.) yra nurodyti baterijos identifikavimo duomenys.

5 - Vairaračiai

Du elastiniai guminiai vairaračiai leidžia atlikinėti su krautuvu įvairius manevravimo veiksmus nesukeldami per daug įtampos pačiam operatoriui.

6 - Pakrovimo ritinėliai

Du nailoniniai ritinėliai su rutuliniais guoliais lengvai išlaiko ant jų užkrautą svorį.

7 - Stabilizatoriai

Du skersiniai stabilizatoriai automatiškai suveikia tuo momentu, kai šakės viršija 400 mm nuo žemės aukštį. Krautuvui jie užtikrina gana didelį stabilumą, neleisdami jam nuvirsti į šonus, ir pakelia vairaračius iki 10 mm aukščio nuo žemės.

8 - Dangtis

Dangtis apsaugo bateriją nuo smūgių:jį galima lengvai nuimti, norint aptarnauti/patikrinti visas viduje esančias dalis.

9 - Atrama

Prie šios atramos yra tvirtinamos hidraulinė sistema ir baterija. Atrama pagaminta šiems objektams apsaugoti:
A) Operatoriaus kojas
B) Elektros sistemą
C) Hidraulinę sistemą
D) Bateriją

10 - Hidraulinio valdymo skydas

Ant šio skydo yra sumontuoti apsauginiai įtaisai, t.y., nusileidimo valdymo rankenėlė ir maksimalaus slėgio vožtuvas.

11 - Pakrovimui naudojamas lizdas

Sumontuotas ant atramos lizdas yra naudojamas baterijai pakartotinai įkrauti. Į jį įsistato baterijos pakrovėjo kištukas.

12 - Baterijos pakrovėjas

Išjungus krautuvą ir nuleidus žemyn šakes, įstatykite baterijos pakrovėjo kištuką į pakrovimui skirtą lizdą (nuoroda 11).
Baterijos pakrovėjas yra sukonstruotas taip, idant būtų galima nutraukti elektros srovės maitinimą baterijai pilnai pasikrovus. Naudojantis šiuo pakrovėju, reikia prisilaikyti nurodytų jo naudojimosi instrukcijų.

13 - Pakrovimui naudojamas lizdas

Variantas su tiesintoju (2a pav.).

14 - Bendras jungiklis

APSAUGINIAI ĮTAISAI (6.9) - (žiūr. 2 pav.)

1) BENDRAS JUNGIKLIS (nuor.14) 2) NUOTEKŲ LIMITAVIMO VENTILIS 3) MAKSIMALAUS SPAUDIMO VOŽTUVAS 4) BUFERIO APSAUGA.

LENTELĖS (13.2) - (ŽIŪR. 3 PAV.)

Ant krautuvo korpuso yra matomos šios lentelės:
A) Krautuvo identifikavimo lentelė.
B) Perspėjimo apie pavojų lentelė.
C) lentelės su valdymo funkcijų sutartiniais ženklais.
D) Lentelės, nurodančios kur yra pakabinimo taškai.
E) Lentelės, perspėjančios, jog gresia pavojus sutraiškyti kojų kaulus.
F) Baterijos lentelė.
G) Baricentro svorio padėties indikacijos lentelė.
H) Perskaitykite instrukcijas lentelė.

Pastaba. Jokiu būdu negalima lentelių nuimti arba leisti, kad nusitrintų užrašai ant jų.

TRANSPORTAVIMAS IR SUREGULIAVIMAS (14.2)

Norint transportuoti krautuvą, reikia pasinaudoti 4 tam tikslui skirtais taškais, kurie yra nurodyti ant pritvirtintų ant įrengimo “D” tipo lentelių (3 pav.), o krautuvo svoris yra nurodytas ant “A” tipo identifikavimo lentelės (3 pav.). Prieš paleidžiant į darbą krautuvą, patikrinkite, kad visos jo sudedamosios dalys butų tvarkingos ir parengtos darbui.

BATERIJA (16.2)

Naudojimo instrukcijos, saugumo priemonės ir aptarnavimas

Bateriją turi tikrinti, įkrauti ir pakeisti tam tikslui turintis leidimą personalas. Tai darydamas, kis turi prisilaikyti Gamintojo nurodymų. Yra draudžiama rūkyti arba laikyti kibirkštį generuojančias arba lengvai užsideganačias medžiagas netoli krautuvo arba baterijos pakrovėjo. Darbo plotas, kuriame dirba krautuvas, turi būti gerai vėdinamas. Ant atskirų įrengimo dalių uždėti dangčiai turi būti sausi ir švarūs. Pašalinkite bet kokius ištekėjusių rūgščių pėdsakus užtepdami ant gnybtų vazelino pagrindu pagamintą tepalą ir po to užveržkite juos. (Gelio pagrindu pagamintų baterijų aptarnauti nereikia, kadangi jos pristatomos kartu su gelio elektrolitu). Nuo baterijos svorio ir dydžio gali priklausyti krautuvo stabilumas, todėl sumontavus nestandartinę bateriją, rekomenduotina susisiekti su Gamintoju atitinkamam leidimui gauti. Pakartotinio įkrovimo metu negalima nei kelti, nei nuleidinėti šakių. Pakeitus bateriją, perduokite naudotą artimiausiai benzino kolonėlei.

Baterijos pakartotinis įkrovimas

Rekomenduotina įkrauti bateriją pradirbus su krautuvu kelias valandas. Įkraunant, reikia prisilaikyti tokių nurodymų:
• Nuimkite dangtį (nuoroda 8/2 pav.)

• Nuleiskite žemyn šakes.
• Atidenkite baterijos elementus.
• Pajunkite prie lygintuvo lizdo baterijos įkrovėjo kištuką (nuoroda 11/2 pav.).
• Pastatykite lygintuvo perjungėją į padėtį “ON” (“Įjungta”).
• Kai baterija tampa pilnai įkrauta, įkrovėjas pertraukia elektros srovės tiekimą ir užsidega “STOP” signalinė lemputė. Perjunkite lygintuvą į padėtį “OFF”(“Išjungta”) ir ištraukite kištuką.
• Kartą per savaitę patikrinkite elektrolito lygį baterijos elementuose.
• Uždenkite baterijos elementus ir tikrinkite, kad jie būtų sausi.

Variantas su tiesintoju

• Nuleisti keltuvo platformą
• Pajungti laido šakutę į elektros tinklą (pav. 2 - 13)
• Pakrovimo metu akumuliatoriaus pakrovėjas stabdo bet kokį pakėlimo veiksmą. Pakrovimo užbaigimas yra žymimas LED ŽALIA spalva. Baigus pakrovimą galima išjungti iš tinklo ir toliau naudoti įrenginį.

DĖMESIO: Gelio pagrindu pagamintoms baterijoms reikia specialaus pakrovėjo.

DĖMESIO: Niekados neleiskite baterijai pilnai nusėsti ir venkite jos dalinio įkrovimo: jei baterijos per daug nusėda, jų tarnavimo laikas sutrumpėja.

Baterijos pakeitimas (17.3)

a) Išimkite bateriją iš savo laikiklio. b) Atjunkite laidus nuo baterijos gnybtų. c) Išstumkite bateriją. d) Prisilaikydami atvirkštinės tvarkos, I naujo surinkite bateriją, užtvirtinkite ją savo lizde ir teisingai pajunkite. **Pastaba: Keičiant, reikia būtinai įstatyti tokio paties tipo bateriją. DĖMESIO: REIKIA ATSARGIAI ELGTIS SU SIEROS RŪGŠTIMI: JI YRA TOKSIŠKA IR SUKELIANTI KOROZIJĄ. PATEKUS RŪGŠČIAI ANT ODOS ARBA RŪBŲ, NEDELSIANT KREIPKITĖS Į GYDYTOJĄ. (Kadangi ir gelio pagrindu pagamintos baterijos yra švinuotos, tai pakeitimo metu jas reikia pakartotinai panaudoti kaip gamybos atliekas). Pastaba. Pakeitę bateriją, atiduokite senąją į artimiausią benzino kolonėlę.**

Baterijos patikrinimas

Atidžiai perskaitykite baterijos naudojimo ir aptarnavimo instrukcijas., kurias paruošė gamintojas. Patikrinkite, kad nebūtų jokių korozijos žymių ir kad vazelino pagrindu pagamintas tepalas yra uždėtas ant polių (gelio pagrindu pagamintų baterijų nereikia toliau tikrinti) ir kad rūgšties lygis yra 15 mm aukštyje virš plokštelių. Jeigu elementai yra nepadengti, pripildykite įpilant distiliuoto vandens. Norėdami nustatyti įkrovimo lygį, išmatuokite elektrolito tankį tankiui matuoti skirto prietaiso pagalba.

NAUDOJIMO INSTRUKCIJOS (18.3)

Šis transportavimo padėklas yra sukonstruotas kroviniams arba standartiniams konteineriams ant padėklo užkelti ir transportuoti plokščiu, lygiu ir pakankamai tvirtu grindiniu. Krautuvo vairuotojas vairuodamas privalo prisilaikyti žemiau nurodytų reikalavimų tam, kad galėtų pasilikti atokiau nuo pavojingų zonų (kaip pavyzdžiui, stiebų, šakių, skriemulių, vedančiojo ir stabilizuojančio ratų ir bet kokių kitų judančių dalių), kuriose yra galimybė susilaužyti ranką ar koją

Saugumo reikalavimai

Krautuvu reikia naudotis prisilaikant žemiau nurodytų taisyklių:
A) Negalima apkrauti krautuvo tokiu kroviniu, kurio svoris viršija maksimaliai leistiną dydį, nurodytą ant “A” lentelės, nes jis negalės pakelti tokio svorio ir bus labai sugadintas.
B) Negalima apkrauti šakių uždedant svorį tik ant vienos jų pusės.
C) Reikia tolygiai išskirstyti svorį ant abiejų šakių.
D) Negalima kelti svorio uždėjus jį ant šakių galų.
E) Draudžiama kelti ar vežioti žmones su krautuvu.
F) Draudžiama įvažiuoti su krautuvu į tas darbo vietas, kur juda mechanizmai.
G) Draudžiama keisti krautuvo konstrukciją.
H) Draudžiama tempti krautuvą ant buksyro, kai šakės yra 400 mm aukštyje nuo žemės.
I) Krautuvo vairuotojas turi būti susipažinęs su tokios transporto priemonės naudojimo instrukcijomis ir dėvėti atitinkamą apdarą.
L) Draudžiama tempti krautuvą ant buksyro, naudojant elektrines ar mechanines buksyravimo priemones; jį galima tempti tik rankiniu būdu.
M) Baterijos pakartotinio pakrovimo metu yra draudžiama naudotis pakėlimo/nuleidimo mygtuku.
N) Apsauginių mechanizmų negalima nei išjungti, nei išmontuoti.
O) Prieš pradėdamas dirbti, krautuvo vairuotojas privalo patikrinti, kad:
- Pakrovimo šakės būtų tvarkingos ir paruoštos darbui.
- Baterija pakrauta, gerai užtvirtinta, o jos elementai - sausi ir švarūs.
P) Atsakingas už darbą su krautuvu vairuotojas neturi leisti, kad krautuvą vairuotų neturintys leidimo personalo nariai ir kad būtų lipama ant šakių.
Q) Jeigu krautuvas yra transportuojamas liftu, jį reikia įvežti į kabiną šakėmis į priekį (pirma įsitikinus, ar tinka tokiam kroviniui lifto keliamoji galia)
R) Krautuvu reikia visuomet naudotis arba jį laikyti apsaugotoje nuo lietaus ir sniego vietoje. Jokiu būdu negalima jo eksploatuoti labai drėgnoje aplinkoje.
S) Naudojama temperatūra: -12°C/+40°C.

PASTABA: GAMINTOJAI NEATSAKO UŽ GEDIMUS ARBA AVARIJAS, KURIOS ĮVYKO DĖL APLAIDUMO, KOMPETENCIJOS STOKOS, MONTAVIMO, KURĮ ATLIKO NEKVALIFIKUOTAS TECHNINIS PERSONALAS, KLAIDŲ IR NETINKAMO KRAUTUVO NAUDOJIMO.

DĖMESIO: Dėl savo konstrukcijos ypatumų pantografo tipo transportavimo padėklas pakėlimo metu keičia savo stabilumą sumažinant atstumą tarp stabilizatoriaus ir pakrovimo ritinėlių. Reikia atidžiai stebėti, kad svoris ant šakių būtų teisingai išdėstytas ir užtikrinti, kad pačio svorio baricentras (geometrinės figūros svorio centras) atitiktų Gamintojo patvirtintam dydžiui.Jeigu svoriai yra netolygiai paskirstomi ant šakių ir jų baricentrai skiriasi nuo Gamintojo nurodytųjų, pantografo tipo transportavimo padėklas gali atrodyti stabilus pirmajame pakėlimo etape, bet gali staigiai apsiversti, jeigu baricentras pasistūmės toliau nuo ritinėlių išdėstymo linijos.

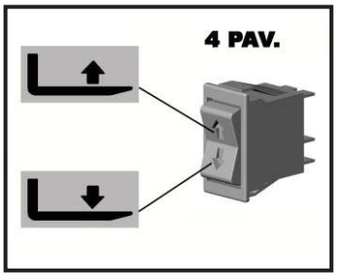

Judėjimas

Nutempkite krautuvą darbo vietos link vairalazdės pagalba (nuoroda 2/2pav.). Vairuokite lėtai, kadangi staigūs judesiai gali išprovokuoti pavojingas situacijas. Krautuvą galima perstumti tiktai kai krovinys ir šakės yra nuleistos daugiausia 300 mm atstume nuo žemės.

Darbas

Norint pakelti pakrovimo šakes, reikia spausti viršutinę mygtuko dalį tol, kol nebus pasiektas reikiamas aukštis, o norint nuleisti šakes, spauskite apatinę mygtuko dalį. Krautuvas judės aukštyn

ir žemyn laisvai tol, kol šakės neatsidurs maždaug 400 mm atstume iki žemės, po to įsijungia du skersiniai stabilizatoriai (nuoroda 7/2 pav.) užblokuodami krautuvo judesius ir neleisdami jam judėti horizontalioje plokštumoje.

APTARNAVIMAS (20.3)

Krautuvą turi aptarnauti/remontuoti specialiai apmokytas personalas. Mažiausiai kartą per metus krautuvas turi būti parengiamas bendram patikrinimui.

Pastaba. Visuomet prieš aptarnaujant krautuvą ar atliekant jo patikrinimus, būtina išjungti bateriją.

Einamasis techninis aptarnavimas/remontas

SUDEDAMOJI DALIS	PATIKRINIMAI	PATIKRINIMAI: KAS		
		3 Mėnesius	6 Mėnesius	12 Mėnesių
ŠASI	Patikrinkite krūvį nešančias dalis.		X	
RATAI	Patikrinkite nusidėvėjimo laipsnį Patikrinkite rutulinius guolius ir sutvirtinimus.	X X		
VAIRALAZDĖ	Patikrinkite tarpelį.	X		
HYDRAULINĖ SISTEMA	Patikrinkite, kaip veikia vamzdžiai ir jungtys. Patikrinkite alyvos lygį. Pakeiskite alyvą 1,75 lt. (32 Cst. prie 40°C). Patikrinkite maksimalų slėgį vožtuve.	X	X	X X
ELEKTRINĖ SISTEMA	Patikrinkite kaip veikia sistema. Patikrinkite sujungimus ir kabelius. Patikrinkite kaip veikia valdymo mygtukas.	X X X		
ELEKTROS VARIKLIS	Patikrinkite šepetėlių nusidėvėjimo laipsnį.		X	
SUTEPIMAS TEPALU	Sutepkite atitinkamus taškus.	X		

Pastaba: Reikia naudoti hidraulinę alyvą. Negalima naudoti nei variklinės, nei stabdžiams skirtos alyvos.
Pastaba: Šalinant panaudotą alyvą, reikia prisilaikyti aplinkosaugos reikalavimų. Alyvą reikia laikyti metalinėse statinėse, kurias vėliau reikia priduoti artimiausiai benzino kolonėlei. Negalima alyvos pilti į žemę arba į kitas tam tikslui netinkamas vietas.

KRAUTUVO IŠVALYMAS. Visas krautuvo dalis, išskyrus elektrines ir elektronines dalis, reikia valyti su drėgnu skudurėliu. Negalima nukreipti į šį įrengimą tiesioginę vandens, garų ar lengvai užsidegančių skysčių srovę. Elektrines ir elektronines sistemos dalis reikia valyti su nusausintu suspaustu oru, paduodant jį prie mažo slėgio (daugiausia 5 barų lygio). Arba galima valyti naudojant nemetalinį šepetėlį.

GEDIMŲ SURADIMAS

ŠAKĖS NEPASIKELIA (22.2+X3):

PER MAŽAI ALYVOS	TAIP ➡	PRIPILKITE ALYVOS Į BAKĄ
↓ NE		
NUSĖDO BATERIJA	TAIP ➡	ŽIŪR. 14 PUSL. IR IŠ NAUJO PAKRAUKITE BATERIJĄ
↓ NE		
NUSIDĖVĖJO CILINDRO POVERŽLĖS	TAIP ➡	PAKEISKITE POVERŽLES
↓ NE		
SULŪŽO VATIKLIO RELĖ	TAIP ➡	PATIKRINKITE IR PAKEISKITE
↓ NE		
NUSIDĖVĖJO VARIKLIO ŠEPETĖLIAI	TAIP ➡	PAKEISKITE ŠEPETĖLIUS
↓ NE		
SUGEDO ELEKTROS INSTALIACIJA	TAIP ➡	PATIKRINKITE ELEKTROS SUJUNGIMUS IR REGULIAVIMO MYGTUKĄ
↓ NE		
NUVEŽKITE TRANSPORTAVIMO PADĖKLĄ Į ARTIMIAUSIĄ APTARNAVIMO PUNKTĄ		

ŠAKĖS NENUSILEIDŽIA (29.1):

SUGEDO SOLENOIDINIS VOŽTUVAS	TAIP ➡	PATIKRINKITE IR PAKEISKITE
↓ NE		
SUGEDO ELEKTROS INSTALIACIJA	TAIP ➡	PATIKRINKITE ELEKTROS SUJUNGIMUS IR REGULIAVIMO MYGTUKĄ
↓ NE		
NUVEŽKITE TRANSPORTAVIMO PADĖKLĄ Į ARTIMIAUSIĄ APTARNAVIMO PUNKTĄ		

PL SPIS TREŚCI (1.3)

DANE TECHNICZNE..... str. 22
ZASTOSOWANIE..... str. 22
OPIS WÓZKA..... str. 23
OZNACZENIA OSTRZEGAWCZE..... str. 23
TRANSPORT I ODDANIE DO EKSPLOATACJI..... str. 23
AKUMULATOR..... str. 23
UŻYTKOWANIE..... str. 24
KONSERWACJA..... str. 25
IDENTYFIKACJA USTEREK..... str. 25

DANE TECHNICZNE

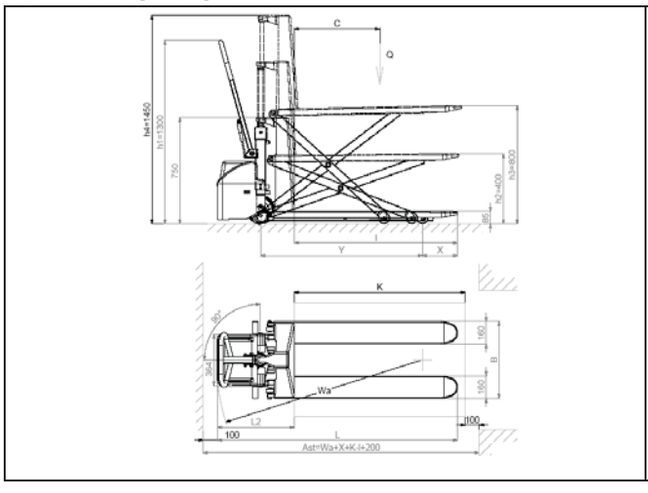

Wersja z prostownikiem

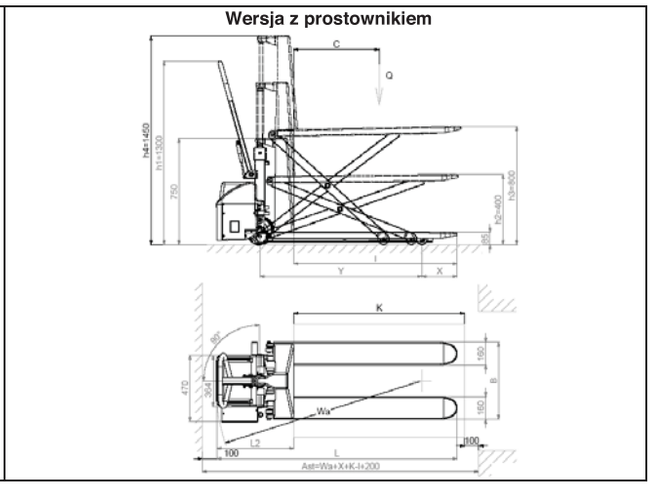

OPIS	1.1.	PRODUCENT			PR INDUSTRIAL	PR INDUSTRIAL	PR INDUSTRIAL	PR INDUSTRIAL	PR INDUSTRIAL
	1.2.	MODEL			HX10E 1150x540	HX10E 1150x680	HX10E 1525x540	HX10E 1800x540	HX10E 2000x540
	1.3.	NAPĘD			RĘCZNY	RĘCZNY	RĘCZNY	RĘCZNY	RĘCZNY
	1.4.	SYSTEM KIEROWANIA			PIESZO	PIESZO	PIESZO	PIESZO	PIESZO
	1.5.	UDŹWIG	Q	kg	1000	1000	1000	1000	1000
	1.6.	ŚRODEK CIĘŻKOŚCI	c	mm	600	600	762	900	1000
	1.8.	ODLEGŁOŚĆ OSI KÓŁ ZAŁADUNKU OD PODSTAWY WIDEŁ	x	mm	993	993	1283	1509	1509
	1.9.	ROZSTAW OSI	y	mm	1231	1231	1531	1748	1748
WAGI	2.1.	URUCHAMIANIE Z AKUMULATOREM (zob. wiersz 6,5)		kg	139 (144*)	146	235 (240*)	259 (264*)	262 (267*)
	2.2.	OBCIĄŻENIE NA OSIACH Z ŁADUNKIEM, PRZÓD/TYŁ		kg	433/706 (438/706*)	436/710	499/736 (504/736*)	518/741 (523/741*)	461/801 (466/801*)
	2.3.	OBCIĄŻENIE NA OSIACH BEZ ŁADUNKU, PRZÓD/TYŁ		kg	112/27 (117/27*)	118/28	159/76 (164/76*)	170/89 (175/89*)	169/93 (174/93*)
RAMA/KOŁA	3.1.	OGUMIENIE			G/P	G/P	G/P	G/P	G/P
	3.2.	WYMIARY KÓŁ PRZEDNICH (Ø x szerokość)			200x50	200x50	200x50	200x50	200x50
	3.3.	WYMIARY KÓŁ TYLNYCH (Ø x szerokość)			80x50	80x50	80x50	80x50	80x50
	3.4.	WYMIARY KÓŁ BOCZNYCH (Ø x szerokość)			-	-	-	-	-
	3.5.	ILOŚĆ KÓŁ (x=NAPĘD) PRZÓD/TYŁ			2/2	2/2	2/2	2/2	2/2
	3.6.	ROZSTAW KÓŁ PRZEDNICH	b10	mm	155	155	155	155	155
	3.7.	ROZSTAW KÓŁ TYLNYCH MIN/MAX	b11	mm	447	587	447	447	447
WYMIARY	4.4.	WYSOKOŚĆ PODNOSZENIA	h3	mm	715	715	715	715	715
	4.9.	WYSOKOŚĆ DYSZLA W POZYCJI PROWADZENIA MIN/MAX	h14	mm	915/1300	915/1300	915/1300	915/1300	915/1300
	4.15.	WYSOKOŚĆ OPUSZCZONYCH WIDEŁ	h13	mm	85	85	85	85	85
	4.19.	DŁUGOŚĆ CAŁKOWITA	l1	mm	1690	1690	2076	2343	2543
	4.20.	DŁUGOŚĆ JEDNOSTKI NAPĘDOWEJ	l2	mm	540	540	540	540	540
	4.21.	SZEROKOŚĆ CAŁKOWITA, PRZÓD/TYŁ MIN/MAX	b1	mm	540	680	540	540	540
	4.22.	WYMIARY WIDEŁ	s/e/l	mm	48/160/1150	48/160/1150	48/160/1525	48/160/1800	48/160/2000
	4.25.	SZEROKOŚĆ WIDEŁ MIN/MAX	b5	mm	540	680	540	540	540
	4.32.	PRZEŚWIT W POŁOWIE ROZSTAWU OSI	m2	mm	21	21	21	21	21
	4.34.	KORYTARZ ROBOCZY DLA PALET 800x1200 WZDŁUŻNIE	Ast	mm	2193	2193	2450	2763	2763
	4.35.	PROMIEŃ SKRĘTU	Wa	mm	1543	1543	1841	2058	2058
OSIĄGI	5.1.	PRĘDKOŚĆ PODNOSZENIA, Z ŁADUNKIEM/BEZ ŁADUNKU		m/s	0,08/0,13	0,08/0,13	0,08/0,13	0,08/0,13	0,08/0,13
	5.3.	PRĘDKOŚĆ OPUSZCZANIA, Z ŁADUNKIEM/BEZ ŁADUNKU		m/s	0,13/0,06	0,13/0,06	0,13/0,06	0,13/0,06	0,13/0,06
SILNIKI ELEKTRYCZNE	6.2.	MOC SILNIKA PODNOSZENIA		kW	1,6	1,6	1,6	1,6	1,6
	6.4.	NAPIĘCIE AKUMULATORA, POJEMNOŚĆ ZNAMIONOWA		V/Ah	12/60 (C20)	12/60 (C20)	12/60 (C20)	12/60 (C20)	12/60 (C20)
	6.5.	WYMIARY AKUMULATORA		kg	14	14	14	14	14
	8.3.	HAŁAS SŁYSZALNY PRZEZ OPERATORA		dB(A)	67	67	67	67	67

G=Guma, P=Poliuretan * Wersja z prostownikiem

1,2	MODEL			HX10E 1150x540 GEL-PLUS	HX10E 1525x540 GEL-PLUS	HX10E 1800x540 GEL-PLUS	HX10E 2000x540 GEL-PLUS
2,1	URUCHAMIANIE Z AKUMULATOREM (zob. wiersz 6,5)		kg	145	241	265	268
2,2	OBCIĄŻENIE NA OSIACH Z ŁADUNKIEM, PRZÓD/TYŁ		kg	439/706	505/736	524/741	467/801
2,3	OBCIĄŻENIE NA OSIACH BEZ ŁADUNKU, PRZÓD/TYŁ		kg	118/27	165/76	176/89	175/93
4,19	DŁUGOŚĆ CAŁKOWITA	l1	mm	1720	2106	2373	2573
4,20	DŁUGOŚĆ JEDNOSTKI NAPĘDOWEJ	l2	mm	570	570	570	570
4,34	KORYTARZ ROBOCZY DLA PALET 800x1200 WZDŁUŻNIE	Ast	mm	2223	2480	2793	2793
4,35	PROMIEŃ SKRĘTU	Wa	mm	1573	1871	2088	2088
6,4	NAPIĘCIE AKUMULATORA, POJEMNOŚĆ ZNAMIONOWA		V/Ah	12/50-60	12/50-60	12/50-60	12/50-60
6,5	WYMIARY AKUMULATORA		kg	19	19	19	19

ZASTOSOWANIE (4.2) (PATRZ RYS. 1)

Niniejsze urządzenie zostało zaprojektowane do transportu oraz podnoszenia ładunków po całkowicie płaskim terenie bez zabezpieczenia przed uderzeniami z góry. Plakietka „A" (rys.3) podaje maksymalną dopuszczalną nośność wózka. Dla bezpieczeństwa personelu oraz w celu uniknięcia uszkodzeń wózka nigdy nie należy przekraczać maksymalnej nośności. Prosimy przestrzegać zasad bezpieczeństwa użytkowania i konserwacji. Wszelki montaż dodatkowego wyposażenia musi być zatwierdzony przez PRODUCENTA. Wózek ten może być używany w przypadku gdy operator musi często się zatrzymywać i podnosić ręcznie ładunek, może on być używany zarówno jako wózek transportowy jak i również jako stół roboczy, który można podnosić. Podnoszenie ładunku na żądaną wysokość zmniejsza niepotrzebny wysiłek i ergonomicznie usprawnia zarówno stałe jak i ruchome stanowiska robocze. Elektrycznie napędzane podnoszenie przyspiesza i usprawnia powtarzające się zmiany wysokości pracy.

Urządzenie to wytwarza ciśnienie akustyczne o mocy 70dB(A), mierzone przy pełnym obciążeniu, w związku z tym zaleca się stosowanie ochrony przed hałasem (słuchawki, zatyczki do uszu itp.).

OPIS WÓZKA (5.3) (PATRZ RYS. 2)

1 – Rama stała masztu

Zespawana konstrukcja, zbudowana z materiałów najwyższej jakości odpornych na wszelkie przeciążenia, na które narażony jest wózek. Dwie przednie rolki i boczne stabilizatory gwarantują wysoką stabilność poprzez 4 punkty wsparcia.

2 – Dźwignia sterująca

Dźwignia sterująca używana jest do ciągnięcia wózka oraz manewrowania nim. Gazowa sprężyna automatycznie powraca do pozycji pionowej, gdy zostanie zwolniona. Jest ona tak skonstruowana, aby chronić ręce operatora.

3 – Cylinder podnoszenia

Jednostronnego działania, podnosi ramę na żądaną wysokość. Użyte materiały chronią operatora przed ryzykiem mechanicznym.

4 – Akumulator

Akumulator jest typu rozruchowego i jest pod pokrywami łatwo dostępny (poz.8). Aby naładować akumulator, należy podłączyć wtyczkę do gniazda (poz. 11) znajdującego się na wsporniku. (poz.9). Cztery wsporniki znajdujące się na zawieszeniu oraz elastyczny pas zabezpieczają przed ruchami akumulatora (poz.4). Na plakietce „F" (poz.3) znajdują się dane dotyczące akumulatora.

5 – Koła sterujące

Dwa elastyczne, gumowe koła sterujące zapewniają dużą sterowność nie powodując nadmiernego obciążenia dla operatora.

6 – Rolki podpór

Dwie nylonowe rolki z łożyskami kulkowymi łatwo unoszą znajdujący się na nich ładunek.

7 – Stabilizatory

Dwa boczne stabilizatory są automatycznie rozstawiane, gdy widły zostaną podniesione na wysokość 400mm nad ziemią. Zapewniają dużą stabilność wózka przeciwdziałając bocznym wahnięciom oraz podnoszą koła sterujące na wysokość 10 mm od powierzchni ziemi.

8 – Pokrywy

Zabezpieczają akumulator przed uderzeniami i można je łatwo zdjąć, co ułatwia konserwację wszelkich części znajdujących się w środku.

9 – Wspomaganie

System hydrauliczny i akumulator są zamontowane na wsporniku. Zostało ono zaprojektowane, aby chronić:
A) Stopy operatora
B) Instalację elektryczną
C) Instalację hydrauliczną
D) Akumulator

10 – Sterownik hydrauliczny

Zamontowane są tutaj urządzenia gwarantujące bezpieczeństwo, np. regulator opuszczania i zawór maksymalnego ciśnienia.

11 – Gniazdo ładowania

Znajduje się na wsporniku i służy do ładownia akumulatora po podłączeniu do niego prostownika.

12 – Prostownik

Należy zatrzymać wózek, opuścić widły i podłączyć wtyczkę akumulatora do gniazda (poz.11). Ładowarka akumulatorowa została tak zaprojektowana, aby odciąć dopływ prądu po zakończeniu ładowania. Przed przystąpieniem do ładowania należy uważnie przeczytać niniejszą instrukcje obsługi.

13 – Gniazdo ładowania

Wersja z prostownikiem(poz.2a).

14 – Wyłącznik główny

URZĄDZENIA GWARANTUJĄCE BEZPIECZEŃSTWO (6.9) - (PATRZ RYS.2)

1) WYŁĄCZNIK GŁÓWNY (ODNOŚNIK 14); 2) ZAWÓR OGRANICZAJĄCY PRZEPŁYW; 3) ZAWÓR MAKSYMALNEGO CIŚNIENIA; 4) OSŁONY ZDERZAKOWE.

OZNACZENIA OSTRZEGAWCZE (13.2) (PATRZ RYS. 3)

Na wózku znajdują się następujące plakietki:
A) Plakietka opisująca rodzaj pojazdu.
B) Niebezpieczeństwo obcięcia rąk.
C) Symbole wskazujące funkcje sterownika.
D) Miejsca zaczepienia uprzęży.
E) Niebezpieczeństwo zmiażdżenia stóp.
F) Akumulator.
G) Plakietka wskazująca środek ciężkości ładunku.
H) Przeczytaj instrukcje.

Uwaga. Zabrania się usuwania lub zamazywania oznaczeń ostrzegawczych.

TRANSPORT I ODDANIE DO EKSPLOATACJI (14.2)

Miejsca zaczepienia uprzęży, oznaczone plakietką „D", zostały zapewnione w celu transportu wózka "(rys.3). Masa wózka jest podana na plakietce „A"(rys. 3). Przed uruchomieniem wózka należy sprawdzić działanie wszystkich części oraz urządzeń gwarantujących bezpieczeństwo.

AKUMULAT0R (16.2)

Instrukcje, pomiary i konserwacja

Przegląd, ładowanie i wymieniana akumulatora musi być dokonywana przez specjalnie przeszkolony personel zgodnie z instrukcjami producenta. Palenie papierosów oraz przechowywanie substancji łatwopalnych lub iskrzących w pobliżu ładowarki akumulatorowej jest zabronione. Pomieszczenie powinno posiadać wydajną wentylację. Pokrywy ogniw akumulatora powinny być zawsze suche i czyste. Rozlany kwas należy natychmiast usunąć, a końcówki akumulatora nasmarować wazeliną i dokręcić (baterie żelowe nie wymagają obsługi, ponieważ są wyposażone w elektrolit żelowy). Masa i rozmiar akumulatora ma wpływ na stabilność pojazdu, dlatego w przypadku zamontowania niestandardowego akumulatora należy skontaktować się z PRODUCENTEM w celu uzyskania autoryzacji.Zabrania się podnosić lub opuszczać widły podczas ładowania akumulatora. Po dokonaniu wymiany akumulatora, zużyty akumulator należy dostarczyć do najbliższego punktu utylizacji.

Ładowanie akumulatora

Zaleca się ładowanie akumulatora po kilku godzinach pracy, przestrzegając następujących punktów:

- Usunąć pokrywy (poz.8/rys.2).
- Opuścić widły.

- Odkryć elementy akumulatora.
- Połączyć wtyczkę prostownika do gniazda (poz.11/rys2).
- Przesunąć przełącznik prostownika do pozycjo „ON”.
- Po zakończeniu ładowania akumulatora ładowarka odetnie dopływ prądu i zapali się lampka STOP. Należy wtedy przesunąć przełącznik prostownika do pozycji „OFF” i wyjąć wtyczkę z gniazda.
- Raz w tygodniu należy sprawdzać poziom elektrolitu.
- Przykryć elementy akumulatora i osuszyć je.

Wersja z prostownikiem

- Opuścić widły
- Włożyć wtyczkę przewodu zasilającego (punkt 13/rys.2) do gniazda sieciowego
- Ładowarka w czasie ładowania uniemożliwia jakąkolwiek czynność podnoszenia. Koniec ładowania jest sygnalizowany włączeniem się ZIELONEJ DIODY LED. Można wtedy odłączyć kabel zasilający i ponownie korzystać z urządzenia

WAŻNE: Do ładowania akumulatora żelowego wykorzystywać wyłącznie przeznaczonej do tego ładowarki.

OSTRZEŻENIE: Nigdy nie rozładowywać całkowicie akumulatora. Unikać częściowego ładowania: nadmierne rozładowanie akumulatora spowoduje skrócenie jego okresu żywotności.

Wymiana akumulatora (17.3)

a) Usunąć akumulator z uchwytów. b) Odłączyć przewody od zacisków akumulatora. c) Wysuń akumulator na zewnątrz. d) Zamontuj akumulator zgodnie z powyższymi instrukcjami wykonując czynności w odwrotnej kolejności, pamiętając o prawidłowym podłączeniu przewodów do zacisków akumulatora. **Uwaga. Należy użyć akumulatora tego samego typu. WAŻNE: KWAS SIARKOWY NALEŻY STOSOWAĆ Z DUŻĄ OSTROŻNOŚCIĄ, PONIEWAŻ JEST SILNIE TOKSYCZNY I KOROZYJNY(ELEKTROLIT W AKUMULATORACH ŻELOWYCH JEST RÓWNIEŻ KOROZYJNY; W ZWIĄZKU Z TYM STANOWCZO ZABRANIA SIĘ OTWIERANIA AKUMULATORÓW). W RAZIE KONTAKTU KWASU ZE SKÓRĄ LUB UBRANIEM NALEŻY PRZEMYĆ OBFICIE MYDŁEM I WODĄ. W RAZIE POTRZEBY SKOSULTOWAĆ SIĘ Z LEKARZEM!!! Uwaga. Po dokonaniu wymiany akumulatora, zużyty akumulator należy dostarczyć do najbliższego punktu utylizacji (ponieważ akumulatory żelowe również zawirają ołów, podlegają one recyclingowi).**

Przegląd akumulatora

Należy uważnie przeczytać instrukcję obsługi i konserwacji akumulatora, następnie sprawdzić, czy nie ma korozji, czy na zaciskach jest obecna wazelina (akumulatory żelowe nie wymagają dalszego przeglądu) oraz czy poziom elektrolitu wynosi 15 mm powyżej płytek ogniw. W razie konieczności powinien być uzupełniany wodą destylowaną. W celu sprawdzenia poziomu naładowania należy zmierzyć gęstość elektrolitu za pomocą gęstościomierza (areometru).

UŻYTKOWANIE (18.3)

Niniejszy wózek paletowy został zaprojektowany do podnoszenia i transportu ładunków na paletach oraz standardowych kontenerach po płaskich, gładkich i odpowiednio wytrzymałych powierzchniach. W czasie jazdy kierowca musi przestrzegać następujących zasad, aby utrzymać bezpieczną odległość od stref zagrożenia (takich jak ramy masztu, widły, łańcuchy, rolki masztu, koła napędowe i stabilizujące i inne ruchome części), które mogą spowodować zmiażdżenie rąk i/lub stóp.

Zasady bezpieczeństwa

Wózka należy używać zgodnie z następującymi zasadami:

A) Nie należy przekraczać dopuszczalnej nośności wózka wskazanej na plakietce „A” (rys.3), ponieważ wózek nie będzie w stanie podnieść takiego ładunku i zostanie poważnie uszkodzony.
B) Nie należy załadowywać wideł jednostronnie.
C) Ładunek na widłach należy rozmieścić równomiernie.
D) Nie należy podnosić ładunku znajdującego się na końcu wideł.
E) Zabrania się transportu i podnoszenia ludzi.
F) Zabrania się wchodzenia w strefy poruszających się części.
G) Zabrania się dokonywania zmian w konstrukcji wózka.
H) Zabrania się holowania wózka z widłami uniesionymi powyżej 400mm.
I) Kierowca musi znać zasady korzystania z niniejszego wózka i nosić odpowiednie ubranie.
L) Zabrania się holowania wózka przy użyciu elektrycznych lub mechanicznych środków transportu; można nim poruszać tylko przy użyciu rąk.
M) Zabrania się używania przycisku podnoszenia/opuszczania podczas ładownia akumulatora.
N) Rozłączanie lub demontaż urządzeń gwarantujących bezpieczeństwo jest zabronione.
O) Przed rozpoczęciem pracy kierowca musi sprawdzić czy:
- Widły są w dobrym stanie
- Akumulator jest naładowany, prawidłowo umocowany, a elementy są suche i czyste
P) Kierowca odpowiedzialny za wózek musi zapewnić, aby nieupoważnione osoby nie kierowały wózkiem oraz aby nie wchodziły na widły.
Q) W przypadku transportu wózka przy użyciu windy należy wjechać do niej wózkiem widłami skierowanymi do przodu (najpierw należy się upewnić, czy winda posiada wystarczający udźwig).
R) Podczas pracy i parkowania wózek należy chronić przed deszczem i śniegiem. Nie należy używać wózka w bardzo wilgotnych strefach.
S) Temperatura, w której może pracować wózek wynosi od -12°C do + 40˚C.

UWAGA. PRODUCENT NIE PONOSI ODPOWIEDZIALNOŚCI ZA BŁĘDY I WYPADKI SPOWODOWANE ZANIEDBANIEM, NIEUDOLNOŚCIĄ, INSTALACJĄ PRZEZ NIEWYKWALIFIKOWANYCH TECHNIKÓW LUB NIEWŁAŚIWYM UŻYTKOWANIEM WÓZKA.

OSTRZEŻENIE: Wózek został tak zaprojektowany, aby podczas podnoszenia zmieniał swą stabilność redukując odległość pomiędzy stabilizatorem a rolkami ładującymi. Należy uważać, aby ciężar był właściwie rozmieszczony na widłach oraz upewnić się, że środek ciężkości odpowiada temu zatwierdzonemu przez producenta. Jeśli ciężar nie jest równomiernie rozmieszczony i jego środek ciężkości różni się od tego zatwierdzonego, pomimo tego że w pierwszej fazie podnoszenia wózek będzie wydawał się stabilny, to może się gwałtownie przewrócić, jeśli środek ciężkości przesunie się z linii rolek.

Poruszanie się

Wózek należy prowadzić przy użyciu dźwigni sterującej (poz.2/rys.2). Należy prowadzić wolno, ponieważ gwałtowne ruchy mogą spowodować niebezpieczne sytuacje. Wózek należy prowadzić z ładunkiem i widłami opuszczonymi maksymalnie na wysokość 300mm nad ziemią.

Praca

Aby unieść widły należy nacisnąć górną część przycisku aż do momentu osiągnięcia żądanej wysokości, aby opuścić widły należy nacisnąć dolną część przycisku. Wózek będzie się swobodnie poruszał do momentu osiągnięcia przez widły wysokości 400 mm nad ziemią, ponieważ wtedy

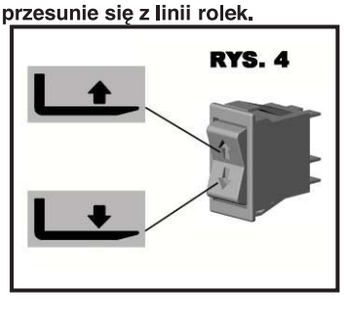

wysuwają się dwa boczne stabilizatory (poz.7/rys.2), które unieruchamiają wózek i zapobiegają poziomym ruchom.

KONSERWACJA (20.3)

Konserwacji wózka powinien dokonywać wykwalifikowany personel. Wózek powinien przejść generalny przegląd przynajmniej raz do roku.

Uwaga. Należy rozłączyć akumulator przed dokonaniem jakichkolwiek operacji związanych z konserwacją.

Okresowa konserwacja

ELEMENT	CZYNNOŚĆ	CZĘSTOTLIWOŚĆ		
		Co 3 miesiące	Co 6 miesiące	Co 12 miesiące
RAMA	Sprawdzić elementy nośne		X	
KOŁA	Sprawdzić zużycie	X		
	Sprawdzić zachowanie łożysk i mocowanie	X		
DZWIGNIA STEROWANIA	Sprawdzić zachowanie	X		
INSTALACJA HYDRAULICZNA	Sprawdzić zachowanie rurek i łączy	X		
	Sprawdzić poziom oleju		X	
	Wymienić olej 1.75lt. (32 Cst. 40°C)			X
	Sprawdzić zawór max. ciśnienia			X
INSTALACJA ELEKTRYCZNA	Sprawdzić zachowanie	X		
	Sprawdzić połączenia i kable	X		
	Sprawdzić przycisk sterownia	X		
SILNIK ELEKTRYCZNY	Sprawdzić zużycie szczoteczek		X	
SMARY	Nasmarowć łącza	X		

Uwaga. Należy używać olejów hydraulicznych z wyjątkiem oleju silnikowego i hamulcowego.
Uwaga: Podczas usuwania zużytego oleju należy przestrzegać przepisów dotyczących ochrony środowiska. Olej powinien być przechowywany w beczce, która powinna być później dostarczona do najbliższej stacji benzynowej. Nie składować oleju w nieodpowiednich miejscach i nie dopuścić do przedostania się oleju do gleby.

CZYSZCZENIE WÓZKA: Wszelkie części wózka, z wyjątkiem elementów elektrycznych i elektronicznych należy czyścić wilgotną szmatką. Nie należy czyścić wózka używając bezpośrednio strumienia wody, pary lub łatwopalnych substancji. Części elektryczne i elektroniczne powinny być czyszczone przy pomocy lekko sprężonego powietrza (maksymalnie 5 bar) i niemetalowej szczoteczki.

IDENTYFIKACJA USTEREK

WIDŁY NIE PODNOSZĄ SIĘ (22,2+X3):

ZBYT MAŁO OLEJU	TAK ➡	UZUPEŁNIĆ ZBIORNIK OLEJU
NIE ⬇		
WYŁADOWANY AKUMULATOR	TAK ➡	PATRZ STRONA 18 ŁADOWANIE AKUMULATORA
NIE ⬇		
ZUŻYTE CYLINDRYCZNE PODKŁADKI	TAK ➡	WYMIENIĆ PODKŁADKI
NIE ⬇		
ZEPSUTY PRZEKAŹNIK SILNIKA	TAK ➡	SPRAWDZIĆ I WYMIENIĆ
NIE ⬇		
ZUŻYTE SZCZOTKI SILNIKA	TAK ➡	WYMIENIĆ SZCZOTKI
NIE ⬇		
ZEPSUTA INSTALACJA ELEKTRYCZNA	TAK ➡	SPRAWDZIĆ ELEKTRYCZNE POŁĄCZENIA I PRZYCISK STEROWANIA
NIE ⬇		
ZABIERZ WÓZEK DO NAJBLIŻSZEGO CENTRUM SERWISOWEGO		

WIDŁY NIE OPUSZCZAJĄ SIĘ (29,1):

USTERKA ZAWORU STERUJĄCEGO	TAK ➡	SPRAWDZIĆ I WYMIENIĆ
NIE ⬇		
USTERKA INSTALACJI ELEKTRYCZNEJ	TAK ➡	SPRAWDZIĆ ELEKTRYCZNE POŁĄCZENIA I PRZYCISK STEROWANIA
NIE ⬇		
ZABIERZ WÓZEK DO NAJBLIŻSZEGO CENTRUM SERWISOWEGO		

RU КРАТКОЕ ОПИСАНИЕ (1.3)

ТЕХНИЧЕСКИЕ ДАННЫЕ…….. 26
ЭКСПЛУАТАЦИЯ ПОГРУЗЧИКА…….. 26
ОПИСАНИЕ ПОГРУЗЧИКА…… 27
ТАБЛИЧКИ……. 27
ТРАНСПОРТИРОВКА И НАСТРОЙКА……. 27
БАТАРЕЯ…… 27
ЭКСПЛУАТАЦИЯ……... 28
ОБСЛУЖИВАНИЕ…… 29
ВЫЯВЛЕНИЕ И УСТРАНЕНИЕ НЕДОЛАДОК…… 29

ТЕХНИЧЕСКИЕ ДАННЫЕ

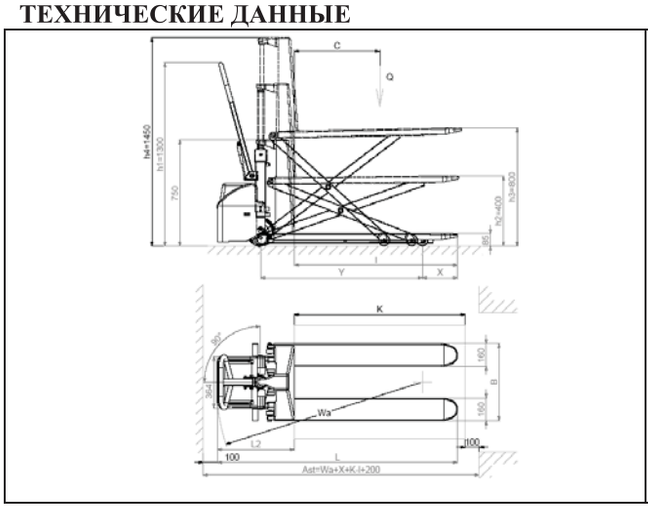

Модель с выпрямителем

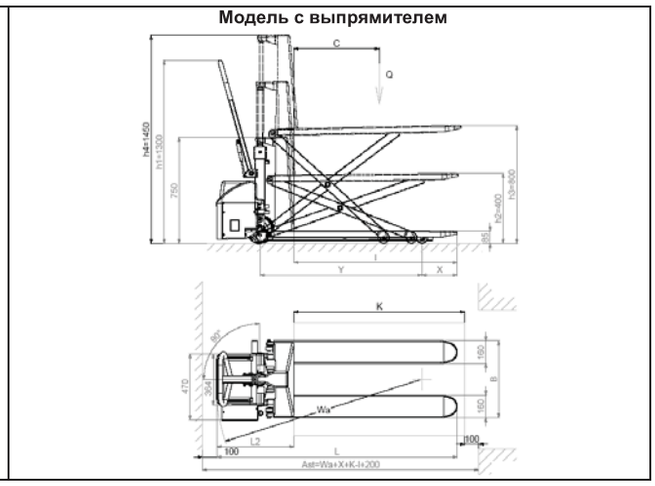

ОПИСАНИЕ	1.1	ПРОИЗВОДИТЕЛЬ			PR INDUSTRIAL	PR INDUSTRIAL	PR INDUSTRIAL	PR INDUSTRIAL	PR INDUSTRIAL
	1.2	МОДЕЛЬ			HX10E 1150x540	HX10E 1150x680	HX10E 1525x540	HX10E 1800x540	HX10E 2000x540
	1.3	ТЯГА			РУЧНАЯ	РУЧНАЯ	РУЧНАЯ	РУЧНАЯ	РУЧНАЯ
	1.4	ТИП ВОЖДЕНИЯ			СОПРОВОЖДЕНИЕ	СОПРОВОЖДЕНИЕ	СОПРОВОЖДЕНИЕ	СОПРОВОЖДЕНИЕ	СОПРОВОЖДЕНИЕ
	1.5	МОЩНОСТЬ	Q	kg	1000	1000	1000	1000	1000
	1.6	ЦЕНТР ТЯЖЕСТИ	c	mm	600	600	762	900	1000
	1.8	РАССТОЯНИЕ ОСИ КОЛЕС НАГРУЗКИ ОТ БАЗЫ ВИЛ	x	mm	993	993	1283	1509	1509
	1.9	ШАГ	y	mm	1231	1231	1531	1748	1748
ВЕС	2.1	ЭКСПЛУАТАЦИОННАЯ МАССА С АККУМУЛЯТОРОМ (см. строку 6,5)		kg	139 (144*)	146	235 (240*)	259 (264*)	262 (267*)
	2.2	НАГРУЗКА НА ОСИ С ГРУЗОМ, ПЕРЕДН./ЗАДН.		kg	433/706 (438/706*)	436/710	499/736 (504/736*)	518/741 (523/741*)	461/801 (466/801*)
	2.3	НАГРУЗКА НА ОСИ БЕЗ ГРУЗА, ПЕРЕДН./ЗАДН.		kg	112/27 (117/27*)	118/28	159/76 (164/76*)	170/89 (175/89*)	169/93 (174/93*)
ШАССИ/КОЛЕСА	3.1	ШИНЫ			G/P	G/P	G/P	G/P	G/P
	3.2	РАЗМЕРЫ ПЕРЕДНИХ КОЛЕС (Ø x ширина)			200x50	200x50	200x50	200x50	200x50
	3.3	РАЗМЕРЫ ЗАДНИХ КОЛЕС (Ø x ширина)			80x50	80x50	80x50	80x50	80x50
	3.4	РАЗМЕРЫ БОКОВЫХ КОЛЕС (Ø x ширина)			-	-	-	-	-
	3.5	КОЛИЧЕСТВО КОЛЕС (x=ВЕДУЩИЕ) ПЕРЕДН./ЗАДН.			2/2	2/2	2/2	2/2	2/2
	3.6	КОЛЕЯ ПЕРЕДНИХ КОЛЕС	b10	mm	155	155	155	155	155
	3.7	КОЛЕЯ ЗАДНИХ КОЛЕС МИН/МАКС	b11	mm	447	587	447	447	447
РАЗМЕРЫ	4.1	ВЫСОТА ПОДЪЕМА	h3	mm	715	715	715	715	715
	4.5	ВЫСОТА РУЛЯ В ПОЛОЖЕНИИ УПРАВЛЕНИЯ МИН/МАКС	h14	mm	915/1300	915/1300	915/1300	915/1300	915/1300
	4.15	ВЫСОТА ОПУЩЕННЫХ ВИЛ	h13	mm	85	85	85	85	85
	4.19	ОБЩАЯ ДЛИНА	l1	mm	1690	1690	2076	2343	2543
	4.20	ДЛИНА ТЯГОВОГО БЛОКА	l2	mm	540	540	540	540	540
	4.21	ОБЩАЯ ШИРИНА, ПЕРЕДН./ЗАДН. МИН/МАКС	b1	mm	540	680	540	540	540
	4.22	РАЗМЕРЫ ВИЛ	s/e/l	mm	48/160/1150	48/160/1150	48/160/1525	48/160/1800	48/160/2000
	4.25	ШИРИНА ВИЛ МИН/МАКС	b5	mm	540	680	540	540	540
	4.32	ПРОСВЕТ НА СЕРЕДИНЕ ШАГА	m2	mm	21	21	21	21	21
	4.34	РАБОЧИЙ ПРОХОД С ПОДДОНОМ 800x1200 ВДОЛЬ	Ast	mm	2193	2193	2450	2763	2763
	4.35	РАДИУС РАЗВОРОТА	Wa	mm	1543	1543	1841	2058	2058
ЭКСПЛУАТ.	5.2	СКОРОСТЬ ПОДЪЕМА, С/БЕЗ ГРУЗА		m/s	0,08/0,13	0,08/0,13	0,08/0,13	0,08/0,13	0,08/0,13
	5.3	СКОРОСТЬ ОПУСКАНИЯ, С/БЕЗ ГРУЗА		m/s	0,13/0,06	0,13/0,06	0,13/0,06	0,13/0,06	0,13/0,06
ЭЛЕКТРИЧЕСКИЕ	6.4	МОЩНОСТЬ ДВИГАТЕЛЯ ПОДЪЕМА		kW	1,6	1,6	1,6	1,6	1,6
	6.5	НАПРЯЖЕНИЕ АККУМУЛЯТОРА, НОМИНАЛЬНАЯ МОЩНОСТЬ		V/Ah	12/60 (C20)	12/60 (C20)	12/60 (C20)	12/60 (C20)	12/60 (C20)
	6.6	МАССА АККУМУЛЯТОРА		kg	14	14	14	14	14
	8.1	УРОВЕНЬ ШУМА НА МЕСТЕ ОПЕРАТОРА		dB(A)	67	67	67	67	67

G=Резина, P=Полиуретан *Модель с выпрямителем

1,2	МОДЕЛЬ			HX10E 1150x540 GEL-PLUS	HX10E 1525x540 GEL-PLUS	HX10E 1800x540 GEL-PLUS	HX10E 2000x540 GEL-PLUS
2.1	ЭКСПЛУАТАЦИОННАЯ МАССА С АККУМУЛЯТОРОМ (см. строку 6,5)		kg	145	241	265	268
2,2	НАГРУЗКА НА ОСИ С ГРУЗОМ, ПЕРЕДН./ЗАДН.		kg	439/706	505/736	524/741	467/801
2.3	НАГРУЗКА НА ОСИ БЕЗ ГРУЗА, ПЕРЕДН./ЗАДН.		kg	118/27	165/76	176/89	175/93
4.19	ОБЩАЯ ДЛИНА	l1	mm	1720	2106	2373	2573
4.20	ДЛИНА ТЯГОВОГО БЛОКА	l2	mm	570	570	570	570
4.34	РАБОЧИЙ ПРОХОД С ПОДДОНОМ 800x1200 ВДОЛЬ	Ast	mm	2223	2480	2793	2793
4.35	РАДИУС РАЗВОРОТА	Wa	mm	1573	1871	2088	2088
6,4	НАПРЯЖЕНИЕ АККУМУЛЯТОРА, НОМИНАЛЬНАЯ МОЩНОСТЬ		V/Ah	12/50-60	12/50-60	12/50-60	12/50-60
6.5	МАССА АККУМУЛЯТОРА		kg	19	19	19	19

ЭКСПЛУАТАЦИЯ ПОГРУЗЧИКА (4.2) (см. рис. 1)

Погрузчик разработан для поднятия и транспортировки грузов на идеально ровных поверхностях. Табличка с паспортными данными “А” (рис. 3) указывает грузоподъемность, которую запрещается превышать из соображений безопасности персонала и во избежание повреждения погрузчика. Пожалуйста, соблюдайте указанные правила безопасности, эксплуатации и обслуживания. Установка дополнительного оборудования должна быть одобрена производителем. Данный погрузчик подходит для эксплуатации в рабочих зонах, где оператору приходится часто останавливаться, чтобы поднимать груз вручную; погрузчик можно использовать как обычный транспаллет и как рабочий стол, который можно поднимать. Поднятие груза на необходимую высоту уменьшает приложение усилий и улучшает удобство стационарной и подвижной рабочей позиции. Электроприводное поднятие ускоряет и облегчает смену эксплуатационных высот.

ВНИМ: Данный погрузчик производит звуковое давление в 70 db (A), измеряемое при полной нагрузке в рабочем положении; по этой причине рекомендуется использовать противошумовые устройства (наушники, затычяки для ушей и т.д.).

ОПИСАНИЕ ПОГРУЗЧИКА (5.3) (см. рис. 2)

1 – Шасси

Спаянная структура, сконструированная из материалов высшего качества; адекватная устойчивость к нагрузке на погрузчик. Два передних роллера и боковые стабилизаторы гарантируют высокую устойсивость на 4-ех точках опоры.

2 – Манипулятор

Манипулятор используется для буксировки и управления погрузчиком. Газовая пружина автоматически возвращает манипулятор в вертикальное положение при отпускании. Конструкция манипулятора защищает руки оператора.

3 – Подъемный цилиндр

Поднимает шасси на требуемую высоту одним движением. Использованные материалы гарантируют защиту оператора от получения механических повреждений.

4 – Батарея

Батарея стартового типа; доступ к ней облегчен (ссыл.8). Для перезарядки вставьте вилку зарядного устройства в розетку (ссыл.11), расположенную на опорной стойке (ссыл.9). 4 опоры на раме (ссыл. 9), и эластиный бандаж предотвращают смещение батареи (ссыл. 4).
Табличка "F" (рис.3) содержит паспортные данные по аккумуляторной батарее.

5 – Рулевые колеса

Два элестичных рулевых колеса, выполненных из резины, гарантируют маневренность и не требуют приложения чрезмерных усилий со стороны оператора.

6 – Роллеры под грузом

Два нейлоновых роллера на шарикоподшипниках легко несут нагрузку.

7 – Стабилизаторы

Пара боковых стабилизаторов автоматически фиксируют положение, если вилы подняты более чем на 400 мм над поверхностью. Они обечпечивают отличную устойчивость погрузчика, предотвращают боковое опрокидывание и поднимают рулевые колеса на высоту 10 мм над поверхностью.

8 – Покрытие

Защищает батарею от уларов и легко снимается для обеспечения доступа ко всем внутренним компонентам.

9 – Опорная стойка

Секция гидравлики и батарея прикреплены к опорной стойке. Она разработана для защиты:
A) ног оператора
B) электрического оборудования
C) секции гидравлики
D) батареи

10 – Гидропривод

В гидроприводе расположены устройства защиты оператора, например клапан контроля опускания и клапан регулировки максимального давления.

11 – Розетка для перезарядки

Расположена на опорной стойке и используется для перезарядки батареи (с помощью подсоединения вилки зарядного устройства).

12 – Зарядное устройство

При неработающем погрузчике (и опущенных вилах) подсоедините вилку зарядного устройства к розетке для перезарядки (ссыл.11).
Зарядное устройство автоматически прерывает подачу напряжения, когда зарядка батареи закончена. Для эксплуатации следуйте указаниям, данным в руководстве.

13 – Розетка для перезарядки

Модель с выпрямителем (рис.2а).

14 – Главный выключатель

ЗАЩИТНЫЕ УСТРОЙСТВА (6.9) - (см. рис.2)

1) ГЛАВНЫЙ ВЫКЛЮЧАТЕЛЬ (ССЫЛКА 14); 2) КЛАПАН ОГРАНИЧЕНИЯ РАСХОДА; 3) КЛАПАН МАКСИМАЛЬНОГО ДАВЛЕНИЯ; 4) БУФЕР.

ТАБЛИЧКИ (13.2) (см. рис. 3)

На погрузчике размещены следующие таблички технических данных:
A) Табличка с маркировкой типа погрузчика.
B) Табличка: опасность сдвижения.
C) Символы, обозначающие функции управления.
D) Таблички: места крепления.
E) Таблички, указывающие на риск повреждения ног.
F) Аккумуляторная пластина.
G) Табличка: положение центра масс.
H) Табличка: прочти инструкции по эксплуатации.

Вним. Категорически запрещается снимать таблички или портить содержащиеся на них данные.

ТРАНСПОРТИРОВКА И НАСТРОЙКА (14.2)

Для транспортировки используйте точки крепления, указанные табличками "D" (рис.3). Масса погрузчика указана на табличке "A" (рис.3).
Перед запуском проверьте работоспособность всех узлов и защитных механизмов.

БАТАРЕЯ (16.2)

Инструкции, меры безопасности и обслуживание

Осмотр, зарядка и замена батареи должны проводиться квалифицированным персоналом согласно инструкциям производителя. Рядом с погрузчиком или зарядным устройством запрещается курить или хранить воспламеняющиеся изделия или предметы, способные давать искры. Зона должна хорошо проветриваться. Колпачки элементов должны быть сухими и чистыми. Удаляйте любые утечки электролита; на клеммы нанесите немного вазелина и затяните их (гелевые батареи не требуют техобслуживания, так как в них гелевый электролит). Масса и размер батареи может повлиять на устойчивость погрузчика; поэтому перед установкой нестандартной батареи рекомендуется обратиться за разрешением к компании-производителю.Запрещается опускать или поднимать вилы во время зарядки. После замены батареи, использованную батарею нужно отправить на ближаюшую заправочную станцию.

Перезарядка батареи

Рекомендуется заряжать батарею после нескольких часов эксплуатации погрузчика, выполнив следующие пункты:
• Снимите кожух (ссыл.8/рис.2).
• Опустите вилы.

• Откройте элементы батареи.
• Подсоедините розетку выпрямителя к вилке зарядного устроства (ссыл.11/рис.2).
• Переключите выпрямитель в положение “ON”.
• При полной зарядке батареи, зарядное устройство прервет подачу напряжения и загорится сигнальнапя лампочка “Stop”. Переключите выпрямитель в положение “OFF” и выньте вилку.
• Проверяйте уровень электролита в элементах раз в неделю.
• Закройте элементы батареи и просушите их.

Модель с выпрямителем

• Опустить вилы погрузчика
• Подключить кабель к сети электропитания (поз.13/рис.2)
• Во время зарядки аккумулятор блокирует поднятие. Окончание заряда определяется МИГАНИЕМ ЛАМПОЧКИ ЗЕЛЕНОГО ЦВЕТА. Вытащить вилку из розетки, машина может начать работу.

ВАЖНО: Для перезарядки гелевых батарей используйте только специальное зарядное устройство

ПРЕДУПРЕЖДЕНИЕ: Никогда не разряжайте батарею полностью и не допускайте частичной зарядки: При полной разрядке срок эксплуатации батареи сокращается.

Замена батареи (17.3)

a) Отсоедините держатели батареи. b) Отсоедините кабели от клемм батареи. c) Выдвиньте батарею. d) Выполняя процедуры в обратном порядке соберите батарею, закрепите в гнезде и правильно подсоедините. **Вним. Батарею нужно заменять на батарею такого же типа. ВАЖНО: БУДЬДЕ ОСТОРОЖНЫ В ОБРАЩЕНИИ С СЕРНОЙ КИСЛОТОЙ, ОНА ТОКСИЧНА И КОРРОЗИЙНА (ЭЛЕКТРОЛИТ ГЕЛЕВЫХ БАТАРЕЙ ТАКЖЕ КОРРОЗИВНЫЙ; ПОЭТОМУ КАТЕГОРИЧЕСКИ ЗАПРЕЩАЕТСЯ ОТКРЫВАТЬ БАТАРЕИ); ПРИ ПОПАДАНИИ КИСЛОТЫ НА КОЖУ ИЛИ ОДЕЖДУ ОБИЛЬНО ПРОМЫТЬ ВОДОЙ С МЫЛОМ. ПРИ НЕСЧАСТНЫХ СЛУЧАЯХ НЕМЕДЛЕННО ОБРАТИТЬСЯ К ВРАЧУ!!! Вним. После замены батареи, использованную батарею нужно отправить на ближайшую заправочную станцию (так как гелевые батареи содержат свинец, после замены их нужно отправить на переработку).**

Проверка батареи

Внимательно прочитайте инструкции производителя по эксплуатации и обслуживанию батарей. Убелитесь в отсутствии коррози, наличии вазелина на контактах (более тщательной проверки не требуется для гелевых батарей); уровень электролита должен превышать уровень пластин на 15 мм. Если элементы не покрыты, залейте их дистилированной водой. Замеры электролита производить ареометром для проверки уровня зарядки.

ЭКСПЛУАТАЦИЯ (18.3)

Данный погрузчик предназначен для поднятия и транспортировки грузов на паллетах или в стандартных контейнерах по ровным, гладким и достаточно крепким покрытиях. Поднятие груза на желаемую высоту уменьшает требуемое приложение усилий и улучшает удобство рабочего положения во время остановки/в движении. Водитель должен выполнять следующие инструкции по эксплуатации по время движения, чтобы оставаться приемлемо далеко от опасных зон (мачты, вилы, цепи, полиспасты, приводные и стабилизирующие колеса и другие движующиеся части), где можно получить повреждение рук и/или ног.

Правила безопасности

Эксплуатация погрузчика должна проводиться в соответствии со следующими правилами:
A) Запрещается превышать максимальную грузоподъемность, указанную на табличке технических данных "A" (рис. 3); груз не будет поднят, что вызовет серъезное повреждение погрузчика.
B) Запрещается нагружать вилы с одной стороны.
C) Груз размещать равномерно на обеиз вилах.
D) Не поднимать груз на концах вил.
E) Запрещается транспортировка или поднятие людей.
F) Запрещается заезжать в зоны с движущимися механизмами.
G) Запрещается изменять конструкцию погрузчика.
H) Запрещается буксировать погрузчик если вилы подняты над поверхностью более чем на 400 мм.
I) Водитель должен знать инструкции по эксплуатации погрузчика и носить подходящую спецодежду.
L) Запрещается буксировать погрузчик механическими или электрическими средствами; буксировать лишь вручную.
M) Запрещается использовать кнопку поднятия/опускания во время перезарядки батареи.
N) Запрещается отключать или демонтировать предохранительные устройства.
O) Перед началом работы водитель должен проверить:
- Функциональность рабочего и стояночного тормозов.
- Исправность грузоподъемных вил.
- Заряд батареи, ее крепления; что элементы батареи сухие и чистые.
P) Водитель, ответственный за вилочный погрузчик, не должен допускать несанкционированное использование погрузчика или разрешать персоналу наступать на вилы.
Q) При транспортировке в лифтах въезжать в них нужно оставляя грузовые вилы впереди (сначала убедитесь, что у лифта достаточная грузоподъемность).
R) Погрузчик всегда нужно эксплуатировать или парковать в укрытии от дождя и снега; запрещается эксплуатация во влажных условиях.
S) Эксплуатировать при температуре -12°C/+40°C.

Фирма-производитель не берет на себя ответственность за поломки или несчастные случаи по причине неосторожного обращения, непригодности, сборки неквалифицированным персоналом, ненадлежащей эксплуатации.

ПРЕДУПРЕЖДЕНИЕ: Во время подъема, из-за своего дизайна пантограф модифицирует устойчивость, уменьшая шаг между стабилизатором и грузовыми роллерами. Обратите внимание на правильное размещение груза на вилах и убедитесь, что барицентры груза совпадает с информацией, заявленной производителем. По причине неправильного размещения груза и разницы между реальными и заявленными центрами масс, пантограф может показаться устойчивым в первой фазе поднятия и внезапно перевернуться, если барицентр сместится с линии роллеров.

Движение

Отбуксируйте погрузчик в направлении рабочей зоны (ссыл.2/рис.2). Управляйте медленно; резкие движения могут спровоцировать опасные ситуации. Движение разрешено лишь когда груз и вилы опущены (макс. 300 мм от земли).

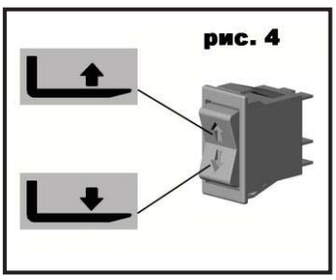

Эксплуатация

Для поднятия грузовых вил нажмите верхнюю часть кнопки до достижения желаемой высоты; для опускания нажмите нижнюю часть кнопки. Погрузчик будет свободно двигаться до достижения

высоты примерно 400 мм от поверхности; после этого задействуются два боковых стабилизатора (ссыл.7/рис.2), блокируя погрузчик и препятствуя горизонтальному движению.

ОБСЛУЖИВАНИЕ (20.3)

Обслужиание должно проводиться квалифицированным персоналом; погрузчик должен подвергаться общему осмотру по крайней мере раз в год.

Вним. Всегда отсоединяйте батарею перед выполнением любых операций по техобслуживанию или осмотров.

Периодическое техобслуживание

ЭЛЕМЕНТ	ПРОВЕРКИ	КАЖДЫЕ		
		3 месяца	6 месяцев	12 месяцев
ШАССИ	Проверка грузоприемных эл-тов		X	
КОЛЕСА	Проверка на износ и амортизацию	X		
	Шарикоподшипники и анкер	X		
УПРАВЛЕНИЕ	Проверка зазора	X		
УЗЕЛ ГИДРАВЛИКИ	Проверка работы труб и их сочленений	X		
	Уровень масла		X	
	Масло Cahnge 1,75 л. (32 Cst. 40°C)			X
	Проверка макс. клапана давления			X
УЗЕЛ ЭЛЕКТРИКИ	Проверка работоспособности	X		
	Соединения и кабели	X		
	Кнопки управления	X		
ЭЛЕКТРОДВИГАТЕЛЬ	Проверка щеток на износ и амортизацию		X	
СМАЗКА	Смазывание сочленений	X		

Вним. Масло для гидравлических систем использовать отдельно от моторного масла и тормозной жидкости.
Вним. При утилизации использованного масла соблюдайте экологические нормы. Масло должно храниться в цилиндрическом контейнере, который затем нужно отправить на ближайшую заправочную станцию. Не проливать масло.

ОЧИСТКА ПОГРУЗЧИКА: Очистку элементов погрузчика производить влажной ветошью, за исключением электрических и электронных компонентов. Запрещается применять прямые струи воды, пар или воспламеняющиеся жидкостью. Очистку электрических и электронных компонентов производить осушенным сжатым воздухом низкого давления (макс. 5 бар), или неметаллической щеткой.

ОБНАРУЖЕНИЕ И УСТРАНЕНИЕ НЕПОЛАДОК

ВИЛЫ НЕ ПОДНИМАЮТСЯ (22,2+X3):

СЛИШКОМ МАЛО МАСЛА	ДА ➡	НАПОЛНИТЬ МАСЛЯНЫЙ БАК
⬇ НЕТ		
БАТАРЕЯ РАЗРЯЖЕНА	ДА ➡	СМ СТР. 22 ПЕРЕЗАРЯДКА БАТАРЕИ
⬇ НЕТ		
ИЗНОС ШАЙБ ЦИЛИНДРА	ДА ➡	ЗАМЕНИТЬ ШАЙБЫ
⬇ НЕТ		
ПОЛОМКА РЕЛЕ ДВИГАТЕЛЯ	ДА ➡	ПРОВЕРИТЬ И ЗАМЕНИТЬ
⬇ НЕТ		
ИЗНОС ЩЕТОК ДВИГАТЕЛЯ	ДА ➡	ЗАМЕНИТЬ ЩЕТКИ
⬇ НЕТ		
ПОВРЕЖДЕНИЕ ЭЛЕКТРОУСТАНОВКИ	ДА ➡	ПРОВЕРИТЬ ЭЛЕКТРИЧЕСКИЕ КОНТАКТЫ И КНОПКИ УПРАВЛЕНИЯ
⬇ НЕТ		
ОТПРАВИТЬ ПОГРУЗЧИК В БЛИЖАЙШИЙ СЕРВИСНЫЙ ЦЕНТР		

ВИЛЫ НЕ ОПУСКАЮТСЯ (29,1):

ПОЛОМКА ГИДРОРАСПРЕДЕЛИТЕЛЯ	ДА ➡	ПРОВЕРИТЬ И ЗАМЕНИТЬ
⬇ НЕТ		
ПОВРЕЖДЕНИЕ ЭЛЕКТРОУСТАНОВКИ	ДА ➡	ПРОВЕРИТЬ ЭЛЕКТРИЧЕСКИЕ КОНТАКТЫ И КНОПКИ УПРАВЛЕНИЯ
⬇ НЕТ		
ОТПРАВИТЬ ПОГРУЗЧИК В БЛИЖАЙШИЙ СЕРВИСНЫЙ ЦЕНТР		

SK OBSAH (1.3)

TECHNICKÉ ÚDAJE..... str. 30
POUŽITIE STROJA..... str. 30
POPIS VOZÍKA..... str. 31
ŠTÍTKY..... str. 31
PREPRAVA A ZOSTAVENIE..... str. 31
BATÉRIA..... str. 31
POUŽITIE..... str. 32
ÚDRŽBA..... str. 33
ODSTRÁNENIE PORÚCH..... str. 33

TECHNICKÉ ÚDAJE

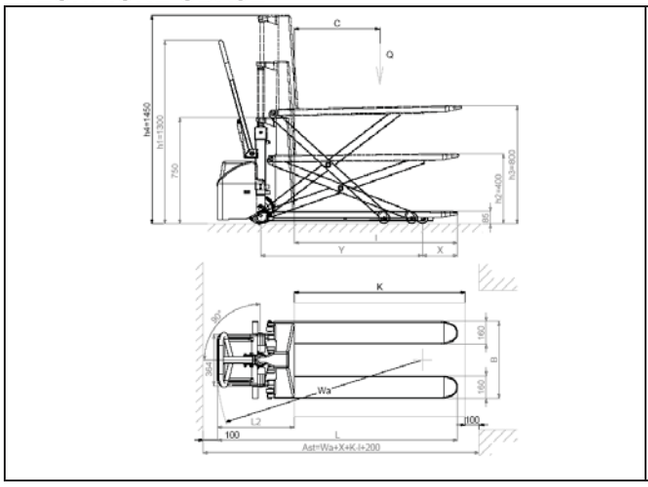

Verzia s palubným usmerňovačom

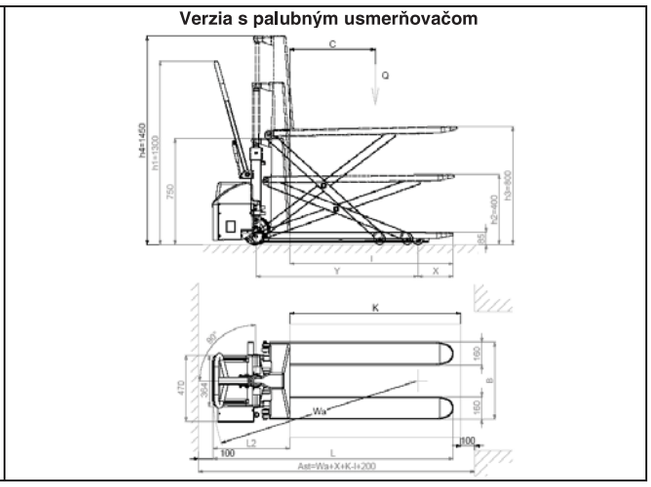

POPIS	1,1	VÝROBCA			PR INDUSTRIAL	PR INDUSTRIAL	PR INDUSTRIAL	PR INDUSTRIAL	PR INDUSTRIAL
	1,2	MODEL			HX10E 1150x540	HX10E 1150x680	HX10E 1525x540	HX10E 1800x540	HX10E 2000x540
	1,3	POHON			RUČNÉ	RUČNÉ	RUČNÉ	RUČNÉ	RUČNÉ
	1,4	SYSTÉM RIADENIA			POJAZDNY	POJAZDNY	POJAZDNY	POJAZDNY	POJAZDNY
	1,5	NOSNOSŤ	Q	kg	1000	1000	1000	1000	1000
	1,6	ŤAŽISKO	c	mm	600	600	762	900	1000
	1,8	NÁKLADOVÁ VZDIALENOSŤ OSI OD ZÁKLADNE VIDLICE	x	mm	993	993	1283	1509	1509
	1,9	RÁZVOR	y	mm	1231	1231	1531	1748	1748
HMOTNOSTI	2,1	PREVÁDZKOVÁ HMOTNOSŤ S BATÉRIOU (viď riadok 6,5)		kg	139 (144*)	146	235 (240*)	259 (264*)	262 (267*)
	2,2	OSOVÉ ZAŤAŽENIE S NÁKLADOM, VPREDU/VZADU		kg	433/706 (438/706*)	436/710	499/736 (504/736*)	518/741 (523/741*)	461/801 (466/801*)
	2,3	OSOVÉ ZAŤAŽENIE BEZ NÁKLADU, VPREDU/VZADU		kg	112/27 (117/27*)	118/28	159/76 (164/76*)	170/89 (175/89*)	169/93 (174/93*)
RÁM/KOLESÁ	3,1	PNEUMATIKY			G/P	G/P	G/P	G/P	G/P
	3,2	ROZMERY PREDNÝCH KOLIES (Ø x šírka)			200x50	200x50	200x50	200x50	200x50
	3,3	ROZMERY ZADNÝCH KOLIES (Ø x šírka)			80x50	80x50	80x50	80x50	80x50
	3,4	ROZMERY BOČNÝCH KOLIES (Ø x šírka)			-	-	-	-	-
	3,5	POČET KOLIES (x=HNACIA JEDNOTKA) VPREDU/VZADU			2/2	2/2	2/2	2/2	2/2
	3,6	ROZCHOD KOLIES VPREDU	b10	mm	155	155	155	155	155
	3,7	ROZCHOD KOLIES VZADU MIN/MAX	b11	mm	447	587	447	447	447
ROZMERY	4,4	VÝŠKA ZDVIHU	h3	mm	715	715	715	715	715
	4,9	VÝŠKA RIADIACEJ RUKOVÄTE V POLOHE RIADENIA MIN/MAX	h14	mm	915/1300	915/1300	915/1300	915/1300	915/1300
	4,15	VÝŠKA SPUSTENÝCH VIDLÍC	h13	mm	85	85	85	85	85
	4,19	CELKOVÁ DĽŽKA	l1	mm	1690	1690	2076	2343	2543
	4,20	DĽŽKA HNACEJ JEDNOTKY	l2	mm	540	540	540	540	540
	4,21	CELKOVÁ ŠÍRKA, VPREDU/VZADU MIN/MAX	b1	mm	540	680	540	540	540
	4,22	ROZMERY VIDLÍC	s/e/l	mm	48/160/1150	48/160/1150	48/160/1525	48/160/1800	48/160/2000
	4,25	ŠÍRKA VIDLÍC MIN/MAX	b5	mm	540	680	540	540	540
	4,32	SVETLOSŤ V STREDE RÁZVORU	m2	mm	21	21	21	21	21
	4,34	PRIESTOR PRE POZDĽŽNE ULOŽENIE PALIET 800X1200	Ast	mm	2193	2193	2450	2763	2763
	4,35	POLOMER OTÁČANIA	Wa	mm	1543	1543	1841	2058	2058
VÝKON	5,2	RÝCHLOSŤ ZDVIHU, NALOŽENÝ/NENALOŽENÝ		m/s	0,08/0,13	0,08/0,13	0,08/0,13	0,08/0,13	0,08/0,13
	5,3	RÝCHLOSŤ SPÚŠŤANIA, NALOŽENÝ/NENALOŽENÝ		m/s	0,13/0,06	0,13/0,06	0,13/0,06	0,13/0,06	0,13/0,06
ELEKTRICKÉ MOTORY	6,2	VÝKON MOTORA PRE ZDVIHNUTIE		kW	1,6	1,6	1,6	1,6	1,6
	6,4	NAPÄTIE BATÉRIE, MENOVITÁ KAPACITA		V/Ah	12/60 (C20)	12/60 (C20)	12/60 (C20)	12/60 (C20)	12/60 (C20)
	6,5	HMOTNOSŤ BATÉRIE		kg	14	14	14	14	14
	8,1	HLUČNOSŤ PRE UCHO PRACOVNÍKA OBSLUHY		dB(A)	67	67	67	67	67

G=Guma, P=Polyuretán * Verzia s palubným usmerňovačom

1,2	MODEL			HX10E 1150x540 GEL-PLUS	HX10E 1525x540 GEL-PLUS	HX10E 1800x540 GEL-PLUS	HX10E 2000x540 GEL-PLUS
2,1	PREVÁDZKOVÁ HMOTNOSŤ S BATÉRIOU (viď riadok 6,5)		kg	145	241	265	268
2,2	OSOVÉ ZAŤAŽENIE S NÁKLADOM, VPREDU/VZADU		kg	439/706	505/736	524/741	467/801
2,3	OSOVÉ ZAŤAŽENIE BEZ NÁKLADU, VPREDU/VZADU		kg	118/27	165/76	176/89	175/93
4,19	CELKOVÁ DĽŽKA	l1	mm	1720	2106	2373	2573
4,20	DĽŽKA HNACEJ JEDNOTKY	l2	mm	570	570	570	570
4,34	PRIESTOR PRE POZDĽŽNE ULOŽENIE PALIET 800X1200	Ast	mm	2223	2480	2793	2793
4,35	POLOMER OTÁČANIA	Wa	mm	1573	1871	2088	2088
6,4	NAPÄTIE BATÉRIE, MENOVITÁ KAPACITA		V/Ah	12/50-60	12/50-60	12/50-60	12/50-60
6,5	HMOTNOSŤ BATÉRIE		kg	19	19	19	19

POUŽITIE STROJA (4.2) (POZRI OBR. 1)

Tento stroj je určený na prepravu a dvíhanie nákladov na dokonale rovných podlahách bez vystupujúcich hrbolcov pri vedení pešo kráčajúcim vodičom. Identifikačný štítok "A" (Obr. 3) uvádza nosnosť, ktorá sa nesmie nikdy prekročiť kvôli bezpečnosti personálu a aby nedošlo k poškodeniu vozidla. Dodržujte prosím do písmena bezpečnostné predpisy ako aj pokyny pre použitie a údržbu. Namontovanie akéhokoľvek prídavného zariadenia na vozík musí byť autorizované výrobcom. Tento vozík možno použiť v pracovných priestoroch, kde sa od obsluhy často vyžaduje manuálne spúšťanie a dvíhanie nákladu a možno ho použiť ako normálny vozík na prepravu paliet alebo ako pracovný stôl, ktorý možno zdvíhať. Zdvihnutie nákladu do potrebnej výšky odstraňuje zbytočnú námahu a ergonomicky zlepšuje fixné ako aj mobilné pracoviská. Elektricky poháňaný zdvih urýchľuje a uľahčuje opakované zmeny výšky obrobku.

Výstraha: Tento stroj vytvára akustický tlak 70 dB(A), nameraný pri plnom zaťažení v pracovnej polohe a z tohto dôvodu sa odporúča používať primeranú ochranu proti hluku (náušníky, ušné zátky a pod.).

POPIS STROJA (5.3) (POZRI OBR. 2)

1 – Šasi

Spájkovaná konštrukcia, zhotovená z vysokokvalitných materiálov s primeranou odolnosťou proti namáhaniu, ktorému je vozík vystavený. Dve predné operné kladky a dve postranné stabilizačné kolesá zaručujú vysokú stabilitu na 4 operných bodoch.

2 – Riadiace oje

Riadiace oje sa používa na ťahanie a manévrovanie s vozíkom. Plynová pružina automaticky vracia oje do vertikálnej polohy po jeho uvoľnení. Je tak riešené, aby chránilo ruky obsluhy.

3 – Zdvíhací valec

Pri jednosmernom pohybe zdvíha šasi do požadovanej výšky. Použité materiály zaručujú obsluhe bezpečnosť pred mechanickými rizikami.

4 – Batéria

Batéria je štartovacieho typu a je ľahko prístupná pod krytom (poz.8). Pri dobíjaní je potrebné zasunúť zástrčku nabíjačky do nabíjacej zásuvky (poz.11) umiestnenej na ráme (poz.9). 4 uchýtky použité na jej upevnenie (poz. 9), a pružný pás zabraňujú akémukoľvek pohybu batérie (poz. 4). Na štítku “F” (obr.3) sú uvedené identifikačné údaje batérie.

5 – Riadiace kolesá

Dve kolesá z pružnej gumy umožňujú manévrovanie bez vynaloženia prílišnej námahy obsluhujúceho.

6 – Nosné kladky

Dve nylonové kladky s guličkovými ložiskami ľahko znášajú zaťaženie, ktoré na ne pôsobí.

7 – Stabilizátory

Dve postranné stabilizátory sa automaticky polohujú, keď sa vidlica zdvihne do výšky 400 mm od zeme. Tieto dávajú vozíku veľkú stabilitu a bránia bočnému prevráteniu a zdvihnu riadiace kolesá do výšky 10 mm nad zem.

8 – Kryt

Chráni batériu od nárazov a možno ho jednoducho odstrániť počas údržby všetkých súčastí pod ním.

9 – Rám

Na ráme je upevnená hydraulika a batéria. Je riešený tak, aby ochraňoval:

A) Nohy operátora
B) Elektrickú inštaláciu
C) Hydraulickú inštaláciu
D) Batériu

10 – Ovládanie hydrauliky

Tu sú inštalované bezpečnostné zariadenia pre obsluhu t. j. ovládač spúšťania a ventil maximálneho tlaku.

11 – Nabíjacia zásuvka

Je umiestnená na ráme a používa sa na dobíjanie batérie jej pripojením na zástrčku nabíjačky batérií.

12 – Nabíjačka batérie

Pri odstavenom vozíku a spustenej vidlici zapojte zástrčku nabíjačky batérie do zásuvky dobíjania (poz.11). Nabíjačka automaticky preruší napájanie elektrickým prúdom akonáhle je batéria dobitá na plnú kapacitu. Pri jej použití pozorne dodržujte inštrukcie tohto manuálu.

13 – Nabíjacia zásuvka

Verzia s palubným usmerňovačom(obr.2a).

14 – Hlavný vypínač

BEZPEČNOSTNÉ PRVKY (6.9) - (POZRI OBR. 2)

1) HLAVNÝ VYPÍNAČ (REF.14); 2) VENTIL NA OBMEDZENIE TOKU; 3) VENTIL MAXIMÁLNEHO TLAKU; 4) OCHRANA PROTI NÁRAZOM.

ŠTÍTKY (13.2) (POZRI OBR. 3)

Na stroji možno nájsť nasledovné štítky:

A) Štítok označujúci typ vozidla.
B) Štítok vystríhajúci pred rizikom pricviknutia.
C) Symboly označujúce funkcie ovládania.
D) Štítky označujúce miesta na zdvíhanie.
E) Štítky vystríhajúce pred možnosťou pricviknutia nohy.
F) Štítok batérie.
G) Štítok označujúci stred ťažiska nákladu.
H) Štítok s inštrukciami.

Poznámka. Štítky sa nesmú v žiadnom prípade odstrániť a musia zostať vždy čitateľné.

PREPRAVA A ZOSTAVENIE (14.2)

Na prepravu vozíka použite 4 zdvíhacie body označené štítkami typu “D” (obr.3). Váha vozíka je uvedená na identifikačnom štítku typu “A” (obr.3). Pred spustením stroja skontrolujte, či sú všetky jeho súčasti, vrátane bezpečnostných zariadení v prevádzkyschopnom stave.

BATÉRIA (16.2)

Inštrukcie, bezpečnostné opatrenia a údržba

Kontrolu, dobíjanie a výmenu batérie musí vykonávať iba oprávnená osoba dodržujúca inštrukcie výrobcu. Je zakázané fajčiť alebo skladovať horľavé látky alebo iskry spôsobujúce predmety v blízkosti vozíka a nabíjačky batérií. Prietor uskladnenia vozíka musí byť dobre vetraný. Zátky článkov sa musia udržiavať suché a čisté. Odstráňte všetky zvyšky unikajúcej kyseliny, na vývody naneste vrstvu vazelíny a dotiahnite ich (gelové batérie nevažadujú žiadnú údržbu, lebo sa dodávajú s gelovým elektrolytom). Váha a veľkosť batérií môže ovplyvniť stabilitu vozíka a preto v prípade montáže neštandardnej batérie konzultujte možnosť jej použitia s VÝROBCOM, ktorý vydá prípadne povolenie montáže.Je zakázané zdvíhať alebo spúšťať vidlicu počas operácie dobíjania. Po výmene batérie odvezte starú batériu na najbližšiu benzínovú čerpaciu stanicu.

Dobíjanie batérie

Dopuručuje sa dobíjanie batérie po niekoľkých hodinách použitia vozíka, rešpektujúc nasledovné kroky :

• Odstráňte kryt (obv.8/obr.2).

• Spusťte vidlicu.
• Odskrutkujte zátky článkov.
• Zapojte zásuvku usmerňovača do zástrčky nabíjačky batérií (odv.11/obr.2).
• Zapnite vypinač nabíjačky do polohy "ON".
• Keď bude batéria úplne nabitá nabíjačka preruší nabíkanie a rozvieti sa výstražné svetlo nabíjačky "Stop" . Potom vypnite nabíjačku do polohy "OFF" a odpojte zástrčku.
• Raz do týždňa skontrolujte hladinu elektrolytu v článkoch.
• Zaskrutkujte zázky článkov batérie a utrite ich dosucha.

Verzia s palubným usmerňovačom

• Presuňte vidlice smerom nadol
• Vložte zástrčku napájacieho kábla (bod 13/obr.2) do elektrickej zásuvky
• Počas fázy dobíjania nabíjačka batérií neumožňuje vykonávať žiadne operácie spojené so zdvíhaním. Ukončenie dobíjania bude oznámené ZELENOU KONTROLKOU LED. Potom môžete odpojiť zástrčku a opätovne použiť stroj.

UPOZORNENIE: Pri dobíjaní gelových batérií používajte výlučne špeciálnu nabíjačku.

VÝSTRAHA: Nikdy nenachajte baréria celkom vybiť a vystríhajte sa neúplného dobitia: Ak dovolíte prílišné vybíjanie batérie, skráti sa tým výrazne jej životnosť.

Výmena batérie (17.3)

a) Uvoľnite úchyty batérie. b) Odpojte káble z vývodov batérie. c) Vysuňte a vyberte batériu. d) Opačným postupom nainštalujte novú batériu, dobre ju nasaďte a správne zapojte podľa polarity. Poznámka: Nová batéria musí byť presne toho istého typu ako tá ktorú nahrádza. **UPOZORNENIE! S KYSELINOU SÍROVOU MANIPULUJTE OPATRNE; JE TOXICKÁ A KORÓZNA (AJ GELOVÝ ELEKTROLYT BATÉRIE JE KORÓZNY; PRETO JE PRÍSNE ZAKÁZANÉ OTVÁRAŤ BATÉRIU); AK SA DOSTANE TÁTO KYSELINA DO STYKU S POKOŽKOU ALEBO ŠATAMI OKAMŽITE JU DÔKLADNE OPLÁCHNITE MYDLOVOU VODOU, V PRÍPADE ÚRAZU ALEBO NEHODY OKAMŽITE VYHĽADAJTE LEKÁRA!!! Poznámka. Po výmene batérie odvezte použitú starú batériu na najbližšiu čerpaciu stanicu (Keďže aj gelové batérie obsahujú olovo, po ich výmene ich musíte dať recyklovať).**

Kontrola batérie

Pozorne si prečítajte inštrukcie výrobcu o použití a údržbe batérie. Skontrolujte, či nie sú skorodované vývody, či je na póloch nanesené dostatočné množstvo vazeliny (pri gelových batériách sa nevyžaduje žiadna iná kontrola) a či je hladina kyseliny 15 mm nad doskami. Ak sú dosky obnažené dolejte destilovanú vodu. Zmerajte hustotu elektrolytu hustomerom, aby ste skontrolovali stav nabitia batérie.

POUŽITIE (18.3)

Tento stroj je určený na zdvíhanie a prepravu nákladov na palete alebo normalizovaných kontajnerov na rovnej, hladkej a dostatočne pevnej podlahe. Vodič musí riadiť vozík podľa inštrukcií a musí ho ovládať z takej polohy, aby si zachoval dostatočný odstup od nebezpečných súčastí (ako je veža, vidlica, reťaze, kladky, hnacie a operné kolesá a ostatné pohyblivé súčasti), ktoré môžu spôsobiť poranenie rúk alebo nôh.

Bezpečnostné predpisy

Vozík sa musí používať podľa nasledovných predpisov:
A) Nikdy nazaťažujte vozík nákladom prekračujúcim dovolenú nosnosť uvedenú na štítku "A" (Obr.3), pretože vozík ho nedokáže zdvihnúť a môže dôjsť aj k vážnemu poškodeniu mechanizmov vozíka.
B) Vidlicu nikdy nezaťažujte jednostranne.
C) Náklad rozložte rovnomerne na obe vidlice.
D) Nehvíhajte náklad na špičke vidlice.
E) Je zakázané vozíkom prepravovať alebo zdvíhať ľudí.
F) Je zakázané vstupovať do priestoru v ktorom práve prebieha manipulácia.
G) Je zakázané robiť akékoľvek úpravy na konštrukcii vozíka.
H) Je zakázané ťahať vozík, ak má vidlicu vyššie ako 400mm od zeme.
I) Vodič stroja musí ovládať inštrukcie týkajúce sa používania vozidla a musí mať oblečený vhodný odev.
L) Je zakázané hýbať vozík elektrickými alebo mechanickými prostriedkami; možno ho pohybovať iba ručne.
M) Je zakázané použiť tlačítko na zdvíhanie a spúšťanie počas dobíjania batérie.
N) Bezpečnostné zariadenia sa nesmú deaktivovať alebo demontovať.
O) Pred začatím práce vodič vozíka musí skontrolovať či:
- Sú nosné vidlice v dobrom stave.
- Je batéria dobitá, dobre upevnené a či sú jej články suché a čisté.
P) Vodič zodpovedný za vysokozdvižný vozík nesmie dovoliť nepovolaným osobám riadiť vozík alebo stavať sa na vidlicu.
Q) Ak sa vozík prepravuje vo výťahu musí sa doň vždy vchádzať s vidlicou vpredu (najprv sa musí presvedčiť, či má výťah dostatočnú nosnosť).
R) Vozík sa môže používať alebo parkovať iba tam, kde je chránený pred dažďom a snehom a v žiadnom prípade sa nesmie používať vo veľmi vlhkých priestoroch.
S) Teplota použitia -12°C/+40°C

POZNÁMKA: VÝROBCA NEZODPOVEDÁ ZA PRÍPADY ZLYHANIA ALEBO ÚRAZU V DÔSLEDKU NEDBALOSTI, NEZNALOSTI, INŠTALÁCIE NEKVALIFIKOVANÝM PERSONÁLOM ALEBO NESPRÁVNEHO POUŽITIA VOZÍKA.

VÝSTRAHA V dôsledku pantografovej konštrukcie vozíka sa počas dvíhania mení jeho stabilita kvôli zmenšovaniu vzdialenosti medzi stabilizačnými a nosnými kolesami. Venujte pozornosť správnemu rozloženiu záťaže na vidlici a presvedčte sa, či stred ťažiska nákladu zodpovedá ťažisku stanovenému výrobcom. Ak je záťaž nie umiestnená rovnomerne a jej ťažisko sa značne odchyľuje od stanoveného bodu, vozík sa môže zdať v prvej fáze zdvíhania stabilný, ale potom sa môže náhle prevrátiť, akonáhle sa ťažisko nákladu priliž vychýli od bodu ťažiska vozíka.

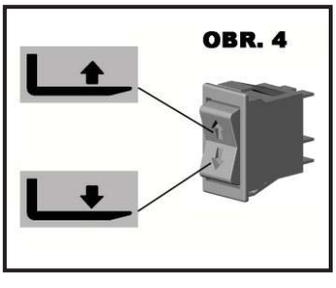

Pohyb

Vozík zatiahnite do pracovnej oblasti pomocou riadiaceho oja (odv.2/obr.2). Riaďte pomaly, pretože prudké pohyby môžu spôsobiť nebezpečné situácie. So strojom sa premiestňujte iba ak je náklad a vidlica spustená maximálme 300mm od zeme.

Pracovný postup

Na zdvíhanie vidlice tlačte hornú časť ovládača pokiaľ sa náklad nezdvihne do požadovanej výšky a na spustenie nákladu tlačte dolnú časť ovládača. Vozík sa môže voľne pohybovať pokiaľ sa vidlica nachádza vo výške cca 400mm od zeme ale potom sa uvedú do činnosti dve postranné stabilizátory (odv.7/obr.2), ktoré zablokujú stroj a zabránia jeho horizontálnemu pohybu.

ÚDRŽBA (20.3)

Údržbu smie vykonávať iba špecializovaný personál a minimálne raz do roka s musí na vozíku spraviť generálna kontrola.
Poznámka: Pred vykonaním akýchkoľvek údržbárskych prác a kontrol vždy odpojte batériu.

Periodická údržba

PRVOK	KONTROLA	KAŽDÉ		
		3 Mesiace	6 Mes.	12 Mes.
ŠASI	Sakontrolujte nosné prvky		X	
KOLESÁ	Skontrolujte opotrebenie a popraskanie Guľkové ložiská a ukotvenie	X X		
RIADENIE	Skontrolujte vôľu	X		
HYDRAULICKÝ SYSTÉM	Skontrolujte potrubie a spoje Hladinu oleja Vymeňte olej 1,75 lt. (32 Cst. 40°C) Skontrolujte ventil max. tlaku	X	X	X X
ELEKTRICKÝ SYSTÉM	Skontrolujte funkčnosť Spoje a káble Ovládacie tlačítka	X X X		
ELEKTRICKÝ MOTOR	Skontrolujte opotrebenie a polámanie kefiek		X	
MAZANIE	Namažte spoje	X		

Poznámka: Používajte hydraulický olej a nie motorový alebo brzdový olej:
Poznámka. Pri výmene oleja berte ohľad na prostredie. Olej sa má vypúšťat do suda, ktorý sa neskôr odvezie na najbližšiu čerpaciu stanicu. Nikdy nevypúšťajte olej na zem alebo na nevhodných miestach.

ČISTENIE VOZÍKA: Súčasti vozíka, okrem elektrických a elektronických prvkov utrite vlhkou handrou. Nepoužívajte primy prúd vody, pary alebo horľavé kvapaliny. Elektrické a elektronické prvky čistite odvodneným stračeným vzdzchom (max. tlak 5 bar), alebo s nekovovou kefou.

ODSTRAŇOVANIE ZÁVAD

VIDLICA SA NEZDVÍHA (22,2+X3):

MÁLO OLEJA	ANO ➡	DOPLŇTE OLEJOVÚ NÁDRŽ
↓ NIE		
VYBITÁ BATÉRIA	ANO ➡	POZRI STR. 26 DOBÍJANIE BATÉRIE
↓ NIE		
OPOTREBENÉ TESNENIE VALCA	ANO ➡	VYMEŇTE TESNENIE
↓ NIE		
VADNÉ RELÉ MOTORA	ANO ➡	SKONTROLUJTE A VYMEŇTE
↓ NIE		
OPOTREBENÉ KEFKY MOTORA	ANO ➡	VYMEŇTE KEFKY
↓ NIE		
POŠKODENÁ ELECTRICKÁ INŠTALÁCIA	ANO ➡	CHECK ELECTRICAL CONNECTIONS AND CONTROL BUTTON
↓ NIE		
ODVEZTE VOZÍK DO NAJBLIŽŠIEHO SERVISU		

VIDLICA SA NESPÚŠŤA (29,1):

VADNÝ VENTIL SOLENOIDU	ANO ➡	SKONTROLUJTE A VYMEŇTE
↓ NIE		
VADNÁ ELEKTRICKÁ INŠTALÁCIA	ANO ➡	SKONTROLUJTE ELECTRICKÉ SPOJE A TLAČÍTKA OVLÁDANIA
↓ NIE		
ODVEZTE VOZÍK DO NAJBLIŽŠIEHO SERVISU		

SL VSEBINA (1.3)

TEHNIČNI PODATKI..... str. 34
UPORABA NAPRAVE..... str. 34
OPIS PALETNEGA VOZIČKA..... str. 35
PLOŠČICE..... str. 35
TRANSPORT IN SISTEM..... str. 35
AKUMULATOR..... str. 35
UPORABA..... str. 36
VZDRŽEVANJE..... str. 37
ODPRAVLJANJE MOTENJ..... str. 37

TEHNIČNI PODATKI

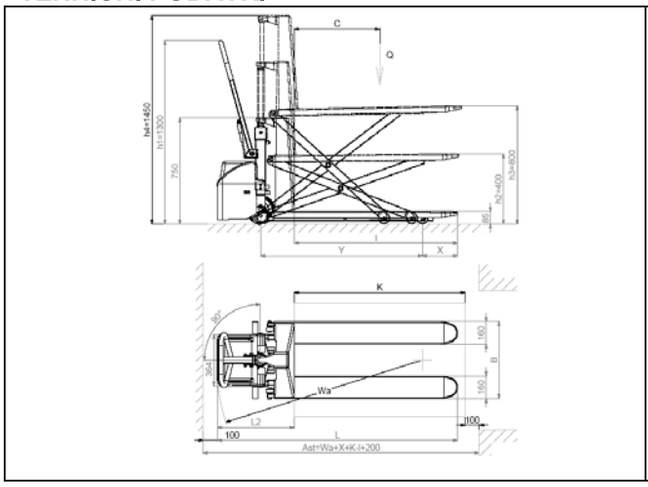

Varianta z naravnalcem na stroju

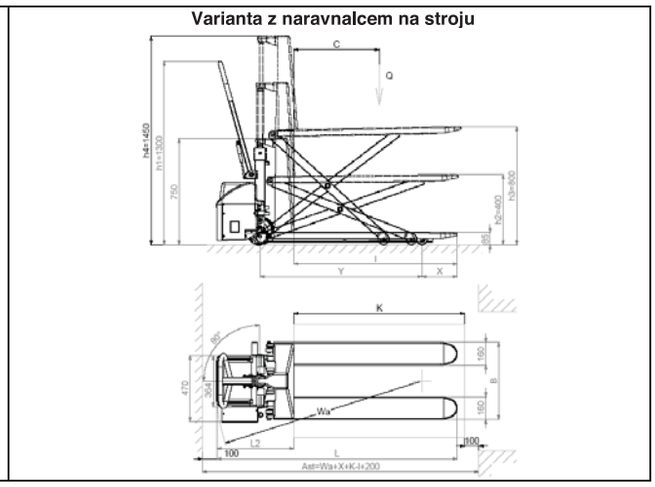

OPIS	1.1	KONSTRUKTOR			PR INDUSTRIAL	PR INDUSTRIAL	PR INDUSTRIAL	PR INDUSTRIAL	PR INDUSTRIAL
	1.2	MODEL			HX10E 1150x540	HX10E 1150x680	HX10E 1525x540	HX10E 1800x540	HX10E 2000x540
	1.3	POGON			ROČNO	ROČNO	ROČNO	ROČNO	ROČNO
	1.4	SISTEM UPRAVLJANJA			PREMIČNI	PREMIČNI	PREMIČNI	PREMIČNI	PREMIČNI
	1.5	NOSILNOST	Q	kg	1000	1000	1000	1000	1000
	1.6	TEŽIŠČE	c	mm	600	600	762	900	1000
	1.8	RAZDALJA MED OSJO NOSILNIH KOLES IN OPORO VILIC	x	mm	993	993	1283	1509	1509
	1.9	KORAK	y	mm	1231	1231	1531	1748	1748
TEŽA	2.1	TEŽA PRI DELOVANJU Z BATERIJO (glej vrstico 6,5)		kg	139 (144*)	146	235 (240*)	259 (264*)	262 (267*)
	2.2	OBREMENITEV OSI S TOVOROM, SPREDAJ/ZADAJ		kg	433/706 (438/706*)	436/710	499/736 (504/736*)	518/741 (523/741*)	461/801 (466/801*)
	2.3	OBREMENITEV OSI BREZ TOVORA, SPREDAJ/ZADAJ		kg	112/27 (117/27*)	118/28	159/76 (164/76*)	170/89 (175/89*)	169/93 (174/93*)
OGRODJE/KOLESA	3.1	PNEVMATIKE			G/P	G/P	G/P	G/P	G/P
	3.2	DIMENZIJE SPREDNJIH KOLES (Ø x širina)			200x50	200x50	200x50	200x50	200x50
	3.3	DIMENZIJE ZADNJIH KOLES (Ø x širina)			80x50	80x50	80x50	80x50	80x50
	3.4	DIMENZIJE STRANSKIH KOLES (Ø x širina)			-	-	-	-	-
	3.5	ŠTEVILO KOLES (x=POGONSKO) SPREDAJ/ZADAJ			2/2	2/2	2/2	2/2	2/2
	3.6	SPREDNJI KOLOTEK	b10	mm	155	155	155	155	155
	3.7	ZADNJI KOLOTEK MIN/MAX	b11	mm	447	587	447	447	447
DIMENZIJE	4.4	DVIŽNA VIŠINA	h3	mm	715	715	715	715	715
	4.9	VIŠINA KRMILA V POLOŽAJU ZA UPRAVLJANJE MIN/MAX	h14	mm	915/1300	915/1300	915/1300	915/1300	915/1300
	4.15	VIŠINA SPUŠČENIH VILIC	h13	mm	85	85	85	85	85
	4.19	CELOTNA DOLŽINA	l1	mm	1690	1690	2076	2343	2543
	4.20	DOLŽINA POGONSKE ENOTE	l2	mm	540	540	540	540	540
	4.21	CELOTNA ŠIRINA, SPREDAJ/ZADAJ MIN/MAX	b1	mm	540	680	540	540	540
	4.22	DIMENZIJE VILIC	s/e/l	mm	48/160/1150	48/160/1150	48/160/1525	48/160/1800	48/160/2000
	4.25	ŠIRINA VILIC MIN/MAX	b5	mm	540	680	540	540	540
	4.32	PROSTA RAZDALJA PRI POL KORAKA	m2	mm	21	21	21	21	21
	4.34	KORIDOR ZA NATOVARJANJE PALET 1000x1200 - VZDOLŽNO	Ast	mm	2193	2193	2450	2763	2763
	4.35	RADIJ OBRAČANJA	Wa	mm	1543	1543	1841	2058	2058
ZMOGLJIVOST	5.2	HITROST DVIGANJA, S TOVOROM/BREZ TOVORA		m/s	0,08/0,13	0,08/0,13	0,08/0,13	0,08/0,13	0,08/0,13
	5.3	HITROST SPUŠČANJA, S TOVOROM/BREZ TOVORA		m/s	0,13/0,06	0,13/0,06	0,13/0,06	0,13/0,06	0,13/0,06
ELEKTRIČNI MOTORJI	6.2	MOČ MOTORJA ZA DVIGANJE		kW	1,6	1,6	1,6	1,6	1,6
	6.4	NAPETOST BATERIJE, NAZIVNA KAPACITETA		V/Ah	12/60 (C20)	12/60 (C20)	12/60 (C20)	12/60 (C20)	12/60 (C20)
	6.5	TEŽA BATERIJE		kg	14	14	14	14	14
	8.4	HRUPNOST NA UŠESU OPERATERJA		dB(A)	67	67	67	67	67

G=Guma, P=Poliuretan * Varianta z naravnalcem na stroju

1.2	MODEL			HX10E 1150x540 GEL-PLUS	HX10E 1525x540 GEL-PLUS	HX10E 1800x540 GEL-PLUS	HX10E 2000x540 GEL-PLUS
2.1	TEŽA PRI DELOVANJU Z BATERIJO (glej vrstico 6,5)		kg	145	241	265	268
2.2	OBREMENITEV OSI S TOVOROM, SPREDAJ/ZADAJ		kg	439/706	505/736	524/741	467/801
2.3	OBREMENITEV OSI BREZ TOVORA, SPREDAJ/ZADAJ		kg	118/27	165/76	176/89	175/93
4.19	CELOTNA DOLŽINA	l1	mm	1720	2106	2373	2573
4.20	DOLŽINA POGONSKE ENOTE	l2	mm	570	570	570	570
4.34	KORIDOR ZA NATOVARJANJE PALET 1000x1200 - VZDOLŽNO	Ast	mm	2223	2480	2793	2793
4.35	RADIJ OBRAČANJA	Wa	mm	1573	1871	2088	2088
6.4	NAPETOST BATERIJE, NAZIVNA KAPACITETA		V/Ah	12/50-60	12/50-60	12/50-60	12/50-60
6.5	TEŽA BATERIJE		kg	19	19	19	19

UPORABA NAPRAVE (4.2) (GLEJ SLIKO 1)

Ta naprava je bila zasnovana za prevoz in dviganje tovora na ravnih tleh brez izboklin. Identifikacijska ploščica »A« (slika 3) označuje nosilnost, katere zaradi varnosti osebja in nevarnosti poškodbe vozila, ne smete nikoli preseči. Upoštevajte predpise o varnosti, uporabi in vzdrževanju. Kakršnekoli namestitve dodatne opreme na napravo mora dovoliti proizvajalec. Ta paletni voziček lahko uporabljate na delovnem področju, kjer je uporabnik pogosto primoran zaustaviti, da ročno dvigne tovor. Uporablja se lahko kot normalni ročni paletni voziček ali kot delovna miza, katero lahko dvignete. Dviganje tovora do želene višine zmanjša nepotreben napor in ergonomsko izboljša položaj stoječe ali premikajoče naprave. Električni pogon za dviganje pospeši in olajša ponavljajoče spremembe delovnih tež.

Opomba: Ta naprava proizvaja zvočni tlak 70 dB(A), merjeno pri polni obremenitvi v delovnem položaju. Zato priporočamo uporabo zaščite za sluh (glušnike, čepe za ušesa itd.).

OPIS NAPRAVE (5.3) (GLEJ SLIKO 2)

1 - Šasija

Varjena konstrukcija, izdelana iz vrhunskih materialov s primerno odpornostjo na napor, kateremu je naprava podvržena.
Prednji nosilni kolesi in zadnja stabilizatorja zagotavljajo visoko stabilnost na 4 točkah podpore.

2 - Krmilni drog

Krmilni drog se uporablja za vleko in manevriranje vozička. Plinska vzmet ga samodejno potisne v navpični položaj, ko ga izpustimo. Zasnovan je tako, da zaščiti roke operaterja.

3 - Dvižni cilinder

Z enostavnim gibom dvigne šasijo do želene višine. Uporabljeni materiali zagotavljajo varno delo operaterja, zaščiteno pred mehanskimi nevarnostmi.

4 - Akumulator

Naprava je opremljena s startnim akumulatorjem. Je enostavno dostopen (8). Za polnjenje vtaknite vtič polnilnika v polnilno vtičnico(11), ki je nameščena na podpori (9). 4 podpore na okvirju(9) in elastični trak preprečujejo premikanje akumulatorja(4). Plošča »F« (slika 3) prikazuje identifikacijske podatke akumulatorja.

5 - Krmilna kolesa

Dvoje elastičnih koles zagotavlja manevrirnost brez prekomernega pritiska na operaterja.

6 - Nosilna kolesa

Dve najlonski kolesi s krogličnimi ležaji brez težave nosijo tovor.

7 - Stabilizatorji

Dva stranska stabilizatorja se samodejno postavita, ko vilice presežejo višino 400mm od tal. Nudita dobro stabilnost viličarju, preprečujeta prevrnitev in dvigneta krmilna kolesa do višine 10 mm nad tlemi.

8 - Pokrov

Ščiti akumulator pred udarci in ga lahko brez težav snamete za vzdrževalna dela notranjih sestavnih delov.

9 - Podpora

Hidravlična instalacija in akumulator sta pritrjena na podporo. Zasnovana je za zaščito:
A) Nog operaterja
B) Električne instalacije
C) Hidravlične instalacije
D) Akumulatorja

10 - Upravljanje hidravlike

Tukaj so nameščene varnostne naprave operaterja tj. nadzor spusta in ventil za maksimalni pritisk.

11 - Polnilna vtičnica

Nameščena na podpori in se uporablja za polnjenje akumulatorja, tako da jo povežete z vtičem polnilnika akumulatorja.

12 - Polnilnik akumulatorja

Pri zaustavljenem vozičku in spuščenih vilicah povežite vtič polnilnika baterije s polnilno vtičnico(11). Zasnovan je za samodejno prekinitev dovoda električnega toka, ko je akumulator napolnjen. Glede uporabe sledite navodilom za uporabo.

13 - Polnilna vtičnica

Varianta z naravnalcem na stroju (slika 3).

14 - Glavno stikalo

VARNOSTNE NAPRAVE (6.9) - (GLEJ SLIKO 2)

1) GLAVNO STIKALO (GL. 14); 2) REGULACIJSKI VENTIL; 3) VENTIL MAKSIMALNEGA TLAKA; 4) ZAŠČITE PRED UDARCI

PLOŠČICE (13.2) (GLEJ SLIKO 3)

Na napravi se nahajajo naslednje ploščice:
A) Ploščica, ki označuje vrsto vozila.
B) Ploščica za nevarnost poškodb.
C) Simboli, ki označujejo upravljalne elemente.
D) Ploščica, ki označuje priključne točke.
E) Ploščica, ki opozarja na poškodbe nog.
F) Ploščica akumulatorja.
G) Ploščica, ki nakazuje na položaj težišča.
H) Ploščica, ki napeljuje na navodila za uporabo.
Opomba: Ploščic v noben primeru ne smete odstraniti ali jih narediti nečitljive.

TRANSPORT IN SISTEM (14.2)

Za premikanje viličarja uporabite priključne točke, označene s ploščico »D« (slika 3). Teža naprave je zapisana na identifikacijski ploščici »A« (slika 3). Pred zagonom preverite, ali so vsi sestavni deli, vključno z varnostnimi napravami, v brezhibnem stanju.

AKUMULATOR (16.2)

Navodila, varnostna opozorila in vzdrževanje

Pregledi, polnjenje in zamenjava akumulatorja se mora izvesti s strani pooblaščenega strokovnjaka v skladu z navodili za uporabo. V bližini paletnega viličarja ali akumulatorja se ne sme kaditi in ne približujte vnetljivega materiala ali sredstev, ki se iskrijo. Območje delovanja mora biti dobro zračeno. Kapice polov morajo biti suhe in čiste. Odstranite morebitno kislino, ki se je izlila in na priključke namažite vazelin, ter jih privijte (gel generatorjev ni treba vzdrževati, saj vsebujejo gel elektrolit). Teža in velikost akumulatorja lahko vpliva na stabilnost paletnega viličarja, zato, če je nameščen nestandardni akumulator, priporočamo, da vzpostavite stik s PROIZVAJALCEM za odobritev.Med postopkom polnenja ne smete dvigati ali spuščati vilic. Po zamenjavi akumulatorja, starega odpeljite do najbližje bencinske črpalke.

Polnjenje akumulatorja

Priporočamo, da po večurni uporabi paletnega viličarja, pri polnjenju upoštevate naslednje točke:

- Odstranite pokrov (8/slika2).
- Znižajte vilice.
- Odkrijte elemente akumulatorja.
- Povežite vtičnico s polnilnim vtičem akumulatorja (11/slika 2).

- Stikalo usmernika pomaknite na »ON«.
- Ko je akumulator napolnjen, bo polnilnik zaustavil dotok in zasvetila se bo »STOP« lučka. Stikalo usmernika pomaknite na položaj »OFF« in snemite vtič.
- Tedensko preverjajte nivo elektrolita v elementih.
- Pokrijte elemente akumulatorja in jih posušite.

Varianta z naravnalcem na stroju

- spustiti vilice
- priključiti napajalni kabel (rif. 13/slika 2) z vtičnico
- med polnjenjem akumulatorja polnilec onemogoča vsakršno dviganje. Konec polnjenja je prikazana s zeleno diodo LED. Zdaj je mogoče odklopiti napajalni kabel in ponovno uporabiti stroj.

POMEMBNO: Za polnjenje gel akumulatorjev uporabljajte izključno posebne polnilnike.

POZOR: Akumulatorja nikoli popolnoma ne izpraznite in preprečite delno polnjenje: ne pustite, da bi se akumulatorji preveč spraznili. To skrajša njihovo življenjsko dobo.

Zamenjava akumulatorja (17.3)

a) Akumulator snemite iz držala. b) Snemite kable iz priključkov akumulatorja. c) Izvlecite akumulator. d) V obratnem vrstnem redu akumulator ponovno sestavite, ga zavarujte v držalu in ga pravilno povežite s kabli. Opomba: **Nov akumulator mora biti vedno enakega tipa, kot prejšnji. POMEMBNO: BODITE PAZLJIVI PRI DELU Z ŽVEPLENO KISLINO. JE STRUPENA IN JEDKA (ELEKTROLIT GEL AKUMULATORJA JE PRAV TAKO JEDEK, ZATO JE STROGO PREPOVEDANO ODPRETI AKUMULATOR). ČE PRIDE KOŽA ALI OBLEKA V STIK Z NJO, IZPERITE Z OBILICO MILA IN VODE. V PRIMERU NESREČ TAKOJ OBIŠČITE ZDRAVNIKA!!! Opomba: Po zamenjavi akumulatorja, starega odpeljite do najbližje bencinske črpalke (ker so tudi gel akumulatorji osvinčeni, jih reciklirajte oz. oddajte v reciklirni center).**

Preverjanje akumulatorja

Previdno preberite navodila za uporabo in vzdrževanje proizvajalca. Preverite, da ni prišlo do korozije in da se na polih nahaja vazelin (gel akumulatorjev ni potrebno dodatno preverjati) ter da je nivo kisline 15 mm nad ploščicami. Če elementi niso več pokriti, dolijte destilirano vodo. Gostoto elektrolita izmerite z denzimetrom, da ugotovite nivo polnitve.

UPORABA (18.3)

Ta viličar je zasnovan za dvigovanje in transport tovora na paleti ali standardiziranem zabojniku na ravnih, gladkih in primerno ojačanih tleh. Voznik mora upoštevati naslednja navodila za uporabo, da ne pride v bližino nevarnih predmetov (stebrov, vilic, verig, škripcev, vozilnih in nosilnih koles in katerihkoli ostalih premičnih delov), ki lahko povzročijo poškodbe rok in/ali nog.

Varnostna navodila

Viličar se mora uporabljati v skladu z naslednjimi navodili:

A) Tovor ne sme preseči maksimalne nosilnosti viličarja v skladu s tipsko ploščico »A« (slika 3), saj ga viličar ne bo zmogel dvigniti in se bo pri tem resno poškodoval.
B) Vilic ne natovorite neenakomerno.
C) Tovor razporedite enakomerno na obe vilici.
D) Tovora ne dvigujte s koncem vilic.
E) Na vilicah ne smete dvigovati ali prevažati ljudi.
F) Prepovedan je vstop na območje, kjer se nahajajo premikajoči deli.
G) Na viličarju ni dovoljeno izvajati nobenih sprememb.
H) Viličarja ni dovoljeno vleči, če so vilice od tal dvignjene za več kot 400 mm.
I) Voznik viličarja mora poznati navodila za uporabo in mora nositi primerno obleko.
L) Viličarja ne smete vleči z električnimi ali mehanskimi sredstvi. Lahko ga premikate izključno z rokami.
M) Med polnjenjem akumulatorja ne smete uporabiti gumba za dvigovanje/spuščanje.
N) Varnostnih naprav ne smete deaktivirati ali odstraniti.
O) Pred pričetkom dela mora voznik opraviti naslednje preglede:
- Preveriti nakladalne vilice na brezhibnost.
- Preveriti, ali je akumulator napolnjen, dobro pritrjen in da so vsi elementi popolnoma suhi in čisti.
P) Uporabnik viličarja nepooblaščenim osebam ne sme dovoliti voziti viličarja ali stopiti na vilice.
Q) Če z viličarjem peljete v dvigalo: vstopite z vilicami obrnjenimi naprej (najprej preverite, ali poseduje dvigalo primerno nosilnost).
R) Viličar mora biti vedno uporabljen ali parkiran zaščiteno pred dežjem in snegom. V nobenem primeru se ne sme uporabljati v zelo vlažnih področjih.
S) Temperaturno območje delovanja: -12 °C/ +40 °C.

OPOMBA: PROIZVAJALEC NE ODGOVARJA ZA POSLEDICE OKVAR ALI POŠKODB, ČE SO JIH IZZVALI NEMARNOST, NESPOSOBNOST, NAMESTITEV S STRANI NEKVALIFICIRANEGA TEHNIKA ALI NEPRIMERNA UPORABA VILIČARJA.

POZOR: Zaradi svoje oblike viličar med dvigovanjem spreminja svojo stabilnost tako, da zmanjšuje razdaljo med stabilizatorjem in nosilnimi kolesi. Poskrbite, da bo tovor na vilicah vedno pravilno nameščen in zagotovite, da je težišče tovora primerno, glede na zahteve proizvajalca. Če tovori niso enakomerno razporejeni in imajo neprimerna težišča, se lahko zgodi, da bo viličar najprej izgledal stabilno, a se bo kasneje ob premiku težišča med dviganjem nenadoma prevrnil.

Prevoz

Viličarja s pomočjo krmilnega droga usmerjajte proti delovnem področju (2/slika 2). Krmilite počasi, saj lahko nagli gibi izzovejo nevarne situacije. Napravo premikajte samo, ko so vilice in tovor spuščeni na največ 300mm od tal.

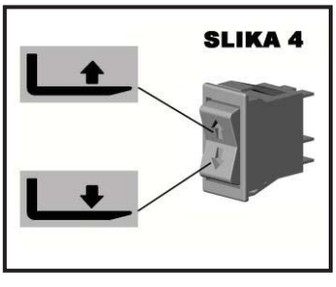

Delovanje

Če želite vilice dvigniti, pritisnite zgornji del gumba, dokler ne dosežete želeno višino. Če jih želite spustiti, pritisnite spodnji del gumba. Pri tem se bo viličar normalno premikal vse dokler ne dosežete višine 400mm od tal. Zatem se aktivirata dva stranska stabilizatorja (7/slika 2), zablokirata napravo in preprečita kakršnokoli vodoravno premikanje.

VZDRŽEVANJE(20.3)

Vzdrževalna dela lahko izvede izključno specializiran tehnik. Naprava se mora vsaj enkrat letno kompletno preveriti.
Opomba: Pred vzdrževalnimi deli ali pregledi vedno ločite akumulator od naprave.

Redno vzdrževanje

SESTAVNI DEL	PREVERITE	NA		
		3 Mesece	6 Mesecev	12 Mesecev
ŠASIJA	Preverite nosilne elemente		X	
KOLESA	Preverite, ali so obrabljena Preverite nosilce in pritrditev	X X		
KRMILJENJE	Preverite delovanje	X		
HIDRAVLIČNI SISTEM	Preverite cevi in spoje Preverite nivo olja Zamenjajte olje 1,75 L (32 Cst. 40 °C) Preverite ventil za max. pritisk	X	X	X X
ELEKTRIČNA NAPELJAVA	Preverite delovanje Preverite priključke in kable Preverite kontrolni gumb	X X X		
ELEKTROMOTOR	Preverite obrabo ščetk		X	
MAZANJE	Namažite spoje	X		

Opomba: Uporabite hidravlično olje, ne motornega ali zavornega olja.
Opomba: Olje odstranite na okolju prijazen način. Hranite ga v posodah, ki jih kasneje odpeljite do najbližje bencinske črpalke. Olja ne odstranite v tla ali na neprimerna mesta.

ČIŠČENJE PALETNEGA VILIČARJA: Vse dele, razen električnih in elektronskih delov, očistite z vlažno krpo. Ne uporabljajte neposrednega curka vode, pare ali vnetljivih sredstev. Električne in elektronske dele očistite z razvlaženim kompresiranim zrakom nizkega pritiska (max. 5 bar) ali z nekovinsko ščetko.

ODPRAVLJANJE MOTENJ

VILICE SE NE DVIGNEJO (22,2+X3):

PREMALO OLJA	JA ➡	NAPOLNITE REZERVOAR ZA OLJE
NE ⬇		
PRAZEN AKUMULATOR	JA ➡	GLEJ STRAN 30 POLNJENJE AKUMULATORJA
NE ⬇		
OBRABLJENO TESNILO DVIŽNEGA CILINDRA	JA ➡	ZAMENJAJTE TESNILO
NE ⬇		
ZLOMLJEN RELE NA MOTORJU	JA ➡	PREVERITE IN ZAMENJAJTE
NE ⬇		
OBRABLJENE ŠČETKE MOTORJA	JA ➡	ZAMENJJATE ŠČETKE
NE ⬇		
POŠKODOVANO ELEKTRIČNO OMREŽJE	JA ➡	PREVERITE ELEKTRIČNE POVEZAVE IN KONTROLNI GUMB
NE ⬇		
VILIČARJA ODPELJITE DO NAJBLIŽJEGA SERVISNEGA CENTRA		

VILICE SE NE SPUSTIJO (29.1):

POKVARJEN AVTOMASTKI KONTROLNI VENTIL	JA ➡	PREVERITE IN ZAMENJAJTE
NE ⬇		
SLABA ELEKTRIČNA NAPELJAVA	JA ➡	PREVERITE ELEKTRIČNE PRIKLJUČKE IN KONTROLNI GUMB
NE ⬇		
VILIČARJA ODPELJITE DO NAJBLIŽJEGA SERVISNEGA CENTRA		

HU KIVONAT (1.3)

MŰSZAKI ADATOK..... 38. oldal
A GÉP HASZNÁLATA..... 38. oldal
A TARGONCA ISMERTETÉSE..... 39. oldal
AZ ADATTÁBLÁK..... 39. oldal
SZÁLLÍTÁS ÉS ÜZEMBE HELYEZÉS..... 39. oldal
AZ AKKUMULÁTOR..... 39. oldal
A TARGONCA HASZNÁLATA..... 40. oldal
KARBANTARTÁS..... 41. oldal
HIBAJAVÍTÁS..... 41. oldal

MŰSZAKI ADATOK

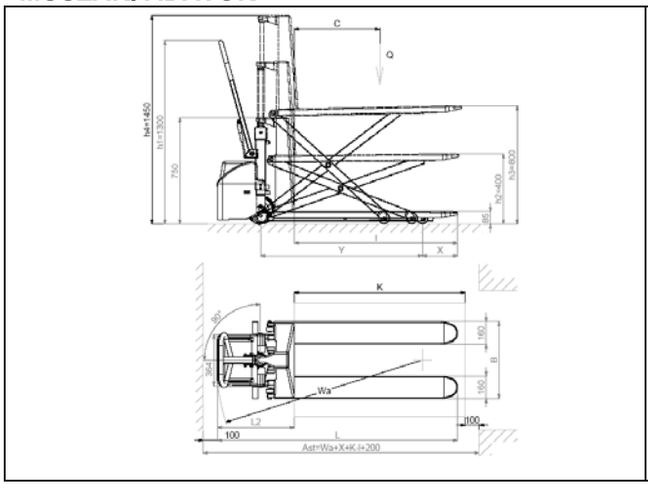

Utántölthető verzió

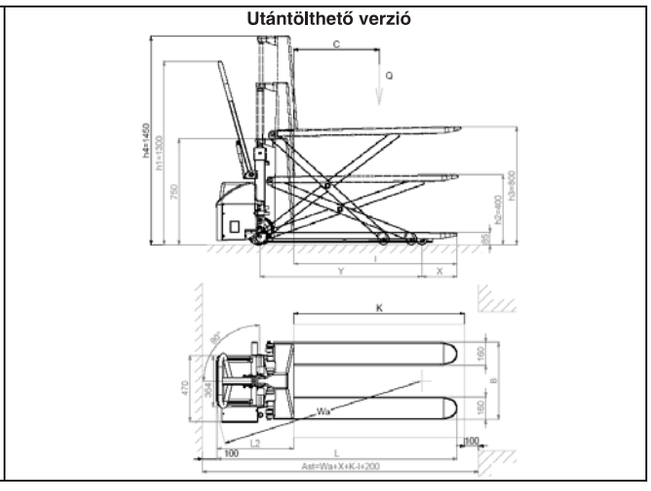

LEÍRÁS	1.1	GYÁRTÓ			PR INDUSTRIAL	PR INDUSTRIAL	PR INDUSTRIAL	PR INDUSTRIAL	PR INDUSTRIAL
	1.2	MODELL			HX10E 1150x540	HX10E 1150x680	HX10E 1525x540	HX10E 1800x540	HX10E 2000x540
	1.3	HAJTÁS			FIZIKAI	FIZIKAI	FIZIKAI	FIZIKAI	FIZIKAI
	1.4	IRÁNYÍTÁSI RENDSZER			KISERO	KISERO	KISERO	KISERO	KISERO
	1.5	TEHERBÍRÓ KÉPESSÉG	Q	kg	1000	1000	1000	1000	1000
	1.6	SÚLYPONT	c	mm	600	600	762	900	1000
	1.8	A VILLA ÉS A TEHERKERÉK-TENGELYEK KÖZÖTTI TÁVOLSÁG	x	mm	993	993	1283	1509	1509
	1.9	MENET	y	mm	1231	1231	1531	1748	1748
SÚLYOK	2.1	SZOLGÁLATI TÖMEG AKKUMULÁTORRAL (lásd 6,5 sz. sor)		kg	139 (144*)	146	235 (240*)	259 (264*)	262 (267*)
	2.2	TENGELYTERHELÉS RAKOMÁNNYAL, ELÜLSŐ/HÁTULSÓ		kg	433/706 (438/706*)	436/710	499/736 (504/736*)	518/741 (523/741*)	461/801 (466/801*)
	2.3	TENGELYTERHELÉS RAKOMÁNY NÉLKÜL, ELÜLSŐ/HÁTULSÓ		kg	112/27 (117/27*)	118/28	159/76 (164/76*)	170/89 (175/89*)	169/93 (174/93*)
VÁZKEREKEK	3.1	GUMÍROZÁS			G/P	G/P	G/P	G/P	G/P
	3.2	ELÜLSŐ KEREKEK MÉRETEI (Ø x szélesség)			200x50	200x50	200x50	200x50	200x50
	3.3	HÁTULSÓ KEREKEK MÉRETEI (Ø x szélesség)			80x50	80x50	80x50	80x50	80x50
	3.4	OLDALSÓ KEREKEK MÉRETEI (Ø x szélesség)			-	-	-	-	-
	3.5	KEREKEK SZÁMA (x=MOTORKOCSI) ELÜLSŐ/HÁTULSÓ			2/2	2/2	2/2	2/2	2/2
	3.6	ELÜLSŐ NYOMTÁV	b10	mm	155	155	155	155	155
	3.7	HÁTULSÓ NYOMTÁV MINIMÁLIS/MAXIMÁLIS	b11	mm	447	587	447	447	447
MÉRETEK	4.4	EMELÉSI MAGASSÁG	h3	mm	715	715	715	715	715
	4.9	A KORMÁNY MINIMÁLIS/MAXIMÁLIS MAGASSÁGA VEZETÉSI HELYZETBEN	h14	mm	915/1300	915/1300	915/1300	915/1300	915/1300
	4.15	LESÜLLYESZTETT VILLA MAGASSÁG	h13	mm	85	85	85	85	85
	4.19	TELJES HOSSZ	l1	mm	1690	1690	2076	2343	2543
	4.20	MOTORKOCSI EGYSÉG HOSSZÚSÁG	l2	mm	540	540	540	540	540
	4.21	TELJES SZÉLESSÉG, ELÜLSŐ/HÁTULSÓ MIN|MÁL|S/MAX|MÁL|S	b1	mm	540	680	540	540	540
	4.22	VILLA MÉRETEK	s/e/l	mm	48/160/1150	48/160/1150	48/160/1525	48/160/1800	48/160/2000
	4.25	VILLA SZÉLESSÉG MINIMÁLIS/MAXIMÁLIS	b5	mm	540	680	540	540	540
	4.32	A VILLA ÉS A PADLÓZAT KÖZÖTTI TÁVOLSÁG FÉLMENETNÉL	m2	mm	21	21	21	21	21
	4.34	A MOZGATÁSHOZ SZÜKSÉGES HELY 800x1200MM NAGYSÁGÚ, A VILLÁN HOSSZÁBAN ELHELYEZETT RAKLAP ESETÉN	Ast	mm	2193	2193	2450	2763	2763
	4.35	FORDULÓSUGÁR	Wa	mm	1543	1543	1841	2058	2058
TELJESÍTMÉNYEK	5.2	EMELÉSI SEBESSÉG, RAKOMÁNNYAL/RAKOMÁNY NÉLKÜL		m/s	0,08/0,13	0,08/0,13	0,08/0,13	0,08/0,13	0,08/0,13
	5.3	ERESZKEDÉSI SEBESSÉG, RAKOMÁNNYAL/RAKOMÁNY NÉLKÜL		m/s	0,13/0,06	0,13/0,06	0,13/0,06	0,13/0,06	0,13/0,06
ELEKTROMOS MOTOROK	5.2	EMELŐMOTOR TELJESÍTMÉNY		kW	1,6	1,6	1,6	1,6	1,6
	6.4	AKKUMULÁTORFESZÜLTSÉG, C5 NÉVLEGES KAPACITÁS		V/Ah	12/60 (C20)	12/60 (C20)	12/60 (C20)	12/60 (C20)	12/60 (C20)
	6.5	AKKUMULÁTOR TÖMEG		kg	14	14	14	14	14
	8.4	A GÉPKEZELŐ FÜLÉBE JUTÓ ZAJ		dB(A)	67	67	67	67	67

G=Gumi, P=Poljuretán * Utántölthető verzió

1.2	MODELL			HX10E 1150x540 GEL-PLUS	HX10E 1525x540 GEL-PLUS	HX10E 1800x540 GEL-PLUS	HX10E 2000x540 GEL-PLUS
2.1	SZOLGÁLATI TÖMEG AKKUMULÁTORRAL (lásd 6,5 sz. sor)		kg	145	241	265	268
2.2	TENGELYTERHELÉS RAKOMÁNNYAL, ELÜLSŐ/HÁTULSÓ		kg	439/706	505/736	524/741	467/801
2.3	TENGELYTERHELÉS RAKOMÁNY NÉLKÜL, ELÜLSŐ/HÁTULSÓ		kg	118/27	165/76	176/89	175/93
4.19	TELJES HOSSZ	l1	mm	1720	2106	2373	2573
4.20	MOTORKOCSI EGYSÉG HOSSZÚSÁG	l2	mm	570	570	570	570
4.34	A MOZGATÁSHOZ SZÜKSÉGES HELY 800x1200MM NAGYSÁGÚ, A VILLÁN HOSSZÁBAN ELHELYEZETT R	Ast	mm	2223	2480	2793	2793
4.35	FORDULÓSUGÁR	Wa	mm	1573	1871	2088	2088
6.4	AKKUMULÁTORFESZÜLTSÉG, C5 NÉVLEGES KAPACITÁS		V/Ah	12/50-60	12/50-60	12/50-60	12/50-60
6.5	AKKUMULÁTOR TÖMEG		kg	19	19	19	19

A GÉP HASZNÁLATA (4.2) (LÁSD AZ 1. ÁBRÁT)

Ezt a gépet rakományoknak a tökéletesen egyenletes, minden felfelé irányuló kidudorodástól mentes padlófelületen történő emelésére és szállítására tervezték, amelyet a vezető lábon kísér. Az “A” azonosító adattábla (3. ábra) jelzi a terhelési kapacitást, amelyet soha nem szabad túllépni a személyek biztonsága miatt, és annak érdekében, hogy a gépjármű ne sérüljön meg. Tartsuk be a biztonsági, a használati és a karbantartási szabályokat szó szerint. Bármilyen külön berendezésnek a gépre történő felszerelését a gyártónak engedélyeznie kell. Ezt a targoncát fel lehet használni olyan munkahelyeken, ahol a gépkezelő gyakran kényszerül arra, hogy a rakományok emelését manuálisan leállítsa, a berendezés felhasználható normál targoncaként, valamint munkaasztalként is, amely felemelhető. A rakománynak a kívánt magasságra történő emelése csökkenti a felesleges erőkifejtést, és ergonómiailag tökéletesíti a rögzített és a mobil munkaállomást is. Az elektromosan meghajtott emelés gyorsítja, és lehetővé teszi a munkamagasságok ismételt változtatásait.

MEGJEGYZÉS: Ez a gép 70 dB(A) értékű akusztikai nyomást idéz elő, amelyet teljes terhelés mellett, munkahelyzetben mértek; ezen okból javasolt a megfelelő zaj elleni védelem használata (fejhallgató, füldugasz stb.).

A GÉP LEÍRÁSA (5.3) (LÁSD A 2. ÁBRÁT)

1 – Az alváz

Hegesztett szerkezet nagyon jó minőségű anyagból készítve, amely megfelelően ellenáll annak a feszültségnek, amelynek a targonca kitett. Az első két görgő és az oldalsó stabilizátorok garantálják a nagy stabilitást az alátámasztás 4 pontján.

2 – A kormányrúd

A kormányrudat használjuk fel a targonca húzására és irányítására. Kioldáskor egy gázrugó automatikusan visszatéríti a függőleges helyzetébe. Ezt a gépkezelő kezének védelmére alakították ki.

3 – Az emelő henger

Egyszeres működésű mozgással emeli fel az alvázat a kívánt magasságba. A felhasznált anyagok garantálják a gépkezelő biztonságát a mechanikus veszélyekkel szemben.

4 – Az akkumulátor

Az akkumulátor indító típusú, és a fedélen belül könnyen hozzá lehet férni (8-as hivatkozás). Az újratöltéshez helyezzük be az akkumulátor-töltő dugaszát az alátámasztáson (9-es hivatkozás) elhelyezett újratöltő dugaszoló aljzatba (11-es hivatkozás). Az állványzaton (9-es hivatkozás) elhelyezkedő 4 alátámasztás és egy rugalmas szíj megakadályozza az akkumulátor elmozdulását (4-es hivatkozás). Az "F" jelzésű adatlemez (3. ábra) mutatja az akkumulátor azonosító adatait.

5 – A kormánykerekek

A két rugalmas gumi kormánykerék garantálja az irányíthatóságot anélkül, hogy túl nagy megterhelést jelentene az operátornak.

6 – Terhelő görgők

Kettő nylon görgő golyóscsapággyal felszerelve könnyen viseli a koncentrált terhelést.

7 – A stabilizátorok

A két oldalsó stabilizátor automatikusan kerül pozícionálásra, amikor a villa magassága meghaladja a talajtól mért 400 mm-es magasságot. Ezek a szerkezetek nagy stabilitást adnak a targoncának, megakadályozva az oldalsó felborulást, és felemelik a kormánykerekeket a talajtól 10 mm-es magasságba.

8 – A fedél

A fedél megvédi az akkumulátort az ütődéstől, és egyszerűen eltávolítható az összes azon belül elhelyezkedő alkatrész karbantartásához.

9 – Az alátámasztás

A hidraulikus berendezés és az akkumulátor az alátámasztáshoz rögzített. Ezt a következő védelmére tervezték:

A) A gépkezelő lábai
B) A villamos berendezés
C) A hidraulikus berendezés
D) Az akkumulátor

10 – A hidraulikus vezérlés

Ide kerülnek felszerelésre a gépkezelő részére az olyan biztonsági berendezések, mint például a leeresztés vezérlése és a maximális nyomás szelepe.

11 – A töltő dugaszoló aljzat

A töltő dugaszoló aljzat az alátámasztáson helyezkedik el, az akkumulátor újratöltéséhez használják fel, az akkumulátor-töltő dugaszához csatlakoztatva.

12 – Az akkumulátor-töltő

Amikor a targoncát leállítottuk, és a villákat leengedtük, akkor csatlakoztassuk az akkumulátor-töltő dugaszát az újratöltés dugaszoló aljzatához (11-es hivatkozás). Azt úgy tervezték, hogy automatikusan megszakítsa az elektromos áramellátást, amikor az akkumulátor teljesen feltöltődött. A használathoz gondosan kövessük ennek a kézikönyvnek az utasításait.

13 – A töltő dugaszoló aljzat

Utántölthető verzió (2a. ábra).

14 – Főkapcsoló

BIZTONSÁGI BERENDEZÉSEK (6.9) - (lásd az 2. ábrát)

1) FŐKAPCSOLÓ (14. REF.); 2) ÁRAMLÁS-KORLÁTOZÓ SZELEP; 3) MAXIMÁLIS NYOMÁS SZELEPE; 4) ÜTÉS ELLENI VÉDELEM

AZ ADATTÁBLÁK (13.2) - (LÁSD A 3. ÁBRÁT)

A gépen a következő adattáblák láthatók:

A) Az az adattábla, amely azonosítja a jármű fajtáját.
B) Az elnyíródás veszélyét jelző tábla.
C) A vezérlő funkciókat azonosító szimbólumok.
D) Az az adattábla, amely a befogási pontokat jelzi.
E) Az az adattábla, amely a lábak összezúzódásának lehetőségét jelzi.
F) Az akkumulátor adattáblája.
G) A súlypont helyét jelző tábla.
H) Adattábla: olvassuk el az utasításokat.

Megjegyzés: Az adattáblák semmilyen esetben nem távolíthatók el vagy tehetők olvashatatlanná.

SZÁLLÍTÁS ÉS ÜZEMBE HELYEZÉS (14.2)

A targoncának a szállításához használjuk fel az „D" típusú adattáblákon jelzett (3. ábra) befogási pontokat. A gép súlyát az „A" típusú azonosító adattábla (3. ábra) jelzi. A gép beindítása előtt ellenőrizzük, hogy az összes alkatrész – beleértve a biztonsági berendezéseket is - tökéletes működési állapotban legyen.

AZ AKKUMULÁTOR (16.2)

Utasítások, biztonsági intézkedések és karbantartás

Az akkumulátor vizsgálatát, töltését és kicserélését arra jogosult személyek végezhetik el, követve a gyártó utasításait. Tilos dohányozni, vagy gyúlékony illetve szikrát előidéző anyagot tárolni a targonca vagy az akkumulátor töltője közelében. A helyiséget jól szellőztetni kell. Az akkumulátor-cellák sapkáját szárazon és tisztán kell tartani. Távolítsunk el minden olyan savat, amely kiszivároghat, és a kivezetéseken helyezzünk el egy kis vazelint, majd utána húzzuk meg azokat (a zselés akkumulátorok karbantartást nem igényelnek, mivel azokat zselés elektrolittal szállítják). Az akkumulátorok súlya és mérete hatással lehet a targonca stabilitására, ezért ha egy nem szabványos akkumulátort szerelnek fel, akkor tanácsos felvenni a kapcsolatot a GYÁRTÓKKAL a vonatkozó engedélyezésért.Tilos a villákat felemelni vagy leengedni az akkumulátor töltése közben. Az akkumulátor kicserélése után a használt akkumulátort szállítsuk el a legközelebbi üzemanyagtöltő állomásra.

Az akkumulátor újratöltése

Tanácsos az akkumulátort feltölteni, miután a targoncát néhány órát használtuk, figyelembe véve a következő pontokat:
• Távolítsuk el a fedelet (8-as hivatkozás/2. ábra).
• Engedjük le a villákat.
• Vegyük le az akkumulátor-cellák fedeleit.
• Csatlakoztassuk az egyenirányító dugaszoló aljzatát az akkumulátor-töltő dugaszához (11-es hivatkozás/2. ábra).
• Állítsuk az egyenirányító kapcsolóját "ON" (bekapcsolt) állásba.
• Amikor az akkumulátor teljesen feltöltődött, akkor a töltő megszakítja az áramforrást, és a "Stop" ellenőrzőlámpa felgyullad. Ekkor kapcsoljuk az egyenirányítót az „OFF" (kikapcsolt) állásba, és távolítsuk el a dugaszt.
• Egy héten egyszer ellenőrizzük az elektrolit szintjét a cellákban.
• Zárjuk le az akkumulátor celláit és szárítsuk meg azokat.

Utántölthető verzió

• Engedjük le a villákat
• Illesszük be a csatlakozódugót egy hálózati csatlakozóba (13/. 2 –s ábra)
• A telep töltése alatt nem szabad semmilyen emelési műveletet végezni. Amint befejeződött a töltés, ezt az állapotot a ZÖLD LED lámpa jelzi. Ezután iktassuk ki a csatlakozódugót, melyet követően ismét dolgozhatunk a géppel.

FONTOS: Kizárólag a zselés akkumulátorok újratöltéséhez alkalmas speciális töltőt használjuk fel.

FIGYELMEZTETÉS: Soha ne hagyjuk, hogy az akkumulátor teljesen lemerüljön annak érdekében, hogy elkerüljük a részleges újratöltést: ha az akkumulátorokat hagyjuk nagyon lemerülni, akkor azok élettartama lerövidül.

Az akkumulátor kicserélése (17.3)

a) Távolítsuk el az akkumulátort a tartójából. b) Távolítsuk el a kábeleket az akkumulátor kivezetéseiről. c) Csúsztassuk ki az akkumulátort. d) Szereljük be az akkumulátort a fentiekben ismertetett utasításokat fordított sorrendben követve, rögzítve az akkumulátort a helyén, és megfelelően csatlakoztatva. **Megjegyzés: Az akkumulátornak mindig ugyanolyan típusúnak kell lenni, mint amelyet kicserélünk. FONTOS: A KÉNSAVAT VIGYÁZVA HASZNÁLJUNK, MIVEL AZ MÉRGEZŐ ÉS KORRÓZÍV (A ZSELÉS AKKUMULÁTOR ELEKTROLITJA IS KORRÓZÍV; EZÉRT SZIGORÚAN TILOS KINYITNI AZ AKKUMULÁTOROKAT); HA A BŐR VAGY A RUHÁZAT ÉRINTKEZÉSBE KERÜL EZZEL A SAVVAL, AKKOR MOSSUK LE AZT BŐSÉGES SZAPPANNAL ÉS VÍZZEL. BALESET ESETÉN KÉRJÜK KI AZ ORVOS TANÁCSÁT!!! Megjegyzés: Az akkumulátor cseréje után szállítsuk el a használt akkumulátort a legközelebbi üzemanyagtöltő állomásra (mivel a zselés akkumulátorok ólmozottak, azokat újra fel kell használni, amikor kicseréltük).**

Az akkumulátor ellenőrzése

Gondosan olvassuk el az akkumulátor gyártójának a használati és karbantartási utasításait. Ellenőrizzük, hogy ne legyen korrózió, hogy legyen vazelin a pólusokon (a zselés akkumulátorok esetében további ellenőrzésre nincs szükség), és hogy a sav 15 mm-re az adattáblák felett legyen. Ha a folyadék nem fedi be az elemeket, akkor töltsük fel desztillált vízzel. Mérjük meg az elektrolit sűrűségét egy sűrűségmérővel, hogy ellenőrizzük a töltési szintet.

A TARGONCA HASZNÁLATA (18.3)

Ezt a szállítótargoncát raklapokon vagy szabványos tárolótartályokban elhelyezett rakományok emelésére és vízszintes, sima, megfelelően szilárd útburkolaton történő szállítására tervezték. A vezetőnek végre kell hajtania a következő használati utasításokat a vezetési helyzetben oly módon, hogy ésszerű távolság maradjon a veszélyes zónáktól (mint az oszlopok, villák, láncok, emelőcsigák, meghajtó és stabilizáló kerekek, illetve bármilyen egyéb mozgó alkatrészek), amelyek a kezek és/vagy a lábak zúzódását okozhatják.

Biztonsági szabályozások

A targoncákat a következő szabályozásoknak megfelelően kell felhasználni:
A) Ne terheljük nagyobb rakománnyal a targoncát, mint az "A" adattáblán jelzett maximális terhelés (3. ábra), mivel az nem tudja akkor felemelni a rakományt, és komolyan megsérülhet.
B) Ne terheljük a targoncát egyoldalúan.
C) Egyenletesen osszuk el a rakományt a két villán.
D) Ne végezzük el úgy az emelést, ha a rakomány a villák hegyén van.
E) Tilos a targoncával embereket szállítani, vagy azzal embereket felemelni.
F) Tilos olyan helyiségbe belépni, ahol alkatrészek mozgásban vannak.
G) Tilos változtatásokat végezni a targonca szerkezetén.
H) Tilos a targoncát vontatni, amikor a villák a talaj felett 400 mm-nél magasabban helyezkednek el.
I) A gép vezetőjének ismernie kell a jármű használatára vonatkozó utasításokat, és megfelelő ruházatot kell viselnie.
L) Tilos a targoncát elektromos vagy mechanikus vontatóeszközzel vontatni; az csak kézzel mozgatható.
M) Tilos az emelő/leengedő nyomógombot az akkumulátor újratöltése közben használni.
N) A biztonsági berendezéseket nem szabad hatástalanítani vagy leszerelni.
O) A munka megkezdése előtt a targonca vezetőjének a következőket kell ellenőriznie:
- Azt, hogy a rakodó villák tökéletes állapotban vannak-e.
- Azt, hogy az akkumulátor feltöltött állapotban legyen, jól rögzítve, az elemek pedig szárazak és tiszták legyenek.
P) A villás targoncáért felelős vezetőnek nem szabad megengednie, hogy a targoncát engedéllyel nem rendelkező személy vezesse, vagy fellépjen a villákra.
Q) Ha a targoncát felvonóban szállítjuk, akkor úgy kell abba belépnie, hogy a rakodóvillák legyenek elől (először bizonyosodjunk meg afelől, hogy a felvonó megfelelően terhelhető-e).
R) A targoncát mindig úgy kell használni és parkolni, hogy védett legyen az esőtől, a hótól, és semmilyen esetben sem használható nagyon gőzös helyiségekben.
S) A működési hőmérséklet: -12C°/+40C°.

MEGJEGYZÉS: A GYÁRTÓK NEM VÁLLALNAK FELELŐSSÉGET AZ OLYAN HIBÁK VAGY BALESETEK ESETÉBEN, AMELYEK HANYAGSÁG, A TARGONCA KIKAPCSOLÁSA, NEM SZAKKÉPZETT MŰSZAKI SZEMÉLYEK ÁLTAL VÉGZETT ÜZEMBE HELYEZÉSÉNEK ÉS NEM MEGFELELŐ HASZNÁLATÁNAK KÖSZÖNHETŐ.

FIGYELMEZTETÉS: az emelővillás targonca a tervezésének megfelelően az emelési művelet végzése közben módosítja stabilitását, csökkenti a stabilizátor és a terhelési hengerpár közötti lépcsőt. Figyeljünk oda, hogy megfelelő módon helyezzük el a rakományt a villákon, és biztosítsuk, hogy a rakomány súlypontja megfeleljen a gyártó által hitelesítettnek.

Amennyiben a rakományokat nem megfelelően osztjuk el, és a súlypontjaik eltérőek a hitelesítettektől, akkor az emelővillás targonca stabilnak tűnik az emelés első szakaszában, de hirtelen felborulhat, amikor a súlypont elmozdul a hengerpár vonalából.

A haladás

A targoncát a munkaterületre a kormányrúddal (2-es hivatkozás/2. ábra) vontassuk. A targoncát mindig lassan kormányozzuk, mivel a hirtelen mozgások veszélyes helyzeteket válthatnak ki.

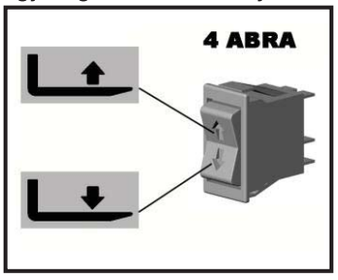

A gépet csak úgy mozgassuk, ha a rakomány és a villák a talajtól 300 mm-es magasságban helyezkednek el.

Munkavégzés a targoncával

A terhelési villák felemeléséhez nyomjuk addig a nyomógomb felső részét, amíg a kívánt magasságot el nem érjük, a villák leengedéséhez pedig nyomjuk meg a nyomógomb alsó részét. A targonca addig szabadon mozog, amíg a villák a talaj feletti körülbelül 400 mm-es magasságot el nem érik, majd azután két oldalsó stabilizátor (7-es hivatkozás/2. ábra) működésbe lépve blokkolja a gépet, és megakadályozza a vízszintes irányú mozgást.

KARBANTARTÁS (20.3)

A karbantartást speciális személyzetnek kell elvégeznie, és a targoncán egy évben legalább egyszer el kell végezni az általános ellenőrzéseket.

Megjegyzés: Mindig szüntessük meg az akkumulátor csatlakoztatását, mielőtt bármilyen karbantartási munkálatot vagy felülvizsgálatot végzünk a targoncán.

Időszakos karbantartás

ELEM	ELLENŐRZÉSEK	MINDEN		
		3 Hónapban	6 Hónapban	12 Hónapban
ALVÁZ	A teherviselő elemek ellenőrzése		X	
KEREKEK	A kopás és a repedés ellenőrzése A golyóscsapágyak és a rögzítés ellenőrzése	X X		
KORMÁNY	A holtjáték ellenőrzése	X		
HIDRAULIKUS BERENDEZÉS	A csövek és a csatlakozások ellenőrzése Olajszint Olajcsere 1,75 lt. (32 Cst. 40°C) A maximális szelepnyomás ellenőrzése	X	 X	 X X
ELEKTROMOS BERENDEZÉS	A működés ellenőrzése Csatlakozások és kábelek Vezérlő nyomógomb	X X X		
ELEKTROMOS MOTOR	A perselyek kopásának és a repedések ellenőrzése		X	
KENŐANYAGELLÁTÁS	Csatlakozások kenése	X		

Megjegyzés: A motorolaj vagy a fékolaj helyett hidraulika-olajat használjunk.

Megjegyzés: Amikor a fáradt olajat eltávolítjuk, legyünk tekintettel a környezetre. Az olajat egy hordóban kell tárolni, amelyet később el kell szállítani a legközelebbi üzemanyagtöltő állomásra. Ne borítsuk ki az olajat a talajra vagy nem alkalmas helyekre.

A TARGONCA TISZTÍTÁSA: Tisztítsuk meg a targonca alkatrészeit - az elektromos és az elektronikus elemek kivételével - egy nedves ruhával. Ne használjunk közvetlen vízsugarat, gőzt vagy tűzveszélyes folyadékokat.

Az elektromos és az elektronikus alkatrészeket alacsony nyomáson (maximálisan 5 bár), víztelenített nagynyomású levegővel vagy nem fémes kefével tisztítsuk meg.

HIBAJAVÍTÁS

A VILLÁK NEM EMELKEDNEK FEL (22,2+X3):

TÚL KEVÉS AZ OLAJ	IGEN ➡	TÖLTSÜK FEL AZ OLAJTARTÁLYT
↓ NEM		
AZ AKKUMULÁTOR LEMERÜLT	IGEN ➡	LÁSD AZ AKKUMULÁTOR FELTÖLTÉSÉT A 34. OLDALON
↓ NEM		
A HENGER ALÁTÉTJEI KOPOTTAK	IGEN ➡	CSERÉLJÜK KI AZ ALÁTÉTEKET
↓ NEM		
A MOTOR RELÉJE ELTÖRT	IGEN ➡	ELLENŐRIZZÜK ÉS CSERÉLJÜK KI
↓ NEM		
A MOTOR KEFÉI ELKOPTAK	IGEN ➡	CSERÉLJÜK KI A KEFÉKET
↓ NEM		
AZ ELEKTROMOS BERENDEZÉS MEGSÉRÜLT	IGEN ➡	ELLENŐRIZZÜK AZ ELEKTROMOS CSATLAKOZÁSOKAT ÉS A VEZÉRLŐ NYOMÓGOMBOT
↓ NEM		
VIGYÜK A TRAGONCÁT A LEGKÖZELEBBI SZERVIZKÖZPONTBA		

A VILLÁK NEM SÜLLYEDNEK LE (29,1):

HIBÁS A MÁGNESSZELEP	IGEN ➡	ELLENŐRIZZÜK ÉS CSERÉLJÜK KI
↓ NEM		
AZ ELEKTROMOS BERENDEZÉS HIBÁS	IGEN ➡	ELLENŐRIZZÜK AZ ELEKTROMOS CSATLAKOZÁSOKAT ÉS A VEZÉRLŐ NYOMÓGOMBOT
↓ NEM		
VIGYÜK A TRAGONCÁT A LEGKÖZELEBBI SZERVIZKÖZPONTBA		

RO CUPRINS (1.3)

CARACTERISTICI TEHNICE..... pag. 42
FOLOSIREA APARATULUI..... pag. 42
DESCRIEREA APARATULUI..... pag. 43
PLĂCUȚE..... pag. 43
TRANSPORTUL ŞI PUNEREA ÎN FUNCȚIUNE..... pag. 43
BATERIA..... pag. 43
UTILIZARE..... pag. 44
ÎNTREȚINERE..... pag. 45
CĂUTARE DEFECȚIUNI..... pag. 45

CARACTERISTICI TEHNICE

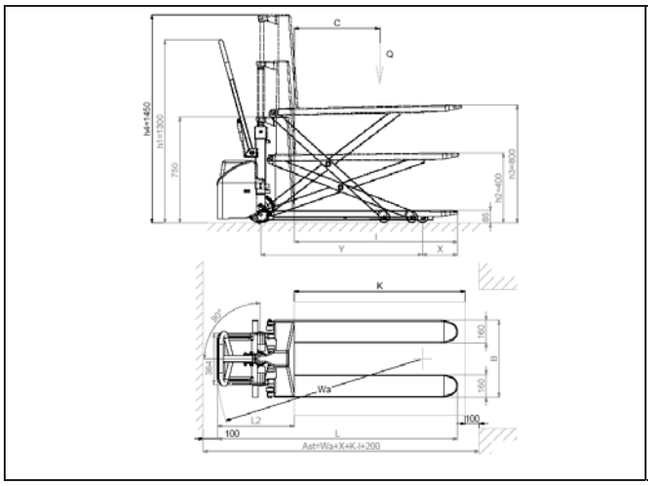

Versiune cu redresor la bord

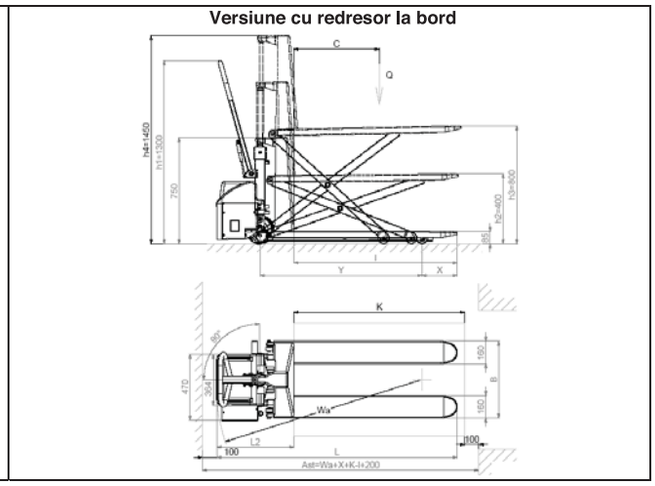

DESCRIERE	1.1	COSTRUCTOR			PR INDUSTRIAL	PR INDUSTRIAL	PR INDUSTRIAL	PR INDUSTRIAL	PR INDUSTRIAL
	1.2	MODEL			HX10E 1150x540	HX10E 1150x680	HX10E 1525x540	HX10E 1800x540	HX10E 2000x540
	1.3	PROPULSIE			MANUALĂ	MANUALĂ	MANUALĂ	MANUALĂ	MANUALĂ
	1.4	SISTEM DE GHIDARE			INSOTIRE	INSOTIRE	INSOTIRE	INSOTIRE	INSOTIRE
	1.5	SARCINĂ MAXIM ADMISĂ	Q	kg	1000	1000	1000	1000	1000
	1.6	BARICENTRU	c	mm	600	600	762	900	1000
	1.8	DISTANȚĂ AXE ROȚI DE ÎNCĂRCARE LA BAZA FURCILOR	x	mm	993	993	1283	1509	1509
	1.9	PAS	y	mm	1231	1231	1531	1748	1748
GREUTĂȚI	2.1	GREUTATE DE SERVICIU CU BATERIA (vezi rândul 6,5)		kg	139 (144*)	146	235 (240*)	259 (264*)	262 (267*)
	2.2	SARCINĂ PE AXELE CU SARCINĂ , ANTERIOR/POSTERIOR		kg	433/706 (438/706*)	436/710	499/736 (504/736*)	518/741 (523/741*)	461/801 (466/801*)
	2.3	SARCINĂ PE AXELE FĂRĂ SARCINĂ , ANTERIOR/POSTERIOR		kg	112/27 (117/27*)	118/28	159/76 (164/76*)	170/89 (175/89*)	169/93 (174/93*)
CADRU/ROȚI	3.1	CAUCIUCARE			G/P	G/P	G/P	G/P	G/P
	3.2	DIMENSIUNI ROȚI ANTERIOARE (Ø x lățime)			200x50	200x50	200x50	200x50	200x50
	3.3	DIMENSIUNI ROȚI POSTERIOARE (Ø x lățime)			80x50	80x50	80x50	80x50	80x50
	3.4	DIMENSIUNI ROȚI LATERALE (Ø x lățime)			-	-	-	-	-
	3.5	NUMĂR DE ROȚI (x=MOTRICE) ANTERIOR/POSTERIOR			2/2	2/2	2/2	2/2	2/2
	3.6	BANDĂ DE DEPLASARE ANTERIOARĂ	b10	mm	155	155	155	155	155
	3.7	BANDĂ DE DEPLASARE POSTERIOARĂ MIN/MAX	b11	mm	447	587	447	447	447
DIMENSIUNI	4.4	ÎNĂLȚIME DE URCARE	h3	mm	715	715	715	715	715
	4.9	ÎNĂLȚIMEA TIMONEI ÎN POZIȚIE DE GHIDARE MIN/MAX	h14	mm	915/1300	915/1300	915/1300	915/1300	915/1300
	4.15	ÎNĂLȚIME FURCI COBORÂTE	h13	mm	85	85	85	85	85
	4.19	LUNGIME TOTALĂ	l1	mm	1690	1690	2076	2343	2543
	4.20	LUNGIME UNITE MOTRICĂ	l2	mm	540	540	540	540	540
	4.21	LĂȚIME TOTALĂ, ANTERIOR/POSTERIOR MIN/MAX	b1	mm	540	680	540	540	540
	4.22	DIMENSIUNI FORCI	s/e/l	mm	48/160/1150	48/160/1150	48/160/1525	48/160/1800	48/160/2000
	4.25	LĂȚIME FORCI MIN/MAX	b5	mm	540	680	540	540	540
	4.32	SPAȚIU LIBER LA JUMĂTATEA PASULUI	m2	mm	21	21	21	21	21
	4.34	CULOAR DE DEPOZITARE NECESAR PENTRU UN PALET DE 800x1200 LONGITUDINAL	Ast	mm	2193	2193	2450	2763	2763
	4.35	RAZĂ DE ROTIRE	Wa	mm	1543	1543	1841	2058	2058
PERFORMANȚE	5.2	VITEZĂ DE URCARE, CU/FĂRĂ SARCINĂ		m/s	0,08/0,13	0,08/0,13	0,08/0,13	0,08/0,13	0,08/0,13
	5.3	VITEZĂ DE COBORÂRE, CU/FĂRĂ SARCINĂ		m/s	0,13/0,06	0,13/0,06	0,13/0,06	0,13/0,06	0,13/0,06
MOTOARE ELECTRICE	6.2	POTERE MOTOR DE RIDICARE		kW	1,6	1,6	1,6	1,6	1,6
	6.4	TENSIUNE BATERIE, CAPACITATE NOMINALĂ		V/Ah	12/60 (C20)	12/60 (C20)	12/60 (C20)	12/60 (C20)	12/60 (C20)
	6.5	GREUTATE BATERIE		kg	14	14	14	14	14
	8.4	INTESITATE SONORĂ LA URECHILE OPERATORULUI		dB(A)	67	67	67	67	67

G=Cauciuc, P=Poliuretan * Versiune cu redresor la bord

1.2	MODEL			HX10E 1150x540 GEL-PLUS	HX10E 1525x540 GEL-PLUS	HX10E 1800x540 GEL-PLUS	HX10E 2000x540 GEL-PLUS
2.1	GREUTATE DE SERVICIU CU BATERIA (vezi rândul 6,5)		kg	145	241	265	268
2.2	SARCINĂ PE AXELE CU SARCINĂ , ANTERIOR/POSTERIOR		kg	439/706	505/736	524/741	467/801
2.3	SARCINĂ PE AXELE FĂRĂ SARCINĂ , ANTERIOR/POSTERIOR		kg	118/27	165/76	176/89	175/93
4.19	LUNGIME TOTALĂ	l1	mm	1720	2106	2373	2573
4.20	LUNGIME UNITE MOTRICĂ	l2	mm	570	570	570	570
4.34	CULOAR DE DEPOZITARE NECESAR PENTRU UN PALET DE 800x1200 LONGITUDINAL	Ast	mm	2223	2480	2793	2793
4.35	RAZĂ DE ROTIRE	Wa	mm	1573	1871	2088	2088
6.4	TENSIUNE BATERIE, CAPACITATE NOMINALĂ		V/Ah	12/50-60	12/50-60	12/50-60	12/50-60
6.5	GREUTATE BATERIE		kg	19	19	19	19

FOLOSIREA APARATULUI (4.2) (fig.1)

Acest aparat a fost proiectat pentru ridicarea şi transportarea greutăților pe suprafețe plane şi fără asperități; aparatul trebuie însoțit de un conducător care se deplasează pe jos. Plăcuța de identificare “A” (fig.3) semnalează capacitatea de ridicare ce nu va trebui depăşită niciodată, pentru siguranța personalului şi pentru a nu deteriora vehiculul. Vă sfătuim să respectați pe deplin atât normele de protecție a muncii cât şi cele privind funcționarea şi întreținerea. Orice montaj, pe aparat, de instrumente sau dotări accesorie va trebui să fie autorizat de către Casa Constructoare. Acest elevator manual este folosit la locurile de muncă unde operatorul trebuie să se aplece de mai multe ori pe zi pentru a ridica manual încărcărcătura; poate fi utilizat atât drept transpallet normal, cât şi drept plan de lucru înălțabil. Ridicând încărcătura la înălțimea dorită, se reduce efortul şi se îmbunătățeşte ergonomicitatea locului de muncă. Ridicarea electrică accelerează şi înlesneşte schimbările repetitive ale înălțimilor la care se lucrează.

N.B. acest aparat emite o presiune acustică de 70 de dB (A) măsurată, cu încărcătura maximă, la nivelul operatorului. Pentru utilizări intense recomandăm aşadar utilizarea instrumentelor anti-zgomot (căşti, dopuri, etc.)

DESCRIEREA ELEVATORULUI MANUAL (5.3)

Desenul expune principalele elemente:

1 – Şasiu

Structură sudată, construită cu materiale de prima calitate, cu rezistență adecvată solicitărilor la care este supus aparatul.
Cele două role anterioare şi stabilizatorii laterali asigură o stabilitate apreciabilă, pe 4 puncte de sprijin.

2 – Dispozitiv de conducere

Dispozitivul de conducere se foloseşte la manevrarea aparatului.
Un dispozitiv în formă de arc, împins de gaz, o readuce în poziție verticală în mod automat în momentul în care este eliberată din mână.
Construit în aşa fel încât să protejeze mâinile operatorului.

3 – Cilindru de ridicare

Beneficiază de un mod de funcționare cu acționare rapidă, permițând ridicarea şasiului la înălțimea dorită.
Materialele utilizate garantează siguranța operatorului față de riscurile mecanice.

4 – Bateria

Este de tip "baterie cu dispozitiv de pornire", este localizată în interiorul capotei (ref.8) şi este accesibilă cu uşurință. Pentru a o reîncărca, este suficient să conectați jack-ul încărcătorului la orificiul de reîncărcare (ref.11) prezent pe suport (ref.9).
Două gherițe de siguranță blochează bateria, evitând mişcări periculoare ale acesteia în interiorul capotei.
Plăcuța "F" (fig.2) expune datele de identificare ale bateriei.

5 – Roți principale

Două roți principale din cauciuc elastic asigură o deosebită manevrabilitate, fără eforturi excesive din partea operatorului.

6 – Role de încărcare

Două role de nailon cu cuzineți pe sfere susțin fără probleme greutatea concentrată deasupra lor.

7 – Stabilizatori

Cei doi stabilizzatori laterali se poziționează automat de îndată ce fucile depăşesc o distanță de la sol mai mare de 400 mm. Oferă o stabilitate remarcabilă aparatului, împiedicând răsturnarea laterală şi ridicând roțile principale la o înălțime de 10 mm de la sol.

8 – Capotă

Protejează bateria de lovituri, poate fi extras cu uşurintă pentru efectuarea operațiunilor de întreținere a elementelor pe care le conține.

9 – Suport

Suportul susține mecanismul hidraulic şi bateria care sunt fixate deasupra sa.
Este proiectat în aşa fel încât să protejeze:
A) picioarele operatorului
B) sistemul electric
C) sistemul hidraulic
D) bateria

10 – Centrala hidraulică

Pe centrala hidraulică sunt montate dispozitivele de siguranță a operatorului, cum ar fi controlul coborârii şi valva de maximă presiune.

11 – Dispozitiv de conectare pentru încărcare

Localizat pe suport, se foloseşte pentru încărcarea bateriei; trebuie doar să conectați jack-ul încărcătorului cu orificiul de reîncărcare.

12 – Încărcător

Conectați jack-ul încărcătorului cu orificiul de reîncărcare prezent pe suport (ref.11). Această operațiune se face nemişcând aparatul, cu furcile coborâte.
Este proiectat în aşa fel încât să întrerupă alimentarea cu energie electrică în mod automat când bateria este complet reîncărcată.
Pentru utilizare, urmați cu atenție instrucțiunile de mai jos.

13 – Dispozitiv de conectare pentru încărcare

Versiune cu redresor la bord (fig.2a).

14 – Întrerupător general

DISPOZITIVE DE SIGURANȚĂ (6.9) (VEZI FIG.2)

1) ÎNTRERUPĂTOR GENERAL (REF. 14); 2) SUPAPĂ DE LIMITARE A FLUXULUI; 3) SUPAPĂ DE PRESIUNE MAXIMĂ; 4) APĂRĂTOARE DE PROTECȚIE ÎMPOTRIVA LOVITURILOR

PLĂCUȚE (13.2) (VEZI FIG. 3)

Pe aparat se pot observa următoarele plăcuțe:
A) Plăcuța de identificare a tipului de vehicul
B) Plăcuța pericol de amputare
C) Simboluri ce indică funcțiunea comenzilor
D) Plăcuțe indicatoare ale punctelor de agățare
E) Plăcuțe indicatoare al pericolului de strivire a picioarelor
F) Plăcuța bateriei
G) Plăcuța indicatoare a poziției baricentrului
H) I) Plăcuța citiți manualul

NB: Plăcuțele nu trebuie în nici un caz distruse sau eliminate; nu trebuie să fie ilegibile.

TRANSPORT ŞI PUNERE ÎN FUNCȚIUNE (14-15.2)

Pentru a transporta elevatorul manual sunt prevăzute puncte de agățare indicate pe plăcuțele "D" (fig. 3), în timp ce greutatea aparatului e indicată pe plăcuța de identificare "A" (fig. 3). Înainte de a pune aparatul în funcțiune, asigurați-vă că toate părțile acestuia sunt în condiții perfecte, verificați funcționarea şi dispozitivele de siguranță.

BATERIA (16.2)

Instrucțiuni, măsuri de siguranță şi întreținere

Controlul, încărcarea şi schimbarea bateriei trebuie efectuate de către personalul autorizat, în conformitate cu instrucțiunile de folosire furnizate de fabricantul bateriei. Este interzis fumatul şi păstrarea materialelor inflamabile sau care produc scântei în proximitatea elevatorului şi a aparatului de încărcare. Încăperea trebuie să fie bine aerisită. Pentru o bună întreținere, capacele elementilor trebuie să fie uscate şi curate. Eliminați acidul ieşit, ungeți clemele cu şurub cu vaselină şi stringeți-le (bateriile cu gel, având electrolitul în formă de gel, nu au nevoie de nici un fel de întreținere). Greutatea şi dimensiunile bateriei pot influența stabilitatea elevatorului; dacă montați o baterie diversă de cele standard, vă recomandăm aşadar să cereți CASEI CONSTRUCTOARE autorizația necesară. Este interzisă ridicarea şi coborârea furcilor în timpul operațiunii de încărcare. În cazul în care bateria este înlocuită, bateria veche trebuie dusă la cel mai aproape punct de reîncărcare.

Reîncărcarea bateriei

Vă sfătuim să încărcați bateria la sfârşitul orelor de lucru cu elevatorul, respectând următoarele instrucțiuni:

- Înlăturați capacul (ref.8/fig.1)
- Coborâți fucile
- Descoperiți elementii bateriei
- Conectați jack-ul redresorului cu orificiul de încărcare (ref.11/fig.1) a bateriei
- Puneți în funcțiune redresorul - poziție "ON"
- La sfârşitul procesului de încărcare, încărcătorul întrerupe alimentarea cu energie electrică şi se aprinde beculețul "STOP"; trebuie să închideți (poziție OFF) şi să deconectați
- Verificați o dată pe săptamână nivelul electrolitului
- Închideți elementii bateriei şi ştergeți-i

Versiune cu redresor la bord

- Coborâți furcile
- Introduceți ştecherul cablului de alimentare (ref.13/fig.2) într-o priză de curent
- În timpul fazei de încărcare, încărcătorul împiedică orice operațiune de ridicare. Sfârşitul fazei de încărcare este semnalat de LEDUL VERDE. Acum puteți scoate ştecherul din priză şi puteți folosi din nou aparatul

IMPORTANT: pentru reîncărcarea bateriilor cu gel utilizați doar încărcătoare speciale.
ATENȚIE: Nu lasați niciodată bateria să se descarce complet şi evitați încărcări incomplete: descărcarea excesivă a bateriei înseamnă reducerea duratei acesteia.

Înlocuirea bateriei (17.3)

a) Eliberați bateria de blocanți; b) Deconectați firele de la polii bateriei; c) Extrageți bateria; d) Montați la loc bateria nouă, respectând paşii de mai sus în ordine inversă, fixați-o în spațiul destinat acesteia şi conectați-o în mod corect.

NB: folosiți întotdeauna o baterie nouă de acelaşi tip cu cea substituită.
IMPORTANT: MÂNUIȚI CU GRIJĂ ACIDUL SULFURIC, ESTE TOXIC ŞI COROZIV (ELECTROLITUL BATERIILOR CU GEL ESTE, DE ASEMENEA, COROZIV; NU TREBUIE AŞADAR SĂ LE DESCHIDEȚI ÎN NICI UN CAZ); ATACĂ PIELEA ŞI ÎMBRĂCĂMINTEA CE VOR TREBUI EVENTUAL SPĂLATE CU SĂPUN ŞI MULTĂ APĂ. ÎN CAZ DE ACCIDENT, CONSULTAȚI UN MEDIC!!!
NB: în caz de înlocuire a bateriei, bateria veche trebuie dusă la cel mai aproape punct de reîncărcare (datorită prezenței plumbului inclusiv în bateriile cu gel, în caz de înlocuire, bateriile vechi trebuie reciclate).

Verificarea bateriei

Citiți cu atenție instrucțiunile de folosire şi întreținere a bateriei furnizate de către fabricantul acesteia. Asigurați-vă că nu este ruginită, că este unsă cu vaselină (bateriile cu gel nu au nevoie de alte controale) şi că acidul este la 15mm deasupra plăcilor. Dacă elementii sunt descoperiți, umpleți cu apă distilată. Măsurați densitatea electrolitului cu un densimetru, pentru a controla nivelul de încărcare a bateriei.

UTILIZARE (18.3)

- Acest transpallet a fost proiectat pentru ridicarea şi transportul greutăților pe platforme sau în contenitori standardizați pe suprafețe plane, fără asperități şi cu o rezistență adecvată.
- Conducătorul va trebui să respecte următoarele instrucțiuni de folosire în operațiunea de conducere; va trebui să efectueze variile operațiuni în aşa fel încât să rămână departe de zonele periculoase pentru strivirea mâinilor/a picioarelor - cum ar fi montanți, furci, lanțuri, scripeți, roți motoare şi stabilizatoare, şi orice alt mecanism în mişcare.

Norme de siguranță

Elevatorul manual trebuie folosit în conformitate cu următoarele norme:
a) Nu încărcați elevatorul peste greutatea maximă admisă indicată pe plăcuța "A" (fig.3), întrucât nu va putea ridica o greutate superioară şi se va deteriora grav.
b) Nu încărcați furcile separat.
c) Distribuiți uniform încărcătura pe cele două furci.
d) Nu ridicați încărcătura doar cu vârful furcilor.
e) Este interzis transportul şi ridicarea persoanelor.
f) Este interzisă staționarea persoanelor în zonele în care acționează aparatul sau în zonele de mişcare ale părților elevatorului manual.
g) Este interzisă modificarea structurii elevatorului manual.
h) Este interzisă transportarea elevatorului manual când furcile se află la o înălțime față de pământ mai mare de 400 mm.
i) Conducătorul aparatului trebuie să cunoască instrucțiunile de folosire a vehiculului şi să poarte haine de lucru adecvate.
l) Este interzisă tracțiunea elevatorului manual cu mijloace de tracțiune electrice sau mecanice; este permisă utilizarea doar prin intermediul tracțiunii umane.
m) Este interzisă acționarea tastei de ridicare şi coborâre în faza de încărcare a bateriei.
n) Este interzisă scoaterea din funcțiune sau demontarea dispozitivelor de siguranță.
o) Înainte de utilizarea elevatorului manual, conducătorul acestuia va trebui să se asigure că:

- Furcile de încărcare sunt în condiții perfecte de funcționare.
- Bateria este încărcată, bine fixată pe suport şi cu elementii uscați şi curați.

p) Conducătorul, responsabil de elevatorul manual, trebuie să împiedice persoanelor neautorizate conducerea vehiculului şi să evite urcarea pe furci a persoanelor neautorizate.
q) Dacă elevatorul manual este transportat în ascensor, trebuie să intre cu furcile de încărcare înainte (asigurați-vă mai întâi că ascensorul are greutatea maximă necesară).
r) Elevatorul trebuie să fie întotdeauna folosit şi parcat în zone unde nu bate ploaia, unde nu este zăpadă şi unde gradul de umiditate nu este foarte înalt.
s) Temperatura de utilizare –12°C / +40°C

NB: Casa constructoare nu îşi asumă nici o obligație relativă la defecțiuni sau accidente cauzate de neglijență, incapacitate, instalare efectuată de tehnicieni neautorizați şi utilizare necorespunzătoare a elevatorului manual.
ATENȚIE: Transpallet-ul cu pantograf a fost conceput în aşa fel încât, în timpul ridicării, să-şi modifice stabilitatea reducând pasul dintre stabilizatori şi rolele de încărcare. Fiți deci atenți să poziționați în mod corect greutatea pe furci şi asigurați-vă că baricentrul greutății corespunde cu cel declarat de constructor. Cu greutăți care nu sunt bine distribuite şi cu baricentre diverse de cele indicate, transpallet-ul cu pantograf poate părea stabil în prima fază a ridicării dar se poate răsturna pe neprevăzute dacă centrul de greutate iese din linia rolelor.

Mişcare

Îndreptați-vă în zona de lucru trăgând elevatorul cu dispozitivul de conducere (ref.2/fig.2). Schimbați direcția elevatorului în mod delicat, întrucât mişcările bruşte pot cauza situații periculoase.
Mişcați întotdeauna elevatorul cu încărcătura şi furcile în poziție joasă: max 300 mm. de la sol.

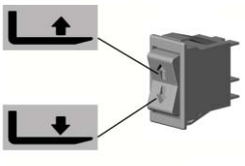

Funcționare
Pentru ridicarea furcilor de încărcare apăsați butonul în partea superioară până la înălțimea dorită, iar pentru a coborî furcile, apăsați butonul în partea inferioară.
Elevatorul manual se mişcă liber până la o înălțime a furcilor față de pământ de circa 400 de mm; dincolo de această limită, intervin doi stabilizatori laterali (ref.7/fig.2) care blochează aparatul împiedicându-i orice mişcare orizontală.

INTRETINERE (20.3)

N.B. Intretinerea trebuie efectuata de catre personal specializat si cel putin o data pe an elevatorul trebbie supus unui control general.
N.B. Pentru comanda pieselor de schimb, va rugam sa consulati tabelele anexate la acest certificat.
N.B Pentru a efectua orice tip de intretinere sau control, scoateti bateria din functiune.

FRECVENTA INTRETINERE

ELEMENT	CONTROALE	LA FIECARE		
		3 LUNI	6 LUNI	12 LUNI
STRUCTURA	Control elementi portanti		X	
ROTI	Verificati gradul de uzura	X		
SCHIMBATOR DE DIRECTIE	Cuzineti fixare	X		
SISTEM HIDRAULIC	Verificati functionarea, tuburile si racordurile	X		
	Nivel ulei		X	
	Schimbati uleiul lt. 1,75 (32 Cst. 40C)			X
	Verificati valva de max presiune			X
SISTEM ELECTRIC	Verificati functionarea	X		
	Conexiuni si cabluri	X		
	Buton comanda	X		
MOTOR ELECTRIC	Controlati gradul de uzura a periilor		X	
LUBRIFICARE	Lubrificati articulatiile	X		

ATENTIE: utilizati ulei hidraulic, exclus uleiul de motor si frana
NOTA: uleiul uzat trebuie aruncat in conformitate cu normele de respectare a mediului inconjurator. Va sfatuim sa-l depozitati in recipienti pe care ii puteti lasa, apoi, la centrul de reparatii cel mai apropiat de dumneavostra. Nu aruncati uleiul pe jos sau in zone necorespunzatoare.
SPALAREA ELEVATORULUI: curatati partile aparatului A28, cu exceptia celor electrice si electronice, cu o carpa umeda. Nu spalati in nici un caz cu jeturi directe de apa, vapori si lichide inflamabile. Curatati partile electrice si electronice cu aer comprimat deumidificat la presiune joasa (max 5 bar), sau cu o pensula care sa nu fie de metal.

CĂUTARE DEFECȚIUNI

FURCILE NU RIDICĂ (22.2):

LIPSEŞTE ULEIUL	DA ➡	UMPLEȚI REZERVORUL
NU ⬇		
BATERIE DESCĂRCATĂ	DA ➡	REÎNCĂRCAȚI BATERIA (vezi pag.8)
NU ⬇		
GARNITURI CILINDRU UZATE	DA ➡	ÎNLOCUIȚI GARNITURILE
NU ⬇		
AVARIE RELEU MOTOR	DA ➡	VERIFICAȚI ŞI ÎNLOCUIȚI
NU ⬇		
PERII MOTOR UZATE	DA ➡	ÎNLOCUIȚI PERIILE
NU ⬇		
SISTEMUL ELECTRIC DETERIORAT	DA ➡	VERIFICAȚI CONEXIUNILE ELECTRICE ŞI TASTA DE COMANDĂ
NU ⬇		
ELECTROVALVA DEFECTATĂ	DA ➡	VERIFICAȚI ŞI ÎNLOCUIȚI
NU ⬇		
AVARIE A SISTEMULUI ELECTRIC	DA ➡	VERIFICAȚI CONEXIUNI ELECTRICE ŞI TASTELE DE COMANDĂ
NU ⬇		
DUCEȚI TRANSPALLET-UL LA PUNCTUL DE REPARAȚIE CARE SE AFLĂ CEL MAI APROAPE DE DVS.		

FURCILE NU COBOARĂ (29,1):

ELECTROVALVA DEFECTATĂ	DA ➡	VERIFICAȚI ŞI ÎNLOCUIȚI
NU ⬇		
AVARIE A SISTEMULUI ELECTRIC	DA ➡	VERIFICAȚI CONEXIUNI ELECTRICE ŞI TASTELE DE COMANDĂ
NU ⬇		
DUCEȚI TRANSPALLET-UL LA PUNCTUL DE REPARAȚIE CARE SE AFLĂ CEL MAI APROAPE DE DVS.		

BG СЪДЪРЖАНИЕ (1.3)

ИЧЕСКИ ХАРАКТЕРИСТИКИ..... стр. 46
ДЕКЛАРАЦИЯ ВИБРАТОРНИ ЕМИСИИ..... стр. 46
УПОТРЕБА НА МАШИНАТА..... стр. 46
ИЗПОЛЗВАНЕ НА МАШИНАТА..... стр. 47
ТАБЕЛКИ…..... стр. 47
ТРАНСПОРТ И ПУСКАНЕ В ДЕЙСТВИЕ..... стр. 47
АКУМУЛАТОРНА БАТЕРИЯ..... стр. 47
УПОТРЕБА..... стр. 47
ПОДДРЪЖКА..... стр. 48
ТЪРСЕНЕ ПОВРЕДИ…..... стр. 49

ИЧЕСКИ ХАРАКТЕРИСТИКИ

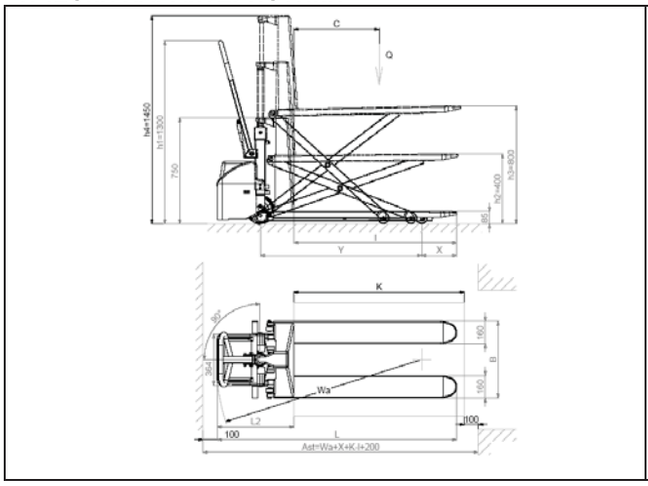

Вариант с токоизправител на борда

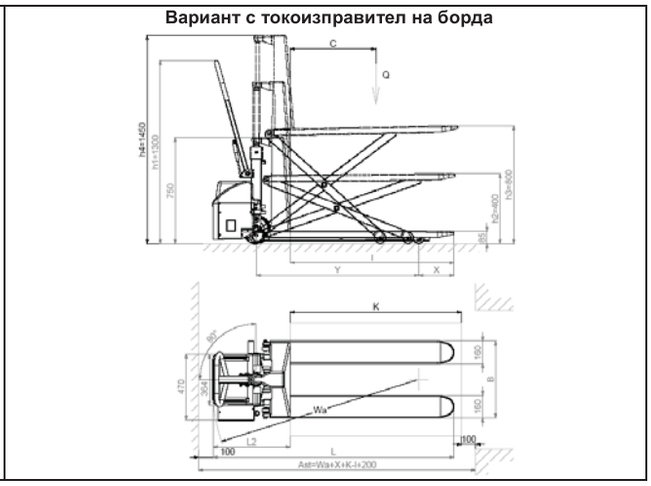

ОПИСАНИЕ	1.1	ПРОИЗВОДИТЕЛ			PR INDUSTRIAL	PR INDUSTRIAL	PR INDUSTRIAL	PR INDUSTRIAL	PR INDUSTRIAL
	1.2	МОДЕЛ			HX10E 1150x540	HX10E 1150x680	HX10E 1525x540	HX10E 1800x540	HX10E 2000x540
	1.3	ЗАДВИЖВАНЕ			РЪЧНО ИЗРАБОТЕНИ	РЪЧНО ИЗРАБОТЕНИ	РЪЧНО ИЗРАБОТЕНИ	РЪЧНО ИЗРАБОТЕНИ	РЪЧНО ИЗРАБОТЕНИ
	1.4	СИСТЕМА НА УПРАВЛЕНИЕ			ПРИДРУЖАВАНЕ	ПРИДРУЖАВАНЕ	ПРИДРУЖАВАНЕ	ПРИДРУЖАВАНЕ	ПРИДРУЖАВАНЕ
	1.5	ОБХВАТ	Q	kg	1000	1000	1000	1000	1000
	1.6	ЦЕНТЪР НА ТЕЖЕСТТА	c	mm	600	600	762	900	1000
	1.8	РАЗСТОЯНИЕ ОСИ КОЛЕЛА ЗА НАТОВАРВАНЕ НА ОСНОВАТА НА ВИЛКАТА	x	mm	993	993	1283	1509	1509
	1.9	СТЪПКА	y	mm	1231	1231	1531	1748	1748
ТЕЖЕСТИ	2.1	ВКАРВАНЕ В ЕКСПЛОАТАЦИЯ С БАТЕРИЯ (виж ред 6,5)		kg	139 (144*)	146	235 (240*)	259 (264*)	262 (267*)
	2.2	ТОВАРЕНЕ ВЪРХУ ОСИ С ТОВАР, ПРЕДНИ/ЗАДНИ		kg	433/706 (438/706*)	436/710	499/736 (504/736*)	518/741 (523/741*)	461/801 (466/801*)
	2.3	ТОВАРЕНЕ ВЪРХУ ОСИ БЕЗ ТОВАР, ПРЕДНИ/ЗАДНИ		kg	112/27 (117/27*)	118/28	159/76 (164/76*)	170/89 (175/89*)	169/93 (174/93*)
ШАСИ/КОЛЕЛА	3.1	ГУМИРАНЕ			G/P	G/P	G/P	G/P	G/P
	3.2	РАЗМЕРИ ПРЕДНИ КОЛЕЛА (Ø x ширина)			200x50	200x50	200x50	200x50	200x50
	3.3	РАЗМЕРИ ЗАДНИ КОЛЕЛА (Ø x ширина)			80x50	80x50	80x50	80x50	80x50
	3.4	РАЗМЕРИ СТРАНИЧНИ КОЛЕЛА (Ø x ширина)			-	-	-	-	-
	3.5	БРОЙ КОЛЕЛА (x=МОТРИСА) ПРЕДНИ/ЗАДНИ			2/2	2/2	2/2	2/2	2/2
	3.6	КОЛОВОЗ ПРЕДЕН	b10	mm	155	155	155	155	155
	3.7	КОЛОВОЗ ЗАДЕН МИН/МАКС.	b11	mm	447	587	447	447	447
РАЗМЕРИ	4.4	ВИСОЧИНА НА ПОВДИГАНЕТО	h3	mm	715	715	715	715	715
	4.9	ВИСОЧИНА НА КОРМИЛОТО В ПОЛОЖЕНИЕ НА КАРАНЕ МИН/МАКС.	h14	mm	915/1300	915/1300	915/1300	915/1300	915/1300
	4.15	ВИСОЧИНА НА ВИЛКАТА СВАЛЕНА ДОЛУ	h13	mm	85	85	85	85	85
	4.19	ОБЩА ДЪЛЖИНА	l1	mm	1690	1690	2076	2343	2543
	4.20	ДЪЛЖИНА НА ЦЯЛОСТТА МОТРИСА	l2	mm	540	540	540	540	540
	4.21	ОБЩА ШИРИНА, ПРЕДНИ/ЗАДНИ МИН/МАКС.	b1	mm	540	680	540	540	540
	4.22	РАЗМЕРИ НА ВИЛКИТЕ	s/e/l	mm	48/160/1150	48/160/1150	48/160/1525	48/160/1800	48/160/2000
	4.25	ШИРИНА НА ВИЛКИТЕ МИН/МАКС.	b5	mm	540	680	540	540	540
	4.32	СВОБОДНА СВЕТЛИНА НА ПОЛОВИН СТЪПКА	m2	mm	21	21	21	21	21
	4.34	КОРИДОР ЗА ТОВАРЕНЕ ЗА ПАЛЕТ 800x1200 НАДЛЪЖНО	Ast	mm	2193	2193	2450	2763	2763
	4.35	РАДИУС НА ЗАВОЙ	Wa	mm	1543	1543	1841	2058	2058
ИЗПЪЛНЕНИЯ	5.2	СКОРОСТ ЗА ПОВДИГАНЕ, С/БЕЗ ТОВАР		m/s	0,08/0,13	0,08/0,13	0,08/0,13	0,08/0,13	0,08/0,13
	5.3	СКОРОСТ НА СПУСКАНЕ, С/БЕЗ ТОВАР		m/s	0,13/0,06	0,13/0,06	0,13/0,06	0,13/0,06	0,13/0,06
ЕЛЕКТРИЧЕСКИ ДВИГАТЕЛИ	5.4	МОЩНОСТ ДВИГАТЕЛ ЗА ПОВДИГАНЕ		kW	1,6	1,6	1,6	1,6	1,6
	6.4	НАПРЕЖЕНИЕ БАТЕРИЯ, НОМИНАЛЕН КАПАЦИТЕТ		V/Ah	12/60 (C20)	12/60 (C20)	12/60 (C20)	12/60 (C20)	12/60 (C20)
	6.5	МАСА БАТЕРИЯ		kg	14	14	14	14	14
	8.4	ШУМ В УХОТО НА ОПЕРАТОРА		dB(A)	67	67	67	67	67

G=Гума, P=Полиуретан * Вариант с токоизправител на борда

1.2	МОДЕЛ			HX10E 1150x540 GEL-PLUS	HX10E 1525x540 GEL-PLUS	HX10E 1800x540 GEL-PLUS	HX10E 2000x540 GEL-PLUS
2.1	ВКАРВАНЕ В ЕКСПЛОАТАЦИЯ С БАТЕРИЯ (виж ред 6,5)		kg	145	241	265	268
2.2	ТОВАРЕНЕ ВЪРХУ ОСИ С ТОВАР, ПРЕДНИ/ЗАДНИ		kg	439/706	505/736	524/741	467/801
2.3	ТОВАРЕНЕ ВЪРХУ ОСИ БЕЗ ТОВАР. ПРЕДНИ/ЗАДНИ		kg	118/27	165/76	176/89	175/93
4.19	ОБЩА ДЪЛЖИНА	l1	mm	1720	2106	2373	2573
4.20	ДЪЛЖИНА НА ЦЯЛОСТТА МОТРИСА	l2	mm	570	570	570	570
4.34	КОРИДОР ЗА ТОВАРЕНЕ ЗА ПАЛЕТ 800x1200 НАДЛЪЖНО	Ast	mm	2223	2480	2793	2793
4.35	РАДИУС НА ЗАВОЙ	Wa	mm	1573	1871	2088	2088
6.4	НАПРЕЖЕНИЕ БАТЕРИЯ, НОМИНАЛЕН КАПАЦИТЕТ		V/Ah	12/50-60	12/50-60	12/50-60	12/50-60
6.5	МАСА БАТЕРИЯ		kg	19	19	19	19

ИЗПОЛЗВАНЕ НА МАШИНАТА

Тази машина е била проектирана за транспорт и повдигане по гладка повърхност, без грапавини, със съпровождане пеша от страна на управлявашия. Идентификационната табелка “А” (фиг.2) указва капацитета на повдигане, който не трябва да бъде превишаван, за безопасност на персонала и предпазване на превозното средство от повреждане.
Препоръчва се да се съблюдават строга нормите против нещастни случаи и онези засягащи работата и поддръжката.
Всякакъв монтаж на случайни приспособления по машината, трябва да се предприема след оторизация от страна на Завода Производител.
Този електрокар-количка намира приложение на работни места, където операторът трябва да се навежда за да вдигне ръчно товари, много пъти на ден, може да бъде изпробван както като нормален транспалет така и като работна плоскост, която може да бъде повдигана.
Повдигайки товара на желаната височина, намаляват безполезните усилия и се подобрява ергономичността на работното място, било на едно място или подвижно.
Електрическото повдигане ускорява и улеснява повтарящите се промени на определена работна височина.
N.B. тази машина излъчва акустично налягане от 70 dB (A) измерено при пълно натоварване, на нивото на оператора, следователно за по-интензивна работа се препоръчва използването на противошумни инструменти (слушалки, тапи и т.н.)

ОПИСАНИЕ НА МАШИНАТА (5.3)

Чертежът показва основните характеристики:

1) Рама
2) Кормило
3) Цилиндър повдигане
4) Акумулаторна батерия
5) Направляващи колела
6) Ролки за товарене
7) Стабилизатори
8) Кожух
9) Супорт
10) Хидравлична централа
11) Контакт зареждане
12) Зареждане акумулатор

1 – Рама

Заварена структура, конструирана с материали първо качество, с подходяща устойчивост за нуждите, за които е преднзначен електрокара.
Двете предни ролки и страничните стабилизатори осигуряват голяма стабилност върху 4 опорни точки

2 – Кормило

Кормилото служи за теглене и маневриране на електрокара-количка.
Една газова пружина го връща на вертикална позиция автоматично, когато бъде пуснат.
Конструиран е по такъв начин, че да предпазва ръцете на оператора.

3 – Цилиндър повдигане

Действие със семпъл ефект, позволява повдигане на рамата на желана височина.
Използваните материали гарантират безопасността на оператора от механични рискове.

4 – Акумулаторна батерия

Акумулаторът е от тип пускане в ход, намира се вътре в кожуха (rif.8), лесно достъпен. За да се презарежда е достатъчно да се включи щепсела на зарядното устройство към контакта за зареждане, (rif.11) разположен на супорта (rif.9).
Две куки не позволяват опасни движения на акумулатора вътре в кожуха.
Табелката ”F” (фиг.2) показва отличителните данни на акумулатора.

5 – Направляващи колела

Двете направляващи колела, от еластична гума, позволяват маневреност без прекалени усилия от оператора.

6 – Ролки за товарене

Две найлонови ролки със сферични лагери насят на ширина товара, концентриран върху тях.

7 – Стабилизатори

Двата странични стабилизатора се позиционират автоматично, още щом вилките надвишат определена височина от пода 400 mm. Предлагат голяма стабилност на количката, като пречат на странично преобръщане и повдигайки направляващите колела на височина 10 mm от пода.

8 – Кожух

Предпазва акумулатора от удари, от лесно изваждане за поддръжка на всички агенти, съдържащи се в него.

9 – Супорт

На него са закрепени хидравличната инсталация и акумулаторната батерия.
Проектиран е по такъв начин, че да предпазва:
Краката на оператора
Електрическата инсталация
Хидравличната инсталация
Акумулаторната батерия

10 – Хидравлична централа

На нея са монтирани защитните приспособления за оператора, като контрол над спускането и клапан максимално налягане.

11 – Контакт за зареждане

Разположен на супорта, служи за зареждане на акумулатора; достатъчно е да го свържем с щепсела на зарядното устройство.

12 – Зарядно устройство

Със спрян електрокар и спуснати вилки, свързва се щепселът на зарядното устройство с контакта за зареждане (rif.11).
Проектиран е по такъв начин, че да спира подаването на напрежение по автоматичен начин, когато акумулаторът е напълно зареден. За използване, следете внимателно инструкциите, които следват.

13 – Контакт за зареждане

Вариант с токоизправител на борда (фиг.2а).

***14 –* Главен прекъсвач**

ПРИСПОСОБЛЕНИЯ ЗА БЕЗОПАСНОСТ (6.9) - (ВИЖ ФИГ.2)

1)ГЛАВЕН ПРЕКЪСВАЧ (RIF.14); 2)ОГРАНИЧИТЕЛЕН КЛАПАН НА ПРИТОКА; 3)КЛАПАН МАКСИМАЛНО НАЛЯГАНЕ; 4) ЗАЩИТА ПРОТИВ УДАР

ТАБЕЛКИ (13.2)(ВИЖ ФИГ.2)

По машината се виждат следните табалки:

Табелка идинтифицираща типа на превозното средство
Табелка опасност от срязване
Символи указващи командните функции
Табелки указващи точките на връзване
Табелки опасност от смачкване крака
Табелка акумулаторна батерия
Табелка указваща положението на барицентъра
Табелки чети ръководството

NB: Табелките изобщо не трябва да бъдат премахвани или довеждани до нечетливост.

ТРАНСПОРТ И ПУСКАНЕ В ДЕЙСТВИЕ (15-15.2)

За транспортиране на електрокара са предвидени точки за завързване, обозначени на табелки "D” (fig.2), докато теглото на машината е указано на идентифицираща табелка “A” (fig.2). Преди да пуснем в действие машината, проверяваме дали всички части са в отлично състояние, проверете също действието на приспособленията за безопасност.пуснем в действие машината, проверяваме дали всички части са в отлично състояние, проверете също действието на приспосо

АКУМУЛАТОР (16.2)

Инструкции, мерки за безопасност и поддръжка

Инспектирането, зареждането и смяната на акумулаторната батерия трябва да бъде дело на оторизиран персонал, като се следват инструкциите по експлоатация на производителя на същата. Забранява се пушенето и съхраняването в близост до количката и до апарата за зареждане на запалителни материали или такива, които произвеждат искри. Помещението трябва да бъде добре аерирано. За доброто поддържане тапите на елементите трябва да бъдат подсушени и почистени. Да се отстранява излязлата отвън киселина, да се намазва по малко вазелин на клемите и да се стегнат (акумулаторните батерии с гел, след като имат електролит под формата на гел, нямат нужда от никаква намеса за поддръжка). Теглото и размерите на батерията могат да повлияят на стабилността на количката, следователно ако бъде монтирана различна акумулаторна батерия от стандартната, трябва да се потърси съвет от ЗАВОДА ПРОИЗВОДИТЕЛ за необходимата оторизация.
Забранено е повдигането и спускането на вилките по време на операциите по зареждането.
В случай на подмяна на акумулатора , предавайте стария в най-близката сервизна работилница.

Зареждане на акумулаторната батерия

Препоръчва се зареждане на акумулаторната батерия след часовете на използване на количката, като се следват следните точки:

- Премахва се касетата (rif.8/fig.1)
- Спускат се вилките
- Откриват се елементите на акумулаторната батерия
- Включва се щепсела на токоизправителя в контакта за зареждане (rif.11/fig.1) акумулатора
- Включва се токоизправителя позиция “ON”
- В края на зареждането на акумулатора, зарядната прекъсва подаването на напрежение, като светва сигнална лампа “STOP”, после изгасва (позиция OFF) и изключваме от контакта
- Проверява се веднъж седмично нивото на електролита
- Затварят се елементите на акумулатора и ги подсушаватеі

Вариант с токоизправител на борда

- Спускат се вилките.
- Включва се щепселът на захранващия кабел (rif.13/fig.2) в контакт под напрежение.
- По време на фазата на зареждането, зарядното устройство обезвреждa всяка операция за повдигане. Краят на зареждането се известява чрез ЗЕЛЕНА СИГНАЛНА ЛАМПА.
- В този момент е възможно да се извади щепселът и отново да се ползва машината.

ВАЖНО: За зареждане на акумулатори с гел използвайте предимно специфични зарядни устройства
ВНИМАНИЕ: Не изтощавайте никога до край акумулатора и избягвайте непълното зареждане: изтощаването на акумулаторните батерии до край, означава скъсяване на живота им.

Смяна на акумулаторната батерия (17.3)

a) Освобождаваме акумулатора от застопоряването; b) Разкачваме кабелите от полюсите на акумулатора; c) Изваждаме акумулатора; d) Монтираме отново акумулатора по обратния път, закрепвайки го в собственото му гнездо и свързвайки го правилно.

NB: поставяйте винаги при подмяна акумулатор от същия тип.
ВАЖНО: МНОГО ВНИМАТЕЛНО ТРЯБВА ДА СЕ БОРАВИ СЪС СЯРНАТА КИСЕЛИНА, ТОКСИЧНА Е И РАЗЯЖДА; ПОРАЗЯВА КОЖАТА И ДРЕХИТЕ, ЕВЕНТУАЛНО ИЗМИВАЙТЕ ОБИЛНО С ВОДА И САПУН . В СЛУЧАЙ НА ИНЦИДЕНТ ПОТЪРСЕТЕ ВЕДНАГА ЛЕКАРСКА ПОМОЩ !!! NB: в случай на подмяна на акумулатора предайте стария в най-близката сервизна станция (при наличие на олово и акумулаторите с гел, в случай на подмяна, трябва да бъдат рециклирани).

Провека акумулатор

Прочетете внимателно инструкциите за експлоатация и поддръжка от завода производител на акумулатора. Проверете за наличие на корозия, дали има вазелин и дали нивото на киселината достига на 15mm под плочките. Ако елементите са открити, долейте с дестилирана вода. Измерете гъстотата на електролита с денсиометър за проверка нивото на зареждане.

ИЗПОЛЗВАНЕ (18.3)

Този транспалет е проектиран за повдигане и транспорт на товари върху палет или нормални контейнери по равни повърхности, гладки и с подходяща устойчивост.
Водачът ще трябва да извършва следните инструкции по експлоатация от позицията на водач; тоест, ще трябва да извършва операциите по такъв начин, че да бъде на разумно разстояние от опасните зони за смачкване на ръце и/или крака, каквито са рамата, вилките, веригите, макарите, двигателните и стабилизиращи колела и всякакъв друг движещ се орган.

Норми на безопасност

Електрокарът трябва да бъде използван съгласно следните норми:
a) Да не се товари електрокарът над неговата максимална товароносимост указана на табелката “A” (фиг.3), защото няма да може да го вдигне и ще понесе много щети.
b) Ролките да не се товарят едностранно.
c) Да се разпределя товара еднакво върху двете вилки.
d) Да не се повдига товар с върховете на вилките.
e) Забранява се превоз и повдигане на хора.
f) Забранява се престоя в зоната в която има движещи се части.
g) Забранява се внасянето на модификации по структурата на електрокара.
h) Забранява се тегленето на електрокара, когато вилките се намират над земята на височина над 400 mm.
i) Водачът на машината трябва да знае инструкциите по експлоатация засягащи превозното средство и да облича подходящи дрехи.
l) Забранява се тегленето на електрокара с теглещи електрически или механични средства; единствено е разрешено ползването на човешка тяга.
m) Забранява се задействане на бутона издигане спускане във фаза зареждане на акумулатора.
n) Забранява се изоставяне или демонтаж на защитни приспособления.
o) Преди започване на работа водачът трябва да провери:
Вилките трябва да бъдат съвсем изправни.
Дали акумулатора е зареден, добре закрепен, а елементите добре подсушени и почистени.
p) Водачът, отговарящ за електрокара, трябва да не позволява на други да управляват електрокара, както и да не се качват върху вилките.
q) Ако електрокарът бъде превозван по асансьори трябва да влиза с вилките напред (първо се уверяваме дали асансьора има достатъчна товароносимост).
r) Електрокарът трябва да бъде винаги ползван или паркиран на закрито от дъжд, сняг и междувпрочем, не трябва да се ползва в много влажни помещения.
s) Температура при употреба –12°C / +40°C

NB: Заводът призводител не поема никакви задължения за повреди или нещастни случаи поради небрежност, неспособност, инсталиране от страна на нехабилитирани техници и несвойствено използване на електрокара.
ВНИМАНИЕ: По своя замисъл, транспалетът с пантограф, по време на повдигането променя своята стабилност, намалявайки стъпката между стабилизаторите и ролките за товарене. Следователно се обръща внимание на правилния начин на разполагане на теглото върху вилките и да сме сигурни, че барицентърът на теглото отговаря от обявеното от производителя. С недобре разпределени тегла и с обявен барицентър, транспалетът с пантограф може да изглежда стабилен в първата фаза на повдигането, но изведнаж може да се преобърне, ако барицентърът излезе от линията на ролките.

Заадвижване

Отправяте се по посока на работата теглейки електрокара за кормилото (rif.2/фиг.2). Да се завива бавно, тъй като резките движения са причина за опасни ситуации.
Движете се винаги с товар и вилки в долно положение max 300 mm. От пода.

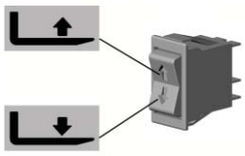

Функциониране

За повдигане на вилките за товара се натиска бутонът в горната част до желаната височина, а за спускане се натиска бутона в долната му част.
Електрокарът се движи свободно до височина на вилките от земята на 400 mm приблизително, след което се намесват два странични стабилизатора (rif.7/fig.2), които блокират машината, пречейки на всяко хоризонтално движение.

ПОДДРЪЖКА (20.3)

N.B. Поддръжката трябва да бъде направена от специализиран персонал и поне веднъж годишно електрокарът трябва да бъде подложен на основен преглед.
N.B. За поръчка на резервни части се консултирайте с таблиците приложени в настоящата книжка.
N.B. При извършване на какъвто и да е ремонт или инспекция винаги изключвайте акумулатора.

FRECVENTA INTRETINERE

ЕЛЕМЕНТ	ВИДОВЕ КОНТРОЛ	СРОК (МЕСЕЦА)		
		3	6	12
РАМА	Контрол носещи елементи		X	
КОЛЕЛА	Проверка износване Застопоряване лагери	X X		
КОРМИЛО	Контрол луфт	X		
ХИДРАВЛИЧНА ИНСТАЛ.	Проверка работа, тръби и съединения Ниво масло Смяна масло lt. 1,75 (32 Cst. 40C) Проверка клапан max налягане	X	X	X X
ЕЛЕКТРИЧЕСКА ИНСТАЛ.	Проверка функциониране Съединения и кабели Команден бутон	X X X		
ЕЛ. ДВИГАТЕЛ	Контрол износване четки		X	
ГРЕСИРАНЕ	Смазване съединителни връзки	X		

ВНИМАНИЕ: да се ползва хидравлично масло, без масло двигател и спирачки
ЗАБ.: отърсвате се от отработено масло опазвайки природата. Препоръчва се събиране в бидони и после предаване в най-близката сервизна станция. Не изхвърляйте масло по земята или на неподходящи места.
ПОЧИСТВАНЕ КОЛИЧКА: Почистват се частите DEL A28, без електрическите и електронните, с влажен порцал. Не миите с преки струи вода, пара и запалителни течности. Поочиствайте електрическите и електронни части със сгъстен въздух без влага при ниско налягане (max 5 bar), или с неметализирана четка.

ТЪРСЕНЕ ПОВРЕДИ

ВИЛКИТЕ НЕ ПОВДИГАТ (22.2):

ЛИПСВА МАСЛО	ДА ➡	ДА СЕ НАПЪЛНИ РЕЗЕРВОАРА
НЕ ⬇		
ИЗТОЩЕН АКУМУЛАТОР	ДА ➡	ЗАРЕЖДАНЕ АКУМУЛАТОР (виж стр.8)
НЕ ⬇		
ИЗНОСЕНИ ГАРНИТУРИ ЦИЛИНДЪР	ДА ➡	СМЯНА ГАРНИТУРИ
НЕ ⬇		
АВАРИЯ РЕЛЕ ДВИГАТЕЛ	ДА ➡	ПРОВЕРКА И СМЯНА
НЕ ⬇		
ЧЕТКИ ДВИГАТЕЛ ИЗНОСЕНИ	ДА ➡	ПОДМЯНА ЧЕТКИ
НЕ ⬇		
ИЗНОСЕНИ ГАРНИТУРИ ЦИЛИНДЪР	ДА ➡	СМЯНА ГАРНИТУРИ
НЕ ⬇		
ПОВРЕДЕНА ЕЛЕКТРИЧ ИНСТАЛАЦИЯ	ДА ➡	ПРОВЕРКА ЕЛЕКТРИЧЕСКИ ВРЪЗКИ И КОМАНДЕН БУТОН
НЕ ⬇		
ДА СЕ ЗАКАРА ТРАНСПАЛЕТЪТ В НАЙ-БЛИЗКИЯ СЕРВИЗ.		

ВИЛКИТЕ НЕ СЕ СПУСКАТ (29.1):

ДЕФЕКТИРАЛ ЕЛЕКТРОКЛАПАН	ДА ➡	ДА СЕ ПРОВЕРИ И ДА СЕ СМЕНИ
НЕ ⬇		
АВАРИЯ ЕЛЕКТРОСТАНЦИЯ	ДА ➡	ПРОВЕРКА ЕЛЕКТРИЧЕСКИ ВРЪЗКИ И КОМАНДЕН БУТОН
НЕ ⬇		
ДА СЕ ЗАКАРА ТРАНСПАЛЕТЪТ В НАЙ-БЛИЗКИЯ СЕРВИЗ		

TR ÖZET (1.3)

TEKNİK ÖZELLİKLER..... say.50
MAKİNENİN KULLANIMI..... say.50
MAKİNE İLE İLGİLİ AÇIKLAMA..... say.51
GÜVENLİK DONANIMLARI..... say.51
LEVHALAR..... say.51
NAKLİYE VE ÇALIŞTIRMA..... say.51
AKÜ..... say.51/52
KULLANIM..... say.52
BAKIM..... say.53
ARIZA ARAMA..... say.53

TEKNİK ÖZELLİKLER

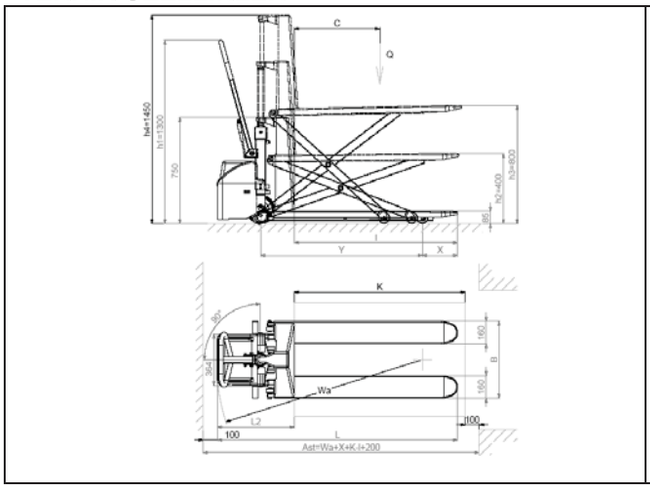

Kendinden akü şarj cihazlı model

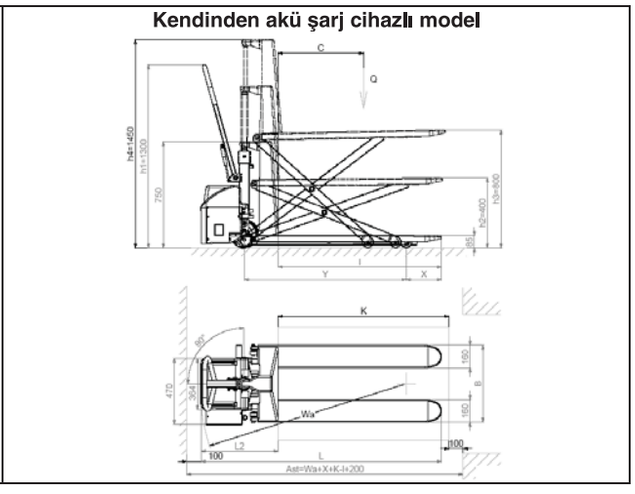

AÇIKLAMA	1.1	ÜRETİCİ			PR INDUSTRIAL	PR INDUSTRIAL	PR INDUSTRIAL	PR INDUSTRIAL	PR INDUSTRIAL
	1.2	MODEL			HX10E 1150x540	HX10E 1150x680	HX10E 1525x540	HX10E 1800x540	HX10E 2000x540
	1.3	SÜRÜŞ			MANUEL	MANUEL	MANUEL	MANUEL	MANUEL
	1.4	SÜRÜŞ SİSTEMİ			YAYA EŞLİKLİ	YAYA EŞLİKLİ	YAYA EŞLİKLİ	YAYA EŞLİKLİ	YAYA EŞLİKLİ
	1.5	YÜK KAPASİTESİ	Q	kg	1000	1000	1000	1000	1000
	1.6	YÜK MERKEZİ	c	mm	600	600	762	900	1000
	1.8	ÇATAL TABANINDAN YÜK TEKERLEKLERİ EKSENİ MESAFESİ	x	mm	993	993	1283	1509	1509
	1.9	DİNGİL MESAFESİ	y	mm	1231	1231	1531	1748	1748
AĞIRLIKLAR	2.1	AKÜ İLE ÇALIŞMA AĞIRLIĞI (BKZ. SIRA 6.5)		kg	139 (144*)	146	235 (240*)	259 (264*)	262 (267*)
	2.2	YÜKLÜ EKSENLER ÜZERİNDEKİ YÜK, ÖN/ARKA		kg	433/706 (438/706*)	436/710	499/736 (504/736*)	518/741 (523/741*)	461/801 (466/801*)
	2.3	YÜKSÜZ EKSENLER ÜZERİNDEKİ YÜK, ÖN/ARKA		kg	112/27 (117/27*)	118/28	159/76 (164/76*)	170/89 (175/89*)	169/93 (174/93*)
ŞASİ/TEKERLEKLER	3.1	LASTİKLER			G/P	G/P	G/P	G/P	G/P
	3.2	ÖN TEKERLEKLERİN BOYUTLARI (Ø x genişlik)			200x50	200x50	200x50	200x50	200x50
	3.3	ARKA TEKERLEKLERİN BOYUTLARI (Ø x genişlik)			80x50	80x50	80x50	80x50	80x50
	3.4	YAN TEKERLEKLERİN BOYUTLARI (Ø x genişlik)			-	-	-	-	-
	3.5	ÖN/ARKA TEKERLEK SAYISI (x=HAREKET)			2/2	2/2	2/2	2/2	2/2
	3.6	ÖN TEKERLEKLER ARASI GENİŞLİK	b10	mm	155	155	155	155	155
	3.7	ARKA TEKERLEKLER ARASI GENİŞLİK [MIN/MAX]	b11	mm	447	587	447	447	447
BOYUTLAR	4.4	KALDIRMA YÜKSEKLİĞİ	h3	mm	715	715	715	715	715
	4.9	MIN/MAX SÜRÜŞ POZİSYONUNDA DÜMEN KOLU YÜKSEKLİĞİ	h14	mm	915/1300	915/1300	915/1300	915/1300	915/1300
	4.15	ALÇALTILAN ÇATALLARIN YÜKSEKLİĞİ	h13	mm	85	85	85	85	85
	4.19	TOPLAM UZUNLUK	l1	mm	1690	1690	2076	2343	2543
	4.20	HAREKET BİRİMİ UZUNLUĞU	l2	mm	540	540	540	540	540
	4.21	TOPLAM GENİŞLİK ÖN/ARKA MIN-MAX	b1	mm	540	680	540	540	540
	4.22	ÇATAL BOYUTLARI	s/e/l	mm	48/160/1150	48/160/1150	48/160/1525	48/160/1800	48/160/2000
	4.24	ÇATAL GENİŞLİĞİ MIN/MAX	b5	mm	540	680	540	540	540
	4.32	DİNGİL MESAFESİ MERKEZİNDE YERDEN YÜKSEKLİK	m2	mm	21	21	21	21	21
	4.34	BOYLAMASINA 800x1200 PALET İÇİN GEÇİŞ YOLU GENİŞLİĞİ	Ast	mm	2193	2193	2450	2763	2763
	4.35	DÖNÜŞ YARIÇAPI	Wa	mm	1543	1543	1841	2058	2058
PERFORMANS VERİLERİ	5.2	YÜKLÜ/YÜKSÜZ, KALDIRMA HIZI		m/s	0,08/0,13	0,08/0,13	0,08/0,13	0,08/0,13	0,08/0,13
	5.3	YÜKLÜ/YÜKSÜZ, İNDİRME HIZI		m/s	0,13/0,06	0,13/0,06	0,13/0,06	0,13/0,06	0,13/0,06
ELEKTRİKLİ MOTORLAR	6.2	KALDIRMA MOTORU GÜCÜ		kW	1,6	1,6	1,6	1,6	1,6
	6.4	AKÜ VOLTAJI, NOMİNAL KAPASİTE		V/Ah	12/60 (C20)	12/60 (C20)	12/60 (C20)	12/60 (C20)	12/60 (C20)
	6.5	AKÜ AĞIRLIĞI		kg	14	14	14	14	14
	8.4	OPERATÖR KULAĞINDAKİ GÜRÜLTÜ SEVİYESİ		dB(A)	67	67	67	67	67

* Kendinden akü şarj cihazlı model

1,2	MODEL			HX10E 1150x540 GEL-PLUS	HX10E 1525x540 GEL-PLUS	HX10E 1800x540 GEL-PLUS	HX10E 2000x540 GEL-PLUS
2,1	AKÜ İLE ÇALIŞMA AĞIRLIĞI (BKZ. SIRA 6.5)		kg	145	241	265	268
2,2	YÜKLÜ EKSENLER ÜZERİNDEKİ YÜK, ÖN/ARKA		kg	439/706	505/736	524/741	467/801
2,3	YÜKSÜZ EKSENLER ÜZERİNDEKİ YÜK, ÖN/ARKA		kg	118/27	165/76	176/89	175/93
4,19	TOPLAM UZUNLUK	l1	mm	1720	2106	2373	2573
4,20	HAREKET BİRİMİ UZUNLUĞU	l2	mm	570	570	570	570
4,34	BOYLAMASINA 800x1200 PALET İÇİN GEÇİŞ YOLU GENİŞLİĞİ	Ast	mm	2223	2480	2793	2793
4,35	DÖNÜŞ YARIÇAPI	Wa	mm	1573	1871	2088	2088
6,4	AKÜ VOLTAJI, NOMİNAL KAPASİTE		V/Ah	12/50-60	12/50-60	12/50-60	12/50-60
6,5	AKÜ AĞIRLIĞI		kg	19	19	19	19

MAKİNENİN KULLANIMI (4.2) (BKZ. ŞEK.1)

Bu makine, ayakta olan sürücü eşliğinde, düz ve herhangi bir pürüzlülüğün olmadığı zeminlerin üzerinde yük birimlerinin kaldırılması ve taşınması için tasarlanmıştır. Kimlik levhası "A" (şek.3) personelin emniyeti ve aracın zarar görmemesi için asla aşılmaması gereken kaldırma kapasitesini gösterir. Kazaları önleyici kurallara ve çalışma ve bakım ile ilgili talimatlara sıkı bir şekilde bağlı kalınmalıdır. Makine üzerine herhangi bir ekipman monte etmek için Üretici Firmadan izin alınmalıdır. Bu araba operatörün el ile yükleri kaldırmak için bükülmesi gereken ve bunu gün içinde birden fazla kez yapması gereken iş yerlerinde, gerek normal transpalet olarak gerekse kaldırılabilir çalışma tezgahı olarak kullanılabilir. Yük istenen yüksekliğe kaldırılarak gereksiz zorlamalar azaltır ve duran veya hareketli çalışma alanının ergonomikliğini iyileştirir. Elektrikli kaldırma çalışma yüksekliklerinin tekrarlı bir şekilde değiştirilmesini hızlandırır ve kolaylaştırır.

Ö.N. bu makine tamamen yüklü iken operatör seviyesinde 70 dB(A) ölçülen akustik basınç yayar, bu nedenle yoğun kullanımlar için gürültü önleyici araçların (kulaklıklar, tıkaçlar, vb.) kullanılması tavsiye edilir.

MAKİNE İLE İLGİLİ AÇIKLAMA (5.3) (BKZ. ŞEK.2)

1) - Şasi
Arabaya uygulanan baskılara uygun dirence sahip birinci kalite malzeme ile üretilen, kaynaklı yapı. İki adet ön rulo ve yan dengeleyiciler 4 dayanma noktasında büyük bir denge sağlar.
2) - Dümen kolu
Dümen kolu arabayı çekmeye ve manevra yapmaya yarar. Bir gazlı yay dümen kolu serbest bırakıldığında onu otomatik olarak dikey pozisyonuna getirir. Operatörün ellerini koruyacak şekilde üretilmiştir.
3) - Kaldırma silindiri
Tek etkili işleyiş, şasiyi istenen yüksekliğe kaldırmayı sağlar. Kullanılan malzemeler mekanik risklere karşı operatörün güvenliğini temin eder.
4) - Akü
Akü çalıştırmalı tiptir, kolay erişilebilir bir kasa (ref.8) içinde bulunur. Aküyü doldurmak için şarj cihazı kablosunu destek (ref.9) elemanının üzerinde yer alan şarj prizine (ref.11) sokmak yeterlidir. Destek elemanı (ref.9) üzerinden elde edilen 4 dayanak ve bir elastik kayış aküye (ref.4) yapılan her türlü hareketi engeller. Levha "F" (şek.3) akü kimlik bilgilerini gösterir.
5) - Yönlendirici tekerlekler
Elastik kauçuktan iki adet yönlendirici tekerlek operatörün aşırı güç göstermesine gerek kalmadan manevra yapabilmesini sağlar.
6) - Yük ruloları
Bilyalı rulmanlara sahip iki adet naylon rulo, üzerlerine yüklenen yükü destekler.
7) - Dengeleyiciler
İki yanal dengeleyici, çatallar tabandan 400 mm'nin üzerindeki yüksekliğe çıkar çıkmaz otomatik olarak konumlanır. Yana doğru devrilmeyi önleyerek ve yönlendirici tekerlekleri tabandan 10 mm yüksekliğe kaldırarak arabaya son derece yüksek dengelilik sunar.
8) - Kasa
Aküyü darbelere karşı korur, kasanın içinde yer alan tüm organların bakımı için kolay şekilde çıkartılabilir.
9) - Destek elemanı
Bu parçanın üzerine hidrolik tesisat ve akü sabitlenmiştir. Aşağıdakileri korumak üzere tasarlanmıştır: A) operatör ayakları B) elektrik tesisatı C) hidrolik tesisat D) akü
10) - Hidrolik güç ünitesi
Bu güç ünitesinin üzerine, operatör için güvenlik donanımları, inme ve maksimum basınç vanası kontrol cihazları monte edilmiştir.
11) - Şarj prizi
Destek elemanı üzerine yerleştirilmiştir, aküyü şarj etmeye yarar; akü şarj kablosunu prize bağlamak yeterlidir.
12) - Akü şarj cihazı
Akü tamamen dolduğunda otomatik olarak akım dağılımını kesecek şekilde tasarlanmıştır. Kullanımı için aşağıdaki talimatlara dikkatli bir şekilde uyunuz.
13) - Şarj prizi
Kendinden akü şarj cihazlı model (şek. 2a)
14) - Genel şalter

GÜVENLİK DONANIMLARI (6.9) (BKZ. ŞEK. 2)
1) GENEL ŞALTER (REF. 14); 2) AKIŞ SINIRLANDIRICI VANA; 3) MAKSİMUM BASINÇ VANASI; 4) DARBE ÖNLEYİCİ KORUYUCULAR;

LEVHALAR (13.2) (BKZ. ŞEK.3)
Makine üzerinde aşağıdaki levhalar görülebilir: A) Araç tipi kimlik levhası B) Kesme tehlikesi levhası C) Komut işlevlerini gösteren semboller D) Kablaj noktalarını gösteren levhalar E) Ayakların ezilme tehlikesi levhaları F) Akü levhası G) Yük merkezi pozisyonunu gösteren levha H) Hafif kılavuz levhaları
Ö.N. Levhalar asla çıkartılmamalı veya okunmaz duruma getirilemez.

NAKLİYE VE ÇALIŞTIRMA (14.2)
Arabayı taşımak için levha "D" (şek.3) üzerinde belirtilen bağlama noktaları öngörülmüştür, makinenin ağırlığı ise kimlik levhası "A" (şek.3) üzerinde belirtilmektedir. Makineyi işletmeye almadan önce, tüm parçaların mükemmel durumda olduğunu kontrol edin, işleyişi ve güvenlik donanımlarını denetleyin.

AKÜ (16.2)
Talimatlar, güvenlik önlemleri ve bakım
Akünün kontrol edilmesi, şarj edilmesi ve değiştirilmesi üreticinin kendisi tarafından belirtilen kullanım talimatları izlenerek yetkili personel tarafından gerçekleştirilmelidir.
Arabanın ve ekipmanlarının yanında sigara içmek, tutuşkan veya kıvılcım yaratan malzemeleri kullanmayın. Ortam iyi şekilde havalandırılmalıdır. İyi bir bakım işlemi gerçekleştirmek için öğe tıkaçları kuru ve temiz olmalıdır. Dışarı çıkan asiti temizleyin, kıskaçlar üzerine biraz vazelin sürün ve kıskaçları sıkın (jelleştirilmiş formda elektrolitlere sahip olan jel aküler herhangi bir bakım müdahalesi gerektirmez). Akü ağırlığı ve boyutları arabanın dengeliliğini etkileyebilir dolayısıyla standardın dışında farklı bir akü monte edilmesi halinde bunun için ÜRETİCİ FİRMAya danışılması tavsiye edilir. Şarj işlemleri sırasında çatalları kaldırmak veya indirmek yasaktır. Akünün değiştirilmesi durumunda eski aküyü en yakın servise bırakın.
Akünün şarj edilmesi
Arabanın kullanma saatlerinden sonra aşağıdaki maddelere dikkat ederek aküyü şarj etmeniz tavsiye edilir:
• Kasayı çıkartın (ref.8/şek.2)
• Çatalları indirin
• Akü öğelerinin üzerini açın
• Akü şarj cihazı fişini akünün şarj prizine (ref. 11/şek.2) sokun
• Akü şarj cihazını "ON" pozisyonunda açın
• Şarj sonunda akü şarj cihazı akım dağıtımını keser ve "STOP" lambası yanar, ardından kapatın (OFF cihazı) ve prizi çıkartın
• Haftada bir kez elektrolit seviyesini denetleyin
Akü öğelerini kapatın ve kurutun

Kendinden akü şarj cihazlı model (şek. 2a)
• Çatalları indirin
• Besleme kablosu fişini (ref.13/şek.2) bir cereyan prizine sokun
• Şarj etme fazı sırasında şarj cihazı her kaldırma işlemini engeller. Doldurma sonu YEŞİL LED ile gösterilir. Bu aşamada fiş çıkartılabilir ve makine yeniden kullanılabilir
ÖNEMLİ: jel aküleri şarj etmek için yalnızca belirtilen akü şarj cihazlarını kullanın.
DİKKAT: Aküyü asla tamamen boşaltmayın ve tam olmayan şarj etme işlemlerinden kaçının: akülerin aşırı boşaltılması ömrünü kısaltır.

Aküyü değiştirme (17.3)

a) Aküyü durdurma elemanlarından çözün;
b) Kabloları akü kutuplarından sökün;
c) Aküyü çıkartın;
d) Aküyü bu işlemleri ters yönde takip ederek yeniden takın, yeni yuvasına sabitleyin ve düzgün bir şekilde bağlantılarını gerçekleştirin.
ÖN: her zaman değiştirilen akü ile aynı tipte akü takın.
ÖNEMLİ: SÜLFÜRİK ASİTİ DİKKATLİ BİR ŞEKİLDE KULLANIN, TOKSİK VE KOROZİFTİR (JEL AKÜ ELEKTROLİTLERİ DE AYNI ŞEKİLDE KOROZİFTİR, BU NEDENLE KESİNLİKLE AÇIK OLMAMALIDIRLAR); CİLDE VE GİYSİLERE BULAŞABİLİR, GEREKLİ OLMASI HALİNDE CİLT VE GİYSİLER BOL SABUN VE SU İLE YIKANMALIDIR. KAZA OLMASI DURUMUNDA BİR HEKİME BAŞVURUNUZ!!!
ÖN: akü değiştirme durumunda eski aküyü en yakın servise teslim edin (kurşun içerdiği için jel aküler de, değiştirme durumunda, geri dönüştürülmelidir).

Aküyü kontrol etme
Akü üreticisi tarafından hazırlanan kullanım ve bakım talimatlarını dikkatli bir şekilde okuyun. Korozyon oluşumu olmadığını, vazelin bulunduğunu (jel aküler ekstra kontrol gerektirmez) ve asidin plakanın 15mm üstüne ulaştığını kontrol edin. Eğer öğelerin üzeri örtülmemiş ise damıtık su ile doldurun. Yük seviyesini kontrol etmek için bir yoğunluk ölçer ile elektrolit yoğunluğunu ölçün.

KULLANIM (18.3)

Bu transpalet palet üzerindeki yüklerin ve normal kapların düz, pürüzsüz ve yeterli dayanıklılığa sahip zeminler üzerinde kaldırılması ve taşınması için tasarlanmıştır. Sürücü sürüş pozisyonunda aşağıdaki talimatları yerine getirmelidir; yani direkler, çatallar, zincirler, kasnaklar, hareket tekerlekleri ve dengeleyiciler ile diğer her türlü hareket eden organ gibi el ve/veya ayakların ezilme tehlikesi olan riskli bölgelerden makul bir uzaklıkta durmalıdır.
Güvenlik standartları
Araba aşağıdaki standartlara uygun olarak kullanılmalıdır:
A) Arabayı levha "A"da (şek.3) belirtilen maksimum kapasitesinin üzerinde yüklemeyin, çünkü bu seviyede bir yükü kaldıramaz ve araba çok fazla zarar görür.
B) Çatalları tek taraflı olarak yüklemeyin.
C) Yükü iki çatal üzerine eşit bir şekilde dağıtın.
D) Yükü çatal uçları ile kaldırmayın.
E) Kişilerin taşınması ve kaldırılması yasaktır.
F) Hareket halindeki parçaların bulunduğu bölgelerde durmak yasaktır.
G) Araba yapısında değişiklik yapmak yasaktır.
H) Çatallar tabandan 400 mm'nin üzerinde yükseklikte iken arabayı sürmek yasaktır.
I) Makine kullanıcısı araçla ilgili kullanım talimatlarını bilmeli ve uygun kıyafetleri giymelidir.
L) Arabayı elektrikli veya mekanik çekiciler ile sürmek yasaktır; yalnızca insan çekişi ile kullanıma izin verilmiştir.
M) Aküyü şarj etme fazı sırasında çıkma ve inme düğmesine basmak yasaktır.
N) Güvenlik donanımlarını devre dışı bırakmak veya sökmek yasaktır.
O) Çalışmaya başlamadan önce araba sürücüsü aşağıdaki kontrol etmelidir:
- Yük çatalları mükemmel durumda olmalıdır.
- Akünün dolu olduğunu, iyice sabitlendiğini ve öğelerin tamamen kuru ve temiz olduğunu.
P) Arabadan sorumlu olan kullanıcı aracın sürüşünden sorumlu olmayan kişilerin aracı kullanmasına ve yabancıların çatalların üzerine çıkmasına engel olmalıdır.
Q) Eğer arabanın asansörde taşınması gerekiyorsa yük çatalları önde olmalıdır (daha önceden asansörlerin yeterli taşıma kapasitesine sahip olduğundan emin olun).
R) Araba daima yağmura, kara maruz kalmayan ve fazla nemli olmayan bölgelerde kullanılmalı ve park edilmelidir.
S) Kullanım sıcaklığı: -12°C / +40°C
Ö.N. Üretici firma, ihmal, yetersizlik, kalifiye olmayan teknisyenler tarafından kurulum ve arabanın uygunsuz kullanımından kaynaklanan bozukluklar veya kazalar ile ilgili hiçbir sorumluluk üstlenmez.
DİKKAT: Transpalet pantograf tiptedir, kaldırma sırasında dengeleyiciler ve yük ruloları arasındaki dingil mesafesini değiştirerek kendi stabilitesini değiştirir. Bu nedenle ağırlık çatalların üzerine düzgün bir şekilde yerleştirilmeli ve yük merkezi üretici tarafından belirtilene karşılık gelmelidir. İyi dağıtılmayan ağırlıklar ve belirtilenden farklı yük merkezleri ile çalışıldığında pantograf transpalet ilk kaldırma fazında dengeli görünebilir ancak eğer yük merkezi rulo hattının dışına çıkarsa aniden devrilebilir.

Hareket ettirme
Arabayı dümen kolu (ref.2/şek.2) ile çekerek çalışma yönüne gidin. Sert hareketler tehlikeli durumlara neden olabileceğinden dönüşleri yavaş bir şekilde gerçekleştirin. Daima yük ile ve çatallar tabandan maks. 300 mm yükseklikte durumda hareket edin.
Çalışma
Yük çatallarını kaldırmak için üst kısımdaki düğmeyi istenen yüksekliğe çıkana kadar basın, indirmek için ise alt kısımdaki düğmeye basın. Araba yerden yaklaşık 400 mm yüksekliğe kadar serbest olarak hareket eder, bu yükseklik aşıldığında makineyi kilitleyerek her türlü yatay hareketini engelleyen iki yan dengeleyici (ref.7/şek.2) müdahale eder.

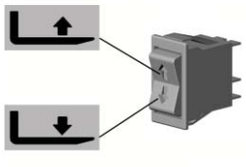

BAKIM (20.3)

ÖN: Bakım uzman personel tarafından gerçekleştirilmeli ve araba en az yılda bir kez genel kontrolden geçirilmelidir.
NOT. Herhangi bir bakım veya denetleme işlemi gerçekleştirmek için daima aküyü sökün.

Bakım periyotları

ÖĞE	KONTROLLER	SÜRE SONU		
		3 ay	6 ay	12 ay
ÇERÇEVE	Taşıyıcı öğeleri kontrol edin		X	
TEKERLEKLER	Eskimişlik durumunu kontrol edin	X		
	Rulmanlar ve ankraj	X		
DİREKSİYON	Gevşekliğini kontrol edin	X		
HİDROLİK TESİSAT	Rakorları, boruları ve işleyişini kontrol edin	X		
	Yağ seviyesi		X	
	Yağı değiştirin l. 1,75 (32 Cst. 40C)			X
	Maks. basınç vanasını denetleyin			X
ELEKTRİK TESİSATI	İşleyişini kontrol edin	X		
	Bağlantılar ve kablolar	X		
	Komut düğmesi	X		
ELEKTRİKLİ MOTOR	Fırçaların eskimişlik durumunu kontrol edin		X	
GRESLEME	Eklem bölgelerini yağlayın	X		

DİKKAT: Motor ve fren yağları hariç, hidrolik yağ kullanın.
NOT: kullanılan yağı çevreye saygı duyarak bertaraf edin. Teslim edilecek yağ varillerini, ardından, en yakın servise bırakmanız tavsiye edilir. Yağı toprağa veya uygun olmayan yerlere boşaltmayın.

- ARABANIN TEMİZLENMESİ: elektrikli ve elektronik parçalar hariç arabanın parçalarını nemli bir bez ile temizleyin.
Asla doğrudan su jetleri, buhar ve tutuşabilir sıvılar ile yıkamayın. Elektrikli ve elektronik parçaları düşük basınçlı (max 5 bar) nemi alınmış bir sıkıştırılmış hava ile veya metalik olmayan bir küçük fırça ile temizleyin.

ARIZA ARAMA

ÇATALLAR KALKMIYOR (22.2 + X3)

YAĞ EKSİK	EVET ➡	HAZNEYİ DOLDURUN
HAYIR		
AKÜ BOŞ	EVET ➡	AKÜYÜ ŞARJ EDİN (SAY.6)
HAYIR		
SİLİNDİR CONTALARI ESKİMİŞ	EVET ➡	CONTALARI DEĞİŞTİRİN
HAYIR		
MOTOR ARIZASI	EVET ➡	KONTROL EDİN VE DEĞİŞTİRİN
HAYIR		
MOTOR FIRÇALARI ESKİMİŞ	EVET ➡	FIRÇALARI DEĞİŞTİRİN
HAYIR		
ELEKTRİK TESİSATI HASARLI	EVET ➡	ELEKTRİK BAĞLANTILARINI VE KOMUT DÜĞMESİNİ DENETLEYİN
HAYIR		
TRANSPALETİ EN YAKIN TEKNİK DESTEĞE GÖTÜRÜN		

ÇATALLAR İNMİYOR (29.1)

ARIZALI ELEKTROVALF	EVET ➡	KONTROL EDİN VE DEĞİŞTİRİN
HAYR		
ELEKTRİK TESİSATI ARIZASI	EVET ➡	ELEKTRİK BAĞLANTILARINI VE KOMUT DÜĞMESİNİ KONTROL EDİN
HAYR		
TRANSPALETİ EN YAKIN TEKNİK DESTEĞE GÖTÜRÜN		

PR Industrial S.r.l.
Località Il Piano, 53031 Casole d'Elsa (SI) - Italy
info@lifter.it
WWW.LIFTER.IT

09/2018 - 500 - REV.06 - G005146

RECYCLED PAPER 100%