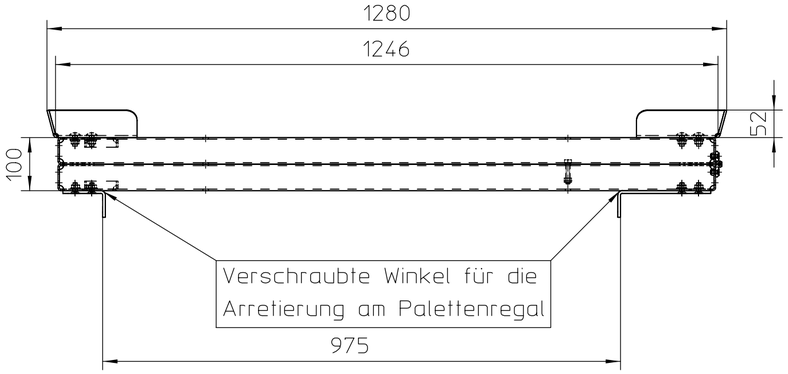

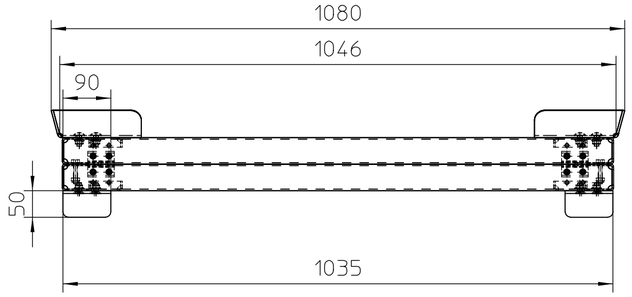

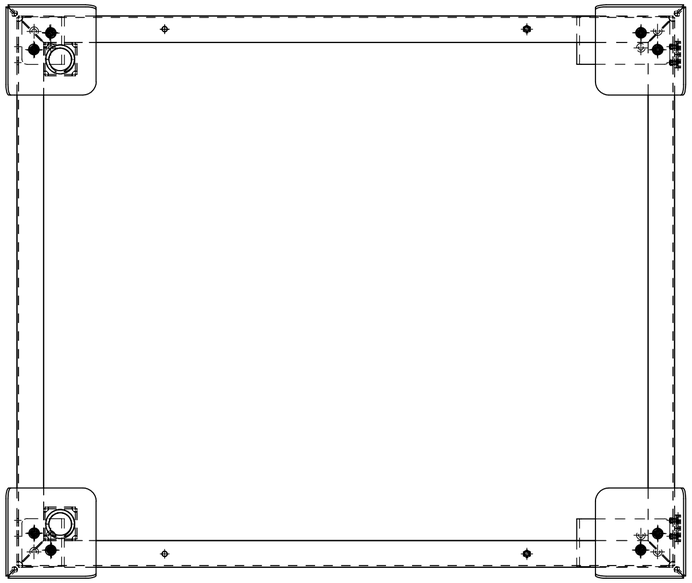

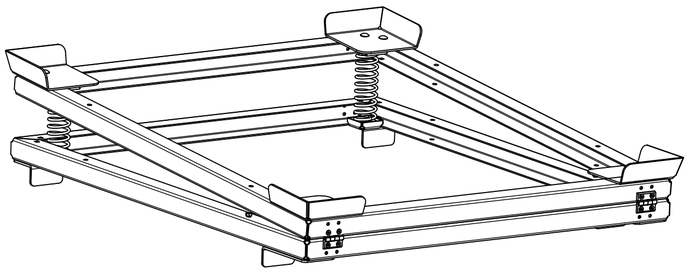

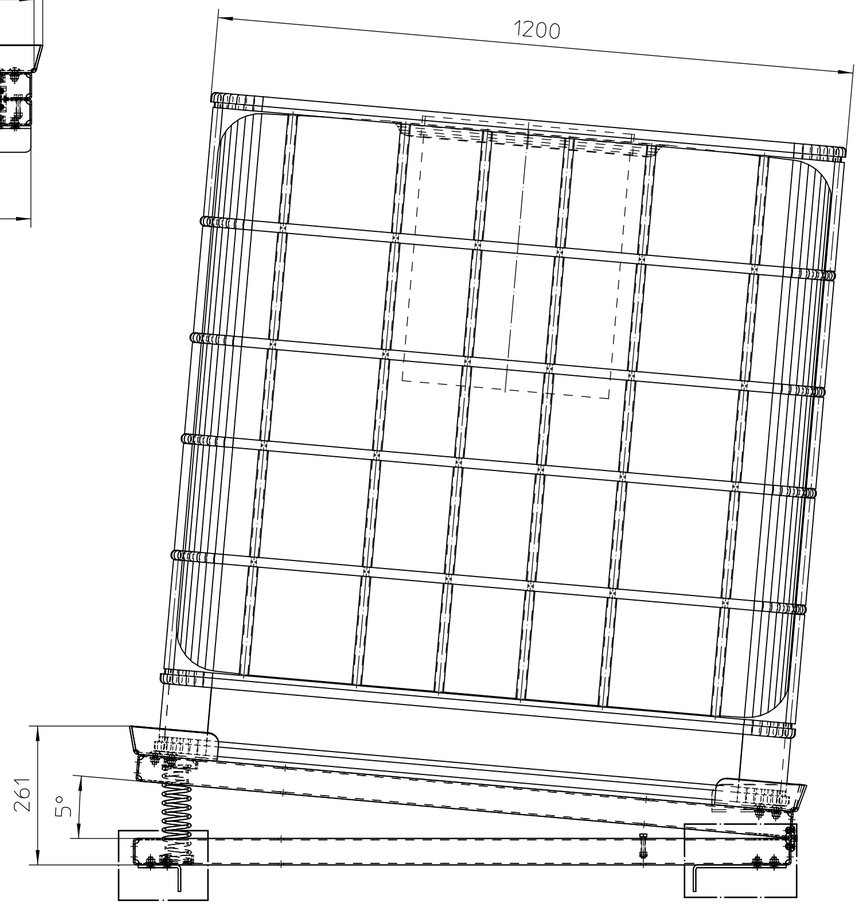

Detail2

Detail1

Teilansicht1
Maßstab 1:12

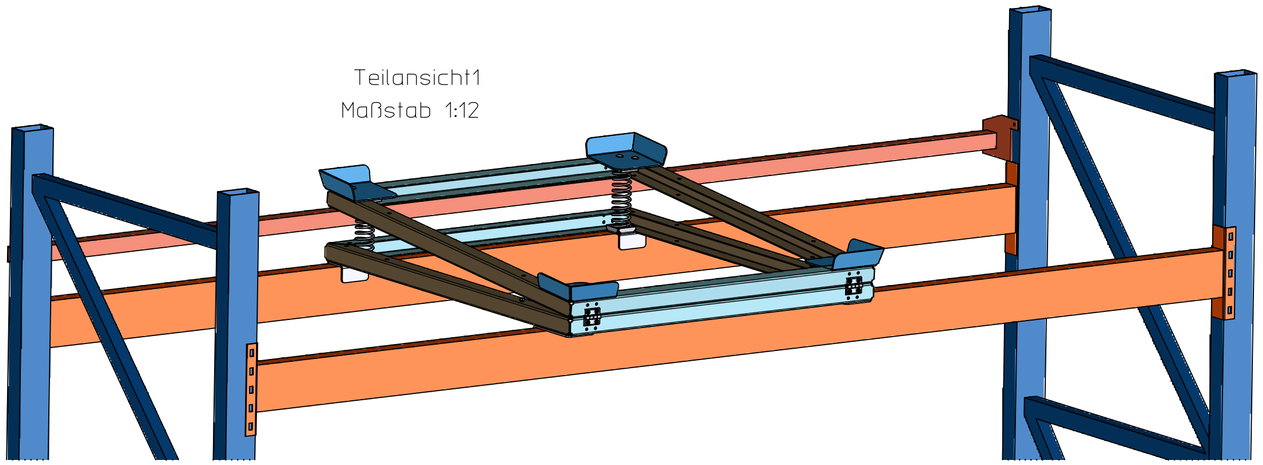

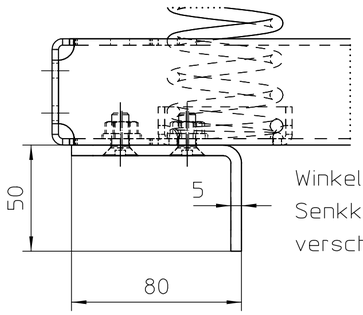

Winkel werden mit
Senkkopfschrauben
verschraubt

Detail2
Maßstab 1:2

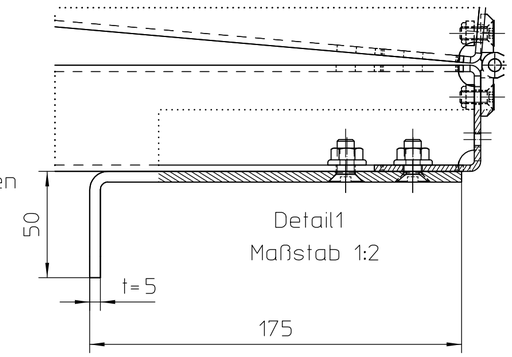

Detail1
Maßstab 1:2

Techn. Daten
Eigengewicht verzinkt ca. 40 kg
Eigenschwerpunkt 630 mm
Lastschwerpunkt 630 mm
Tragfähigkeit 1500 kg

Das Urheberrecht an dieser Zeichnung verbleibt uns. Die Zeichnung ist nur vereinbarungsgemäß zu verwenden und darf ohne unsere ausdrückliche Genehmigung weder vervielfältigt, noch dritten Personen zugänglich gemacht werden. Im Falle einer Zuwiderhandlung steht uns das Recht der Geltendmachung jedes uns daraus entstandenen Schadens zu.

1		27.09.2024	t_heinze
Vers.	Änderung	Datum	Name

Winkel angepasst

Allgemeintoleranzen nach DIN ISO 2768-1 mittel

	Datum	Name
Bearb.	13.09.2024	t_heinze
Gepr.	27.09.2024	spicker

BAUER SÜDLOHN

Maßstab: 1:8 Format: A2 Gewicht: 40 kg

Werkstoff : - [verzinkt]

IBC-Restentleerer IR-3

4472-50-2000-S

1 Version

Ersatz für :

Ersetzt durch :

PDF Ludger Spicker 27.09.2024 14:44:21